УТВЕРЖДАЮ

Подлинник электронного документа, подписанного ЭП, хранится в Межведомственной системе электронного документооборота Правительства Ленинградской области

СВЕДЕНИЯ О СЕРТИФИКАТЕ ЭП

Сертификат: 06370490E510190299A59DA897BA6A94
Владелец: Дрозденко Александр Юрьевич
Действителен с 24-04-2024 до 18-07-2025

Губернатор Ленинградской области
А.Ю. Дрозденко

ПЛАН ПРОТИВОПОЖАРНОГО ОБУСТРОЙСТВА ЛЕСОВ НА ТЕРРИТОРИИ ЛЕНИНГРАДСКОЙ ОБЛАСТИ

на период с « »_____2024 г. по « »_____2028 г.

г. Санкт-Петербург
2024 г.

I. Краткая характеристика Ленинградской области

1.1. Информация о рельефе, гидрографии, климате, почвенно-грунтовых условиях

Ленинградская область — субъект Российской Федерации, расположенный на северо-западе европейской части страны. Входит в состав Северо-Западного федерального округа и Северо-Западного экономического района.

Территория — 83 908 км², что составляет 0,49 % площади России. С запада на восток область протянулась на 500 км, а наибольшая протяжённость с севера на юг составляет 320 км. Граничит:

- на севере — с Республикой Карелия
- на востоке — с Вологодской областью
- на юго-востоке — с Новгородской областью
- на юге — с Псковской областью
- на западе в центральной части — с Санкт-Петербургом (полуанклав)

с Европейским союзом:

- на юго-западе — с Эстонией
- на северо-западе — с Финляндией

С запада территория области омывается водами Финского залива.

Рельеф: Область целиком расположена на территории Восточно-Европейской (Русской) равнины. Этим объясняется равнинный характер рельефа с незначительными абсолютными высотами (в основном, 50 – 150 метров над уровнем моря).

Территория Карельского перешейка, а особенно его северо-западной части, отличается пересечённым рельефом, многочисленными скальными выходами и большим количеством озёр. Карельский перешеек является частью Балтийского кристаллического щита. Высочайшая точка Карельского перешейка – гора Кивисюрья высотой 203 м над уровнем моря (по данным финских довоенных топографов – 205 м), расположена неподалеку от посёлка Новожилово, в урочище Каменная гора. Низменности в основном расположены по берегам Финского залива и Ладожского озера, а также в долинах крупных рек. Основными из них являются Выборгская, Приозерская, Приладожская, Предглинтовая (Приморская), Плюсская, Лужская, Волховская, Свирская и Тихвинская. Крупнейшими возвышенностями являются Лемболовская, Ижорская, Лодейнопольская, Вепсовская возвышенности и Тихвинская гряда. Наивысшая точка области — гора Гапсельга (291 метр над уровнем моря) – находится на Вепсской возвышенности. Интересным географическим объектом является Балтийско-Ладожский глинт – высокий (до 40-60 метров) обрыв, протянувшийся более чем на 200 км с запада на восток области. Он является берегом древнего моря.

Фундамент Русской платформы, в пределах которой находится Ленинградская область, сложен диабазами, гнейсами, гранитами.

Морено-ледниковый рельеф, территории области сформировался в ледниковое время деятельностью ледникового льда и талых ледниковых вод, а в послеледниковое время – деятельностью моря, текучих вод, ветра, а также деятельностью людей.

Гидрография: Территория области, за исключением небольшой крайне юго-восточной части, относится к бассейну Балтийского моря и имеет густую, хорошо развитую речную сеть.

Климат: Согласно метеорологическим показателям климат области атлантико-континентальный. Морские воздушные массы обусловливают сравнительно мягкую зиму с частыми оттепелями и умеренно-тёплое, иногда прохладное лето.

Среднегодовая температура воздуха понижается в Ленинградской области с запада на северо - восток от +4,5С до +2,0С. Самых холодный месяц в области - январь или февраль. Средняя температура января на востоке области -10С, на западе - 6С. Самый теплый месяц области - июль. Среднесуточная температура июля в СПб +17,7С; отклонения от нее в пределах области невелики (+16С у побережья Ладожского озера, около +18С на юго-востоке).

Продолжительность периода со средней суточной температурой воздуха выше 5С на востоке области примерно 160, а на юго-западе - 170 дней. Сумма среднесуточных температур в дни с температурами выше 10С составляет 1600-1800. Вся территория Ленинградской области находится в зоне избыточного увлажнения. Относительная влажность воздуха всегда высокая (от 60% летом до 85% зимой). Количество осадков за год 600 - 700 мм. Наибольшее количество осадков выпадает на возвышенностях, максимум на Лемболовской. Минимальное количество осадков выпадает на прибрежных низменностях. Наибольшее количество осадков выпадает летом и осенью. В зимний период осадки выпадают в основном в виде снега. Постоянный снежный покров появляется во второй половине ноября — первой половине декабря. Сходит снег во второй половине апреля.

Почвенно-грунтовые условия: Основным типом почв в области являются подзолистые, бедные перегноем и отличающиеся значительной кислотностью. При этом на суглинках, в низких местах с повышенным накоплением влаги, главным образом в еловых лесах, образуются сильноподзолистые почвы с мощным верхним слоем. В более высоких местах, менее благоприятных для накопления влаги, образуются среднеподзолистые почвы. На супесях и песках, плохо удерживающих влагу, в сосняках встречаются слабоподзолистые почвы. Там, где преобладает травяная растительность, на лесных вырубках, в редких смешанных или лиственных лесах — образовались дерново-подзолистые почвы. Основными почвообразующими породами являются глины, суглинки, пески и торф.

1.2. Информация об объектах транспортной и лесной инфраструктуры, о возможности их использования для целей охраны лесов от пожаров, информация о реках и водоемах, о возможности их использования для охраны лесов от пожаров, оценка влияния смежных отраслей экономики на развитие лесопирологической ситуации

Объекты транспортной инфраструктуры приведены в **Приложении «Объекты транспортной инфраструктуры»**.

Ленинградская область является крупнейшим транспортно-логистическим узлом Северо-Западного федерального округа. Доля отрасли транспорта и связи в структуре ВРП составляет 15,9%. На территории региона располагаются крупнейшие российские порты Балтии (Приморск, Усть-Луга, Высоцк, Выборг). Протяженность железных дорог на территории региона превышает 2,4 тыс. км, основные направления движения поездов – соседние регионы Российской Федерации, а также страны ЕС (Финляндия, Эстония).

На территории региона проложено свыше 22,5 тыс. км автомобильных дорог, из них пять дорог федерального значения (федеральные трассы "Россия", "Скандинавия", "Кола", "Псков", "Нарва", "Санкт Петербург - Сортавала") и 11 основных магистралей регионального значения.

Протяженность судоходных путей превышает 2000 км. Судоходство осуществляется по рекам Нева, Свирь, Волхов и другим. На территории региона также расположены участки Волго-Балтийского и Беломоро-Балтийского каналов.

Объекты лесной инфраструктуры приведены в **Приложении «Объекты лесной инфраструктуры»**.

Объекты транспортной и лесной инфраструктуры используются для целей охраны лесов от пожаров: утвержденные маршруты патрулирования, проходят по объектам данных инфраструктур. На 2024 год согласно сводного плана тушения лесных пожаров на территории Ленинградской области на период пожароопасного сезона 2024 года количество 1 666 шт. общей протяженностью 87 477,25 км. Также лесопожарная техника передвигается по данным объектам в лесные массивы.

Информация о реках и водоемах: общая протяжённость всех рек в Ленинградской области около 50 тыс. км. Также в области расположено 1800 озёр, в том числе Ладожское крупнейшее в Европе. Водными артериями области являются реки протяженностью: Луга – 353 км, Оять – 266 км, Сясь - 260 км, Паша - 242 км. Волхов - 224 км, Свирь - 224 км, Оредеж - 192 км, Вуокса - 156 км, Нева - 74 км.

Реки и озера используются для целей охраны лесов от пожаров: патрулирование на катерах и моторных лодках, доставка сил и средств пожаротушения к местам возникновения лесных пожаров. Актуально для системы островов. При помощи мобильных мотопомп и насосов лесопожарных автоцистерн осуществляется как забор воды в емкости цистерн, малых лесопатрульных комплексов и других видов техники и

оборудования, используемых при тушении лесных пожаров, так и прокладка рукавных линий в пределах досягаемости.

Оценка влияния смежных отраслей экономики на развитие лесопирологической ситуации:

Ленинградская область является одним из лидеров по экономическому развитию в Северо-Западном федеральном округе. Основу экономики области составляет промышленность, на ее долю приходится около 34,4% в структуре валового регионального продукта (ВРП). В промышленном комплексе Ленинградской области представлены следующие отрасли: машиностроение, автомобилестроение, судостроение, химическое производство, нефтехимия, лесопереработка, целлюлозно-бумажное производство, алюминиевая промышленность, промышленность строительных материалов и др. На территории Ленинградской области расположен высокоразвитый агропромышленный комплекс (АПК), доля производства АПК области составляет 41,4% от общего объема сельхозпроизводства всех регионов Северо-Западного федерального округа или 7,7% от ВРП региона.

Ежегодно в весенне-летний период происходят сельскохозяйственные палы сухой травы, контролируемые и неконтролируемые. В случае бесконтрольного выжигания или повышенной ветровой активности существует угроза перехода огня на лесные земли.

Протяженность железных дорог общего пользования на территории Ленинградской области составляет более 2,5 тыс. км, из них порядка 30 % электрифицировано. Локомотивы на дизельной тяге в разных режимах работы способны создавать большее количество искр из выхлопной трубы. В засушливую погоду эти искры способны поджечь сухую траву и кустарник в полосе отвода железной дороги, с которой огонь также может перейти на лес.

Протяженность воздушных линий электропередач на территории Ленинградской области составляет более 50 тыс.км. При обрыве кабеля, от образовавшихся искр, возможно возгорание сухих горючих материалов, находящихся, находящихся в непосредственной близости от опор. ЛЭП могут располагаться как на лесной территории, так и в непосредственной близости от леса. Тушение пожаров на ЛЭП осложняется тем, что ветер на них, усиливается, что способствует распространению огня на большие площади.

Активно развивается магистральный трубопроводный транспорт. Протяженность магистральных газопроводов в границах области превышает 2,2 тыс. км; протяженность магистральных нефтепроводов – более 600 км. Трубопроводная система в основном взаимодействует с системой портов. Возможные аварии на газопроводах, прилегающих и (или) находящихся на землях лесного фонда могут привести к лесным пожарам.

Ежегодно в сезон охоты возникает риски возникновения лесных пожаров из-за использования тлеющих пыжей.

Для улучшения пирологической ситуации всем отраслям экономики следует соблюдать правила пртивопожарного режима на территории

Российской Федерации, правила пожарной безопасности в лесах, и требования особого противопожарного режима (при его введении).

1.3. Информация о лесном фонде Ленинградской области – лесорастительные зоны и лесные районы, лесистость, общая площадь лесов и ее деление по лесничествам, распределение лесов по целевому назначению, преобладающим породам, группам возраста, преобладающие типы леса по лесным районам (лесным зонам).

Площадь лесов на землях лесного фонда составляет 5 690,3 тыс. га, в том числе покрытые лесной растительностью 4 593,1 тыс. га.

Площадь земель обороны и безопасности, на которых расположены леса, составляет 294,7 тыс. га.

Площадь особо охраняемых природных территорий и объектов, на которых располагается Нижне-Свирский государственный природный заповедник, составляет 37,4 тыс. га.

В соответствии с Приказом Министерства природных ресурсов и экологии РФ от 18.08.2014 г. № 367 «Об утверждении Перечня лесорастительных зон Российской Федерации и Перечня лесных районов Российской Федерации» (ред. 07.06.2022) все леса Ленинградской области отнесены к Балтийско-Белозерскому району европейской части Российской Федерации таежной зоны.

Лесистость составляет 57,3 %.

Все леса Ленинградской области отнесены к Балтийско-Белозерскому

району европейской части Российской Федерации таежной зоны.

Из общей площади покрытых лесом земель и общих запасов древесины:

-хвойные породы составляют 58,8 % от общей площади и 58,6 % от общего запаса;

-твердолиственные породы 0,0 % от общей площади и общего запаса;

-мягколиственные породы, соответственно, 41,2 % и 41,4 %.

В лесах области преобладают сосняки, произрастающие на 31,9 % от общей покрытой лесной растительностью площади и составляющие 31,9 % от общего запаса насаждений.

Из мягколиственных пород преобладают березняки, произрастающие на 30,5 % от

общей покрытой лесной растительностью площади и составляющие 41,4 % от общего запаса насаждений.

Доля твердолиственных пород не велика.

В соответствии с Приказом Федерального агентства лесного хозяйства от 17.10.2008 № 319 «Об определении количества лесничеств на территории Ленинградской области и установления их границ» (в ред. Приказа Рослесхоза от 21.06.2013 № 173) в настоящее время в Ленинградской области на землях лесного фонда действуют 19 лесничеств.

Информация о распределение лесов по целевому назначению представлена в **Приложении №1**.

Информация о преобладающих породах, групп возраста представлена в **Приложении №2**.

1.4 Информация о лесных участках, предоставленных в пользование, - характеристика лесохозяйственной деятельности на лесных участках, предоставленных в пользование (с указанием их местоположения), включая охрану лесов от пожаров, планируемые направления и объемы развития на срок действия плана

Информация представлена в **Приложении №3**.

1.5 Информация о состоянии противопожарного обустройства лесов (наличие объектов противопожарного обустройства лесов и оценка эффективности мероприятий по противопожарному обустройству лесов)

Противопожарное обустройство лесов является одним из важных мер по предупреждению лесных пожаров. Одним из важнейших звеньев в организации охраны лесов от пожаров является противопожарное обустройство территории лесов, включающее в себя целый комплекс организационно-технических и профилактических противопожарных мероприятий по предупреждению возникновения и ограничению распространения пожаров (устройство минерализованных полос, сети дорог, водоемов и др.), а также обеспечению оперативной ликвидации возникающих очагов горения. Многолетний опыт проведения профилактических противопожарных мероприятий на территории лесов свидетельствует о том, что их объём и ежегодное проведение (обновление) позволяет значительно сократить масштабы пожаров и причиненного ими ущерба, обеспечить экологическую целостность лесных биогеоценозов, сохранить их природоохранные и средообразующие функции на территории лесов Ленинградской области.

Информация представлена в **Приложении №4**.

II. Проектируемые меры противопожарного обустройства лесов с учетом затрат на их выполнение

2.1. Создание, содержание и эксплуатация лесных дорог, предназначенных для охраны лесов от пожаров

Информация представлена в **Приложении №5**

2.2. Создание, содержание и эксплуатация посадочных площадок для самолетов и вертолетов, используемых в целях проведения авиационных работ по охране лесов от пожаров

В соответствии с приказом Федерального агентства лесного хозяйства от 26 января 2022 г. N 22 "Об установлении лесопожарного зонирования земель лесного фонда и признании утратившим силу приказа Федерального агентства лесного хозяйства от 05.08.2020 N 753" земли лесного фонда Ленинградской области отнесены к зоне наземного обнаружения и тушения лесных пожаров.

2.3. Прокладка просек, противопожарных разрывов, устройство противопожарных минерализованных полос

Информация представлена в **Приложении №5**

2.4. Создание, содержание и эксплуатация пожарных наблюдательных пунктов (вышек, мачт, павильонов и других наблюдательных пунктов), пунктов сосредоточения противопожарного инвентаря

Согласно Сводного плана тушения лесных пожаров на территории Ленинградской области на период пожароопасного сезона 2024 года плановое количество пунктов сосредоточения противопожарного инвентаря составляет 558 шт., камер видеонаблюдения всего 147 (из них 118 – беспроводных, 29 – проводных).

2.5. Устройство пожарных водоемов и подъездов к источникам противопожарного водоснабжения

Информация представлена в **Приложении №5**

2.6. Проведение работ по гидромелиорации земель

Проведение работ по гидромелиорации земель не предусмотрено Лесным планом Ленинградской области.

2.7. Снижение природной пожарной опасности лесов путем регулирования породного состава лесных насаждений

Снижение природной пожарной опасности лесов путем регулирования породного состава лесных насаждений не предусмотрено Лесным планом Ленинградской области.

2.8. Проведение профилактических контролируемых противопожарных выжиганий хвороста, лесной подстилки, сухой травы и других лесных горючих материалов, включая информацию об их территориальном размещении, площадных объемах, а также о мероприятиях по обеспечению безопасности выжиганий

Проведение профилактических контролируемых противопожарных выжиганий хвороста, лесной подстилки, сухой травы и других лесных горючих материалов, включая информацию об их территориальном размещении, площадных объемах, а также о мероприятиях по обеспечению безопасности выжиганий не предусмотрено Лесным планом Ленинградской области.

2.9. Прочистка просек, прочистка противопожарных минерализованных полос и их обновление

Информация представлена в **Приложении №5**

2.10. Эксплуатация пожарных водоемов и подъездов к источникам водоснабжения

Информация представлена в **Приложении №5**

2.11. Благоустройство зон отдыха граждан, пребывающих в лесах в соответствии со статьей 11 Лесного кодекса Российской Федерации

Информация представлена в **Приложении №5**

2.12. Установка и эксплуатация шлагбаумов, устройство преград, обеспечивающих ограничение пребывания граждан в лесах в целях обеспечения пожарной безопасности

Установка и эксплуатация шлагбаумов, устройство преград, обеспечивающих ограничение пребывания граждан в лесах в целях обеспечения пожарной безопасности не предусмотрено Лесным планом Ленинградской области.

2.13. Создание и содержание противопожарных заслонов и устройство лиственных опушек

Создание и содержание противопожарных заслонов и устройство лиственных опушек не предусмотрено Лесным планом Ленинградской области.

2.14. Установка и размещение стендов и других знаков и указателей, содержащих информацию о мерах пожарной безопасности в лесах

Информация представлена в **Приложении №5**

2.15. Объем и пообъектное распределение проектируемых мер в разрезе лесничеств

Информация представлена в **Приложении №6**

2.16. Календарный план выполнения мер

Информация представлена в **Приложении №7**

Графическая часть
плана противопожарного обустройства лесов на территории Ленинградской области

1. **Карта-схема природной пожарной опасности лесов (прилагается)**

2. **Карта-схема лесопожарных рисков (прилагается)**

Наибольшими лесопожарными рисками на территории Ленинградской области являются:

- Железные дороги. Протяженность железных дорог общего пользования на территории Ленинградской области составляет более 2,5 тыс. км, из них порядка 30 % электрифицировано. Локомотивы на дизельной тяге в разных режимах работы способны создавать большее количество искр из выхлопной трубы. В засушливую погоду эти искры способны поджечь сухую траву и кустарник в полосе отвода железной дороги, с которой огонь также может перейти на лес.

- Линии электропередач. Протяженность воздушных линий электропередач на территории Ленинградской области составляет более 50 тыс.км. При обрыве кабеля, от образовавшихся искр, возможно возгорание сухих горючих материалов, находящихся, находящихся в непосредственной близости от опор. ЛЭП могут располагаться как на лесной территории, так и в непосредственной близости от леса. Тушение пожаров на ЛЭП осложняется тем, что ветер на них, усиливается, что способствует распространению огня на большие площади.

- Автомобильные дороги федерального, регионального значения. Брошенный окурок от табачных изделий, стеклянные бутылки (осколки) способны поджечь сухую траву и кустарник в полосе отвода автомобильной дороги, с которой огонь также может перейти на лес.

- Действующие военные полигоны Министерства обороны Российской Федерации. При проведении взрывных работ на рабочем поле.

- Рекреационная нагрузка в лесничествах, примыкающих к границам субъекта Российской Федерации г. Санкт-Петербург (Всеволожское, Рощинское, Ломоносовское, Гатчинское, Любанское). Рекреационная нагрузка существует на всем Карельском перешейке, Кировском, Лужском и Кингисеппском муниципальных районах Ленинградской области.

3. **Карта-схема размещения лесных дорог (прилагается)**

4. **Карта-схема противопожарного обустройства субъекта Российской Федерации (с указанием объектов противопожарного обустройства в разрезе лесничеств) (прилагается)**

5. **Рабочие чертежи проектируемых объектов и проектных технологических решений противопожарного обустройства лесов (прилагаются).**

Приложение №1

Информация о распределение лесов по целевому назначению

Наименование лесничества	Площадь лесов, га*		
	Всего	и них:	
		Защитные	Эксплуатационные
Бокситогорское	657 663	155 192	502 471
Волосовское	176 149	58 579	117 570
Волховское	411 476	156 923	254 553
Всеволожское	112 007	112 007	0
Гатчинское	188 175	144 770	43 405
Кингисеппское	198 094	83 228	114 866
Киришское	257 791	54 201	203 590
Кировское	175 098	94 679	80 419
Лодейнопольское	401 890	178 656	223 234
Ломоносовское	103 683	62 569	41 114
Лужское	370 369	163 371	206 998
Любанское	267 917	128 113	139 804
Подпорожское	722 412	223 415	498 997
Приозерское	286 655	286 655	0
Рощинское	255 852	255 852	0
Северо-Западное	314 079	314 079	0
Сланцевское	164 713	35 623	129 090
Тихвинское	596 112	170 407	425 705
Учебно-опытное	30 198	30 198	0
Морозовское МО	184 027	179 413	4 614
Лужское МО	109 601	11 952	97 649
Хвойное МО	1 084	1 084	0
Нижне-Свирский ООПТ	37 390	37 390	0
ИТОГО:	**6022435**	**2938356**	**3084079**

*-на землях лесного фонда согласно 1-ГЛР 01.01.2024 г

Приложение №2

Информация о преобладающих породах, групп возраста

Наименование лесничества	Площадь земель, покрытых лесной растительностью*							Породный состав*												
	всего	в том числе по группам возраста лесных насаждений																		
		молодняки		средневозрастные	приспевающие	спелые и перестойные	в том числе перестойные	Сосна	Ель	Лиственница	Вяз и другие ильмовые	Дуб высокоствольный	Ясень	Клен	Береза	Осина	Ольха серая	Ольха черная	Ивы древовидные	Липа
		1 класса	2 класса	всего																
А	**1**	**2**	**3**	**4**	**5**	**6**	**7**	**8**	**9**	**10**	**11**	**12**	**13**	**14**	**15**	**16**	**17**	**18**	**19**	**20**
Бокситогорское	490859	82530	51302	117865	91181	147981	41331	139721	143514	41	15				145966	53414	7705	84	399	
Волосовское	157611	14786	17992	35646	23997	65190	14508	25523	54168	1	19	1	26	39	40934	22986	12844	974	89	7
Волховское	310924	30397	30507	80495	52964	116561	28469	96706	46879	2			2	4	126294	33503	4738	2633	107	56
Гатчинское	156729	13204	20697	36436	27531	58861	18435	41414	40498	38		2			44654	24691	4706	597	117	8
Кингисеппское	170347	10875	18516	42700	36563	61693	8951	61129	44099	72	5	182	23	9	44922	8176	5920	5619	124	67
Киришское	206423	18379	23426	47515	30920	86183	21305	49988	26125	15		37			102362	25962	1221	599	87	27
Кировское	141374	10408	10741	33710	32827	53688	7181	49043	13278	10					67402	7228	3373	1007	33	
Лодейнопольское	342600	38238	38301	79960	65705	120396	25064	113773	111759	73					86635	28211	1946	197	6	
Ломоносовское	91105	1841	6979	13751	15328	53206	13665	25187	27974	77	38	102	25	9	23344	9550	3994	748	36	21
Лужское	302167	24894	25048	54027	48749	149449	42279	89178	52259	38		34	8	4	108869	31620	18368	1709	49	18
Любанское	223731	11041	17392	54889	35033	105376	39631	50014	32563	43		1			86114	50900	2736	1242	105	13
Подпорожское	594674	71127	57763	107618	92117	266049	71320	131146	216845	2					191456	51662	3486	46	31	
Приозерское	217029	33827	8779	28148	45855	100420	11617	121428	32064	22	5	2			52037	4791	6136	508	29	
Всеволожское	94357	4254	4314	25128	31063	29598	2743	37183	20337	1		4		3	31690	2777	1967	322	63	10
Рощинское	205665	10889	11884	18705	32314	131873	12824	112599	56327	74	2	57	2	11	31640	2145	1178	1613	12	4
Северо-Западное	255836	46260	11022	30194	45521	122839	7595	107868	77024	6		16		1	64566	3393	2391	480	89	1
Сланцевское	150364	7146	10457	36749	31903	64109	14217	43339	21057					1	61575	10236	11217	2895	44	
Тихвинское	453434	42182	45917	95502	76314	193519	44001	143422	125721	37	6				140328	41823	1504	567	24	2
Учебно-опытное	27855	365	3025	6698	4081	13686	6422	7913	9756	16	1	11	1		6753	3081	197	121	3	2
Морозовское МО	137238,6	15402,9	7418,2	37943,4	38486,5	37987,6	8203,3	55577,9	15018,5	0,5					56965,2	5873,9	2954,7	795,1	45,8	795,1
Лужское МО	81350	13227	8623	19145	14896	25459	5451	32111	10580						30053	6529	1662	412	3	
Хвойное МО	1084																			
Нижнесвирский ООПТ	19138,1							15 344, 7	1 142,2						2 138,2	324	23	131,4	34,6	
ИТОГО:	**4831895**	**501272,9**	**430103,2**	**1002824,4**	**873348,5**	**2004124**	**445212,3**	**1534263**	**1177846**	**568,5**	**91**	**449**	**87**	**81**	**1544559**	**428875,9**	**100266,7**	**23299,5**	**1530,4**	**1031,1**

*- на землях лесного фонда согласно 2-ГЛР 01.01.2024 г

ПРАВИТЕЛЬСТВО ЛЕНИНГРАДСКОЙ ОБЛАСТИ

Информация о лесных участках, предоставленных в пользование, - характеристика лесохозяйственной деятельности на лесных участках, предоставленных в пользование (с указанием их местоположения), включая охрану лесов от пожаров, планируемые направления и

№ п/п	Наименование лесничества	Наименование участкового лесничества	Нименование лесопользователя	Местоположение (квартал, выдел)	Площадь лесного участка, га	Вид использования лесов	Мероприятия по охран								
							Лесные дороги, предназначенные для охраны лесов от пожаров			прокладка просек, противопожарных разрывов, устройство противопожарных минерализованных полос)	устройство пожарных водоемов и подъездов к источникам противопожарного водоснабжения	прочистка просек, прочистка противопожарных минерализованных полос и их обновление	эксплуатация пожарных водоемов и подъездов к источникам водоснабжения)	благоустройство зон отдыха граждан, пребывающих в лесах в соответствии со статьей 11 Лесного кодекса Российской Федерации)	установка и размещение стендов и других знаков и указателей, содержащих информацию о мерах пожарной безопасности в лесах
							Создание, км	Содержание, км	Эксплуатация, км	км	шт.	км	шт	шт	шт
А	Б	1	2	3	4	5	6	7	8	9	10	11	12	13	14
1	Бокситогорское	Михайловское	ООО "Крона Восток" (договор аренды № 22/3-2009-11 от 02 11.2009 г)	79,81,84-88	739	заготовка древесины	1		3	6,9	1	96,8	3	16	22
2	Бокситогорское	Бокситогорское		33-64 80-92 127 128 148-153 166-170 174	6224										
3	Бокситогорское	Борское		2-8,30-37,44-49,51-53,61,62,65,66,105,111-116,120,137,138,146-148,154-156,158,159,162	7950										
4	Бокситогорское	Мозолевское		1-54 165 166	7221										
5	Бокситогорское	Новодеревенское		83,84,104,105,124,140-143,150,156,166-218	7070										
6	Бокситогорское	Пикалевское		1 12-16 24-29 33-117 126-131 141-145 156	12517										
7	Бокситогорское	Анисимовское		9-15,82,101,106,128,129	1645										
8	Бокситогорское	Самойловское		1-77 171 172 176-186	15399										
9	Бокситогорское	Боровское	ООО "ММ-Ефимовский"(договор аренды № 2-2010-01-2-3 от 03 02 2010 г)	1-125	32392	заготовка древесины	1		4,3	16,7	2	232,3	3	27	15
10	Бокситогорское	Кургальское		1 2 12 27-31 51 52 58-60 66-73 87	5359										
11	Бокситогорское	Подборовское		1-4,18-25,109	1492										
12	Бокситогорское	Рапогошинское		33-125 201-299	26043										
13	Бокситогорское	Шипуновское		1-159	35604										
14	Бокситогорское	Вожанское	ООО "ММ-Ефимовский"(договор аренды № 2-2010-01-3-3 от 25 05 2010 г)	1(1-43,45-51),2-43,51-56,64-71,81-83,92-104,106-108,114-123,128-132	16700	заготовка древесины	1		6	14	1	228,5	2	28	24
15	Бокситогорское	Раменское		1-177	35084										
16	Бокситогорское	Анисимовское		1-8,16-21,24-28,31-38,42-47,60-63,66-69,85-92,95-100 102 103 119-127	10363										
17	Бокситогорское	Горское		1-45,49-51,63-67,75-98,102-117,122-148	15575										
18	Бокситогорское	Соминское		1-75	19435										
19	Бокситогорское	Оперевское		1-97,101-149	22634										
20	Бокситогорское	Ефимовское	ООО "ММ-Ефимовский"(договор аренды № 2-2010-01-4-3 от 12 11.2010 г)	1-212	40761	заготовка древесины	1		1	6	0	24,1	1	26	16
21	Бокситогорское	Деревское		21-23 27-162	16270										
22	Бокситогорское	Новодеревенское		159,160	277										
23	Бокситогорское	[illegible]		26-28 44-47 62-65 72-75 82-87 97-109	8344										
24	Бокситогорское	Самойловское		101-113,115-145,147-169,173-175	12094										
25	Бокситогорское	Пикалевское	ООО "Пирамида" (договор аренды № 2-2008-12-187-3 от 16 12 2008 г)	118-125,132-140,146-155,157-161	3609	заготовка древесины			2,65	0	0	1,65	0	4	4
26	Бокситогорское	Тургошское	ООО "Пирамида" (договор аренды № 2-2008-12-185-3 от 16 12 2008 г)	1-115	33320	заготовка древесины			6,2	5,6	1	77,2	2	7	13
27	Бокситогорское	Бокситогорское	ООО "Беркало М И "(договор аренды № 2-2008-12-203-3 от 16 12 2008 г)	110-115,130-135	1288	заготовка древесины								1	1
28	Бокситогорское	Деревское	ООО "Крона " (договор аренды № 2-2008-12-174-3 от 16 12 2008 г)	1-20,24-26	2637	заготовка древесины			0,5			1	0	2	3
29	Бокситогорское	Кургальское	ООО "Арт-лес" (договор аренды № 2-2008-12-248 от 16 12 2008 г)	3,4,6,7,9-11,14,16,17,20-24,35,40,41,45,48,49,53-56,61,65	6904	заготовка древесины					1	16,1	2	2	6
30	Бокситогорское	Кургальское	ООО "Арт-лес" (договор аренды № 2-2008-12-249 от 16 12 2008 г)	5,8,13,15,32-34,38,39,46,47,74,82-85	4236	заготовка древесины					0	0,7	0	1	3
31	Бокситогорское	Кургальское	ООО "Арт-лес" (договор аренды № 2-2008-12-250 от 16 12 2008 г)	18,19,25,26,36,37,42-44,50,57,75-81,86	5503	заготовка древесины				0,2	0	1	1	1	3
32	Бокситогорское	Лидское	ООО "Навигатор"(договр аренды № 2-2008-12-138-3 от 16 12 2008 г)	1-25,29-43,48-61,66-71,76-81,88-96,110,111(часть),112-115	23050	заготовка древесины			2,4	1,8	1	41,65	2	12	8
33	Волосовское	Молосковицкое	ЗАО "Петровлес"	1-9, 11-16, 21, 30, 32, 33, 36-38, 36-38, 42, 43, 45, 47-50, 52-59	9533,0	заготовка древесины	0,2		0,6	3,2	1	6,5	1	3	3
34	Волосовское	Редкинское	ЗАО "Петровлес"	1-7 19-25 37-50 76-95	9319,0	заготовка древесины									
35	Волосовское	Бегуницкое	ООО "Интерлес"	1-16, 21, 22, 26-41, 43-50, 54-61, 62 (часть), 63-67, 73 (часть), 74 (часть), 75, 92-104, 114, 120, 122	7130,0	заготовка древесины			0,5	2,5		4,6		2	3
36	Волосовское	Клопицкое	ООО "Интерлес"	1-25 32-37 40-45 47-59 61-72 77 120-122	6382,9	заготовка древесины									
37	Волосовское	Берестское	ЗАО "Волосовский леспромхоз"	1-6, 8, 9, 18, 19, 36-74, 77-85, 101-110	15345,0	заготовка древесины	0,3		1	4,6		8,6	2	1	4
38	Волосовское	Врудское	ЗАО "Волосовский леспромхоз"	43 45-50 56-63 71-75 87-90	4204,0	заготовка древесины									
39	Волосовское	Инварское	ЗАО "Волосовский леспромхоз"	51, 52, 63-69, 75-80, 88-93	4245,0	заготовка древесины									
40	Волосовское	Хотнежское	ЗАО "Волосовский леспромхоз"	37-42 48 49 79-106	5546,0	заготовка древесины									
41	Волосовское	Берестское	ЗАО "Стройдеталькомплект"	7, 12-14, 17, 21-35, 75, 76, 86-100	7108,0	заготовка древесины	0,1		0,2	1,3		2,1		1	2
42	Волосовское	Бегуницкое	ООО "Чистяков" 2-2008-12-135-3	17-20 23-25 42 72 87-91 105-113 115-119 121 123	3582,0	заготовка древесины									
43	Волосовское	Врудское	ООО "Чистяков" 2-2008-12-135-3	1-13, 14 (часть), 15-36, 37 (часть), 38, 39	4767,0	заготовка древесины									

ПРАВИТЕЛЬСТВО ЛЕНИНГРАДСКОЙ ОБЛАСТИ

44	Волосовское	Калитинское	ООО "Чистяков" 2-2008-12-135-3	26-31, 38, 39, 46, 60, 73-76, 78-85, 87-89, 110, 119, 123-126	3685,0	заготовка древесины	0,1		0,4	2,2		4,3	1	1	3
45	Волосовское	Молосковицкое	ООО "Чистяков" 2-2008-12-135-3	23, 27, 40, 41	602,0	заготовка древесины									
46	Волосовское	Бегуницкое	ООО "Чистяков" 2-2008-12-134-3	51-53, 68-71, 76-86	2366,0	заготовка древесины	0,1		0,2	0,8		1,6	1	2	1
47	Волосовское	Молосковицкое	ООО "Чистяков" 2-2008-12-134-3	10,17,20, 22, 24-26, 28, 29, 31, 34, 35	2046,0	заготовка древесины									
48	Волосовское	Волосовское	ООО "Промлес" 7/3-2010-24	1-12, 101-115, 201-208, 301-311, 501	4048,0	заготовка древесины	0,1		0,4	1,9		3,9	2	2	2
49	Волосовское	Каложицкое	ООО "Промлес" 5/3-2010-24	1-26, 101-110, 201-222, 301-309, 401-409	4252,0	заготовка древесины									
50	Волосовское	Молосковицкое	ООО "Промлес" 5/3-2010-24	70	125,0	заготовка древесины									
51	Волосовское	[illegible]	ООО "Промлес" 110/3-2010-[illegible]	10, 11,15, 16, 20	1385,0	заготовка древесины	0,3		2,3	4,4	1	8,8	1	4	6
52	Волосовское	Волосовское	ООО "Промлес" 110/3-2010-09	404 (часть), 503-515, 603-608, 610, 624-626	3095,5	заготовка древесины									
53	Волосовское	Изварское	ООО "Промлес" 110/3-2010-09	1-3, 6-50, 53-62, 70-74, 81-86	16711,0	заготовка древесины									
54	Волосовское	Клопицкое	ООО "Промлес" 110/3-2010-09	86, 96-117	5596,0	заготовка древесины									
55	Волховское	Пашское	ООО "Прогресс"	1-61,63,74,77-88	26161	заготовка	0,6		0,65	2	1	10	1	1	2
56	Волховское	Волховское	ООО "Прогресс"	202-223,301-306,308,309, 311-346,428											
57	Волховское	Пашское	ООО "Прогресс"	62,75,76,89-126	9905	заготовка			0,25	1		7		3	1
58	Волховское	Волховское	ООО "Прогресс"	43,49,80-94											
59	Волховское	[illegible]	ООО "Шанс"	1-34,36-42,50-79,81-93,95-104	22758	заготовка				2		4	1	1	2
60	Волховское	Волховское	ООО "Шанс"	103-115,117-143	6775	заготовка			0,8	3		4	1	1	1
61	Волховское	Рыбежское сельское	ООО "Техник"	1-14,17,19-24,27-68,70-82,84,86-109,112-13,116-118	20686	заготовка			0,3	2		17		3	3
62	Волховское	Часовенское	ООО "Техник"	338,339											
63	Волховское	Пашское	ООО "Техник"	126,127											
64	Волховское	Новоладожское	ООО "Техник"	118-138	8013	заготовка				2,5		15		1	1
65	Волховское	Волховстроевское	ООО "Техник"	1-8,11-33,2,38,87											
66	Волховское	Волховстроевское	ООО "Техник"	21-27,29-36,38-41,45-51,61-66,76-81,91-95,111-115,124,125,138,139,146,151	9029	заготовка				0		0		1	
67	Волховское	Волховское	ООО "Техник"	6,8,101,201											
68	Волховское	Колчановское	ООО "Техник"	10,13-15,19,205-209											
69	Волховское	Сясьстроевское	ООО "Промстройтех"	88,98,116,120,121,123-126,128,130-177,179-182	7554	заготовка	0,4		3	1		8		2	1
70	Волховское	Колчановское	ООО "Промстройтех"	12,16,18,20-32	1865	заготовка						11		1	1
71	Волховское	Сясьстроевское	ООО "АНГ Плюс"	60,67,74,79,83-87,93,94,99,112-115,117-119,122,127,129	4193	заготовка				1		5		2	2
72	Волховское	Масельгское	ООО "АНГ Плюс"	9,10,11											
73	Волховское	Кисельнинское	ООО "Интерлес Плюс"	1-160	36538	заготовка				6,5	1	67		4	5
74	Волховское	Часовенское	ООО "Интерлес Плюс"	161-337											
75	Волховское	[illegible]	ООО "Интерлес Плюс"	163-170, 174-181,											
76	Волховское	Рыбежское	ООО "Интерлес Плюс"	1-49,55-66,75-83,90-102,111-121,128-138,143-153											
77	Волховское	Николаевщинское	ООО "Крона"	229-245,249-253,255-258,261-265,268-270	3005	заготовка				0,5		6		2	1
78	Волховское	Сясьстроевское	ООО "Крона"	18,19,32-34,40,41,45-54,61,64,68-70,76-82,89-92,95-97,100-111,178	6773	заготовка				0,5		6		1	1
79	Волховское	Пашское	ООО "Крона"	3,4,7,8,11-20,28-35,52-55,63-67	20751	заготовка				0,5	1	36	1	3	3
80	Волховское	Николаевщинское	ООО "Крона"	154-163,171-173,182-228,246-248,251,254,259,260,264-267,271											
81	Волховское	Рыбежское	ООО "Крона"	50-54,67-70,84-85,103-110,120-127,139-141											
82	Волховское	Колчановское	ООО "Вершина"	33-58,101-103,105-120,122-125,127-154,156-158,161-176,...	60957,87	заготовка				7	1	70	1	4	7
83	Волховское	Хваловское	ООО "Вершина"	1-11,18-27,32-42,46-50,59-66,73-87,91-94,97-101,105-120,122-136,138-152,155											
84	Волховское	Масельгское	ООО "Вершина"	1,2,4-8,11-15,18-20,22-43,45-64,66-88,91-103,110-119,134,136,138-139											
85	Волховское	Мыслинское	ООО "Вершина"	54-57,67-70,83-85,95-96,110-113											
86	Волховское	Сясьстроевское	ООО "Вершина"	1-17,20-31,35-39,42-44,55,56,57-59,65,66,71-73											
87	Волховское	Волховстроевское	ООО "Леон"	67,82,83,96-99,110,112-114,137,140-145,147-150,153-178	6842	заготовка						0,5			1
88	Волховское	Новоладожское	ООО "ЛПК"	1-113,139-153	31210	заготовка				0,5		15	1		1
89	Волховское	Волховстроевское	ЗАО "Леонид"	9,10,14-19,42-44,52-60,68-75,84-90,100-109,116-123,126-136	8855	заготовка									
90	Всеволожское	Осиноворощинское уч.лесничество	ООО Здоровая жизнь	Осиновороштинское уч.лесничество квартал 90 части выделов 5,7,10,11,13	2,5	для осуществления рекреационной деятельности								2	4
91	Всеволожское	Осиноворощинское уч.лесничество	ООО Балтийские магистральные нефтепроводы	Осиноворощинское уч.лесничество квартал 37 в 13-16 кв 49 в21-24 кв 59 в 15,17 кв 60 в14-16 кв61 в24,26,28 кв 72 в12 кв 73 в20 22 кв 74 кв 16,17,20кв 75 в 17,21 кв82 в15,18 кв 93в14,19 кв 95в21,22 кв 98 в21,25,26 кв 107 в 17-21 кв 114 в 13,15,16		для осуществления рекреационной деятельности		0,69	0,69						3
92	Всеволожское	Невское	ООО "БитБокс" 953/дс-2016-12	3 (1-7,27,37)	3,4618	строительство и эксплуатация линейных объектов									1
93	Всеволожское	Невское	ООО "Интеграл" 4/р-2021-09	290 (1,6,12)	0,1589	для осуществления рекреационной деятельности									1
94	Всеволожское	Невское	ООО "Интеграл" 3/р-2021-09	290 (6)	0,002	для осуществления рекреационной деятельности									1
95	Всеволожское	Невское	ООО "КЗЛП" 132/р-2008-11	69 (2)	1	для осуществления рекреационной деятельности							1		4
96	Всеволожское	Невское	ЗАО "ЭТАЛОН" 405/к-2023-03	135 (3-5,10,11,14,15-17,21,23,25-28,32,47,50,51	50	Для добычи полезных ископаемых				2,2		2,2			2
97	Всеволожское	Невское	ООО "ТехноЭкспоЛес" 337/к-2020-05	90(19-21,27,28,30,37-39), 91 (1-31,34,40,41-43), 101 (40,48), 102 (2,43)		Для добычи полезных ископаемых				2,516		2,516			1
98	Всеволожское	Невское	ООО "Транснефть-Балтика" 1293/дс-2019-07	82 (31)	0,6546	строительство и эксплуатация линейных объектов									1
99	Всеволожское	Невское	ООО "ТехноЭкспоЛес" 402/к-2022-11	89 (14,23,24,30,31,34,37,38), 90 (2-13,15-20,22-40), 91 (27), 102 (1-11,14-16,22-24,41-43)	103	Для добычи полезных ископаемых									1
100	Всеволожское	Невское	ЗАО "ЭТАЛОН" 406/к-2023-03	134 (1-3,6,8)	15,08	Для добычи полезных ископаемых				0,6		0,6			2
101	Всеволожское	Невское	ООО "Остров" 4/р-2011-12	144 (23,24,32,36,41)	2,06	для осуществления рекреационной деятельности									2
102	Всеволожское	Чернореченское	ООО "УК Березовка" 737/дс-2014-08	165 (1,4,11,36), 166 (25,31,47,49,50), 172 (1,5,11,17,24,26,27,31,34,39-43), 187 (3,3,10,19-22,31,32,36,37,43,44,45,47,49)	9,62	строительство и эксплуатация линейных объектов				0,02		0,02			3
103	Всеволожское	Чернореченское	ООО "Экстрим" 1537/дс-2020-02	251 (36-38), 252 (51,53,54), 254 (25,27), 255 (62,63), 258 (44,46,47), 259 (35,37), 260 (53,54), 261 (37-39), 262 (51-54), 267 (48-51)	15,3087	строительство и эксплуатация линейных объектов			0,2931			1,1482			1
104	Всеволожское	Чернореченское	ООО "Экстрим" 644/дс-2013-11	241 (2,34,42,49,64,66)	0,385	строительство и эксплуатация линейных объектов			0,35	0,1					1
105	Всеволожское	Чернореченское	ПАО "МЕГАФОН" 903/дс-2016-06	178 (2,3,36)	0,3006	строительство и эксплуатация линейных объектов									1
106	Всеволожское	Чернореченское	ООО "Линк Девелопмент" 1108/дс-2018-06	227 (30)	0,0143	строительство и эксплуатация линейных объектов									1
107	Всеволожское	Чернореченское	ООО "Линк Девелопмент" 1125/дс-2018-08	201 (5)	0,01	строительство и эксплуатация линейных объектов									1
108	Всеволожское	Чернореченское	ООО "Регион Инерт" 1813/дс-2022-05	197 (22,25,26,29,30,32,25), 198 (4,8-13,15,16,20,35,41,42,47,48), 231 (2,3,8,16,52,53)	4,3004	строительство и эксплуатация линейных объектов									1
109	Всеволожское	Чернореченское	АО "ЛСР Базовые" 1566/дс-2020-06	198 (13,14), 199 (6,11,14,19,25,29,30,31,35), 231 (7,13), 232 (1,2,44,45)	3,72	строительство и эксплуатация линейных объектов									1
110	Всеволожское	Чернореченское	АО "ЛСР Базовые" 366/к-2021-03	230 (29,41), 231 (3,6,7,10-14,16-28,31-48,51-53), 237 (2-9,56,57)	56,774	Для добычи полезных ископаемых									1

ПРАВИТЕЛЬСТВО ЛЕНИНГРАДСКОЙ ОБЛАСТИ

111	Всеволожское	Черноречанское	ООО "ДИМИР" 117/р-2010-12	274 (22,52)	0,45	для осуществления рекреационной деятельности			0,034				2		2
112	Всеволожское	Черноречанское	ПАО "ГАЗПРОМ" 1235/дс-2019-05	194 (10,15,17,25,27,28), 205 (2,4-6,15-17)	1,1364	строительство и эксплуатация линейных объектов									1
113	Всеволожское	Черноречанское	ПАО "ГАЗПРОМ" 1234/дс-2019-05	152 (25,33,34,42,43)	0,23	строительство и эксплуатация линейных объектов									1
114	Всеволожское	Черноречанское	ПАО "ГАЗПРОМ" 1233/дс-2019-05	163 (17,27,38,41-43)	0,5614	строительство и эксплуатация линейных объектов									1
115	Всеволожское	Черноречанское	ПАО "ГАЗПРОМ" 1265/дс-2019-06	169 (17,18,26,27)	0,5716	строительство и эксплуатация линейных объектов									1
116	Всеволожское	Черноречанское	ООО "Балтнефтепровод" 428/дс-2012-12	186 (6,9,15,18,45,47), 187 (12,16,24,49)	0,6	строительство и эксплуатация линейных объектов									1
117	Всеволожское	Черноречанское	ООО "Транснефть-Балтика" 1643/дс-2020-12	205 (18)	0,2864	строительство и эксплуатация линейных объектов									1
118	Всеволожское	Черноречанское	ООО "Транснефть-Балтика" 1174/дс-2019-01	187 (52)	9,0178	строительство и эксплуатация линейных объектов									1
119	Всеволожское	Черноречанское	ООО "Транснефть-Балтика" 1610/дс-2020-09	205 (18)	0,0592	строительство и эксплуатация линейных объектов									1
120	Всеволожское	Черноречанское	ООО "Транснефть-Балтика" 965/дс-2017-02	205 (20)	0,261	строительство и эксплуатация линейных объектов									1
121	Всеволожское	Черноречанское	ООО "Балтнефтепровод" 42-2008-02	187 (1-6), 188 (1-7), 189 (1-7), 190 (1-3), 190 (1-9,13), 191 (18,21-23,27,29,31), 194 (20), 202 (5), 203 (1-4), 204 (1-7), 205 (4-6)	5,73	строительство и эксплуатация линейных объектов									6
122	Всеволожское	Черноречанское	ООО "Березовка-1" 175/р-2008-12	187 (28,30,31,35,37,42-45,47)	12	для осуществления рекреационной деятельности								1	4
123	Всеволожское	Ореховское	СНТ "Архитектор" №286/ДС-2011-04 от 15.04.2011 г	31 (30)	0,288	строительство и эксплуатация линейных объектов									2
124	Всеволожское	Ореховское	ПАО "Мегафон" №904/ДС-2016-06 от 03.06.2016г	40 (22)	0,0325	строительство и эксплуатация линейных объектов									1
125	Всеволожское	Ореховское	ООО "Линк Девелопмент" №281/ДС 2011-04 от 15.04.2011 г	40 (22)	0,0144	строительство и эксплуатация линейных объектов									1
126	Всеволожское	Ореховское	ООО "Линк Девелопмент" №1508/ДС-2019-12 от 26.12.2019 г	39(3)	0,0184	строительство и эксплуатация линейных объектов									1
127	Всеволожское	Ореховское	ООО " Лукойл-Северо-Западнефтепродукт" №258/ДС-2011-01 от 21.01.2011 г	32 (45), 41(38),42(50), 52 (37),64(52) 74 (45)	3,67	строительство и эксплуатация линейных объектов									3
128	Всеволожское	Ореховское	ПАО "Газпром" №562/ДС-2013-04 от 30.07.2013 г	36-40,44-47,49-51,54,55,63,65,66,74	0,45	строительство и эксплуатация линейных объектов									1
129	Всеволожское	Ореховское	ПАО "Газпром" №689/ДС-2014-02 от 27.02.2014 г	39,40,44-47,49-51,63,65,66	0,0409	строительство и эксплуатация линейных объектов									1
130	Всеволожское	Ореховское	ПАО "Газпром" №983/ДС-2017-03 от 06.03.2017 г	39(38)	3,438	строительство и эксплуатация линейных объектов									1
131	Всеволожское	Ореховское	ПАО "Газпром" №987/ДС-2017-03 от 06.03.2017 г	29(45,46), 30 (51,52,53),39 (37,38,39),40 (42,43)	19,534	строительство и эксплуатация линейных объектов									2
132	Всеволожское	Ореховское	ПАО "Газпром" №988/ДС-2017-03 от 06.03.2017 г	39(38)	0,81	строительство и эксплуатация линейных объектов									1
133	Всеволожское	Ореховское	ПАО "Газпром" №1143/ДС-2018-08 от 17.08.2018 г	39(37,38)	7,39	строительство и эксплуатация линейных объектов									2
134	Всеволожское	Ореховское	ПАО "Газпром" №1103/ДС-2018-06 от 04.06.2018 г	39(38)	0,267	строительство и эксплуатация линейных объектов									3
135	Всеволожское	Ройкинское	АО " Газпромгазораспределение" Ленинградска лобласть, Договор аренды № 1848/ДС-2022-09 от 15.09.2022	кв 111,114,117,118	1,4984	строительство и эксплуатация линейных объектов									1
136	Всеволожское	Ройкинское	ООО " Линкдевелопмент" Договор аренды № 478/ДС-2013-01 от 25.01.2013г	Кв 2 выд 17,40	0,0224	строительство и эксплуатация линейных объектов									
137	Всеволожское	Ройкинское	ООО " Русские башни" Договор аренды № 310/ДС-2011-09 от 12.09.2011г	кв 20 ч выд 41,72	0,0256	строительство и эксплуатация линейных объектов									1
138	Всеволожское	Ройкинское	Гр Колесова Елена Николаевна Договор аренды лесного участка № 2-2008-12-265-Р 26.12.2008	кв 81 выд 19	0,3	для осуществления рекреационной деятельности							1		2
139	Всеволожское	Ройкинское	ООШ " Лесколовский центр образования" Свидетельство о праве постоянного(бессрочного) пользовании 47-АБ № 453852 от 29.06.2015	кв 81 выд 18,20,22,23	11,5	для осуществления рекреационной деятельности									9
140	Всеволожское	Морозовское УЛ	"Линия элекропередачи воздушная км 622 Северо-Европейского газопровода,участок Грязовец-Выборг,2-нитка,км 597- км 728",на лесном участке, предоставленном в аренду ПАО "Газпром"	64 ч в 39	0,0011	строительство и эксплуатация линейных объектов									1
141	Всеволожское	Морозовское УЛ	ЗАО"Русские башни"	92 ч в 2	0,0256	строительство и эксплуатация линейных объектов									1
142	Всеволожское	Морозовское УЛ	ООО"Линк Девелопмент"	181 ч в 6	0,0184	строительство и эксплуатация линейных объектов									1
143	Всеволожское	Морозовское УЛ	ООО"Линк Девелопмент"	187 ч в 8	0,0204	строительство и эксплуатация линейных объектов									1
144	Всеволожское	Морозовское УЛ	ООО"Терра М "	168 в 15,16,17,18,19 169 в 23,24	11,6	для осуществления рекреационной деятельности		1,2	1,2			0,23		1	5
145	Всеволожское	Морозовское УЛ	ООО "Полар Инвест"	72 ч в 6,1,6 2	6,26	строительство и эксплуатация линейных объектов									2
146	Всеволожское	Морозовское УЛ	ФГУП"Завод имени Морозова"	176 ч в 18,52 175 ч в 1,4,8,33	0,3699	строительство и эксплуатация линейных объектов									1
147	Всеволожское	Морозовское УЛ	ИП Лапкина Татьяна Васильевна	28 ч в 2	0,0016	строительство и эксплуатация линейных объектов									1
148	Всеволожское	Морозовское УЛ	ООО "Петергоф 1"	190 ч в 3,4,5,6,7,8 выд 9,10 ч в 11,12,13,выд 14,15,16,ч в 17,18,19,20,21,22 23,выд 24,25 ч в 26,27,28,29,30,31,33	57,129	для осуществления рекреационной деятельности		8,3	8,3		1		1	131	6
149	Всеволожское	Морозовское УЛ	ООО "Петергоф 1"	182 ч в 32,33,34,39,42 189 ч в 1,2,3	0,377	строительство и эксплуатация линейных объектов									2
150	Всеволожское	Морозовское УЛ	ИП Исеев Рашид Алимович	33 в 1,7	1,4	для осуществления рекреационной деятельности								6	5
151	Всеволожское	Морозовское УЛ	ИП Исеев Рашид Алимович	33 в 6	2	для ведения сельского хозяйства		0,36	0,36		1		1		3

ПРАВИТЕЛЬСТВО ЛЕНИНГРАДСКОЙ ОБЛАСТИ

152	Всеволожское	Всеволожское	ООО "Ника" 116/Р-2010-12-23 от 29.12.2010	13 кв , выдел 24	0,42 га	для осуществления рекреационной деятельности									2
153	Всеволожское	Всеволожское	ООО "Суходол" 41/Р-2009-11 от 02.11.2009	22 кв, выдел 21, 23,24,28, 29,30,31,35,36	9,75	для осуществления рекреационной деятельности							1		5
154	Всеволожское	Всеволожское	ООО "Вэйнглори" 2-2008-12-66-Р от 09 12 2008	161 кв, выдел 18, 21-23, 28-30, кв 168, выдел 4-6, 11, 12, 16-22,25, квартал 169, выдел 12,15-18, 22, квартал 175, выдел 5-10, 13-16,30, квартал 176, выдел 176, 1,2, 8, 21	30,01 га	для осуществления рекреационной деятельности			1,89					8	13
155	Всеволожское	Всеволожское	ООО "мальково" 2-2008-12-67-р	112 кв , выдел 6,7,13,16,17,29	6,1 га	для осуществления рекреационной деятельности			0,75					1	6
156	Всеволожское	Всеволожское	ООО "Кумган" 40/р2008-08 от 05.08.2008	152 кв , выдел 1-8	7,8 га	для осуществления рекреационной деятельности			1,2		1				5
157	Всеволожское	Всеволожское	ООО "Форум" 42/р-2009-11 от 10.11.2009	25 кв , вдел 6,11,12,13	1,6 га	для осуществления рекреационной деятельности									2
158	Всеволожское	Всеволожское	ООО "Петроинвест" 41/р-2008-08 от 05.08.2008	квартал 80, выдел 1	8,05 га	для осуществления рекреационной деятельности			0,7		1				4
159	Всеволожское	Всеволожское	ООО "Вега" 2-2008-12-199-р от 16.12.2008	квартал 51, выдел 1,1.2,1.3	2,6 га	для осуществления рекреационной деятельности			0,23		1				2
160	Всеволожское	Всеволожское	АО "Династия" 43/р-2008-08 от 06.08.2008	квартал 159, выдел 4,2,3,6,7,8,9,10,11	12,15 га	для осуществления рекреационной деятельности									8
161	Всеволожское	Всеволожское	ООО "Чайка" 8/р-2010-02 от 12.02.2010	квартал 176, выдел 4-7,9-21	13 га	для осуществления рекреационной деятельности			2,13						7
162	Всеволожское	Всеволожское	РНПК "Северный" 9/р-2010-02 от 12.02.2010	квартал 162, выдел 21,22, квартал 169 7, 9,10,13,14,19,20,22,23	14,9 га	для осуществления рекреационной деятельности			0,6						6
163	Всеволожское	Всеволожское	ИП "Ибрагимова О.В." 11/р-2010-02 от 12.02.2010	квартал 13, выдел 1,10,23,35,38, квартал 18, выдел 1,21,41, квартал 17, выдел 20	7,3 га	для осуществления рекреационной деятельности			0,3						10
164	Всеволожское	Всеволожское	ИП "Ибрагимова О.В." 10/р-2010-02 от 12.02.2010	квартал 84, выдел 1	1,0 га	для осуществления рекреационной деятельности			0,191				1	12	4
165	Всеволожское	Всеволожское	ООО "Строительное предприятие-171" 52/с-2010-02 от 12.02.2010	квартал 28, выдел 2	0,7 га	для ведения сельского хозяйства									2
166	Всеволожское	Всеволожское	ООО "Строительное управление 51-38" 51/с-2010-02 от 12.02.2010	квартал 28, выдел 1,2	3,3 га	для ведения сельского хозяйства									2
167	Всеволожское	Всеволожское	Приход Храма Спаса нерукотворного Образа на "Дороге Жизни" г. Всеволожска Выборгской Епархии Русской Православной церкви, 87/БП-2016-11 от 29.11.2016	квартал 55, выдел 13	0,5 га	Религиозная деятельность									1
168	Всеволожское	Всеволожское	ЛОГКУ "Дирекция ООПТ ЛО", постоянное бессрочное пользование распоряжение Правительства ЛО № 175-р от 28.03.2022	квартал 102, части выделов 8-10,12,13,17,18	2,89 73 га	для осуществления рекреационной деятельности									1
169	Всеволожское	Всеволожское	ЛОГКУ "Дирекция ООПТ ЛО" постоянное бессрочное пользование распоряжение Правительства ЛО № 154-р от 16.03.2022	квартал 102, части выделов 2,3,5-11,13,16,17-19, квартал 103, части выделов 7,9,10,11,14, квартал 105, части выделов 6-13,15,19,23,28, квартал 106, части выделов 5,9,11,14,17,18,23-26, квартал 110, части выделов 1,6,8,9,12,15,22,23,25,,26, квартал 111, части выделов 2,3,,6,7,8,10,11,15,16,21,22,24,25, квартал 112, части выделов 1,5,10,15,17,19,22,23,25-29,31,32, квартал 119 части выделов 1,2,4,9,,10,11,14,16,19,26,28	33,4191 га	для осуществления рекреационной деятельности			5,85						2
170	Всеволожское	Всеволожское	ООО "Линк Девелопмент" 1734/дс-2021-09 от 27.09.2021	квартал 55, выдел части 2,33	0,017 га	строительство и эксплуатация линейных объектов									1
171	Всеволожское	Всеволожское	ООО "Линк Девелопмент" 853/дс-2015-12 от 24.12.2015	квартал 49, часть выдела 2	0,013 га	строительство и эксплуатация линейных объектов	0,006								1
172	Всеволожское	Всеволожское	ООО "Линк Девелопмент" 836/дс-2015-11 от 18.11.2015	квартал 17, часть выдела 1	0,0197 га	строительство и эксплуатация линейных объектов									1
173	Всеволожское	Всеволожское	ООО "Линк Девелопмент" 1014/дс-2017-04 от 25.04.2017	квартал 52, часть выдела 15,31	0,03 га	строительство и эксплуатация линейных объектов									1
174	Всеволожское	Всеволожское	ООО "линк девелопмент" 848/дс-2015-12 от24.12.2015	квартал 161, часть выделов 27,33	0,0224 га	строительство и эксплуатация линейных объектов									1
175	Всеволожское	Всеволожское	ООО "Линк Девелопмент" 855/дс -2015-12 от24.12.2015	квартал 206, часть выдела 8	0,0173 га	строительство и эксплуатация линейных объектов									1
176	Всеволожское	Всеволожское	ООО "Линк Девелопмент" 1198/дс-2019-03 от 13.03.2019	квартал 196, части выделов 2,16	0,03 га	строительство и эксплуатация линейных объектов	0,062								1
177	Всеволожское	Всеволожское	ООО "Линк девелопмент" 1196/дс-2019-03 от 13.03.2019	квартал 79, часть выдела 11	0,01 га	строительство и эксплуатация линейных объектов									1
178	Всеволожское	Всеволожское	ООО "Линк Девелопмент" 472/дс -2013-01 от 25.01.2013	квартал 6, часть выдела 8	0,018 га	строительство и эксплуатация линейных объектов									1
179	Всеволожское	Всеволожское	ПАО "Газпром" 1063дс-2017-12 от 28.12.2017	квартал 46, часть выдела 29 и 26	0,4181 га	строительство и эксплуатация линейных объектов									1
180	Всеволожское	Всеволожское	ПАО "Мегафон" 901/дс-2016-06 от 02.06.2016	квартал 52, часть выдела 2	0,0146	строительство и эксплуатация линейных объектов									1
181	Всеволожское	Всеволожское	ТСН "Корневские гривки" 1238/дс-2019- 05 от 31.05.2019	квартал 23, часть выделов 2,3,5,,13,17,20, квартал 25, части выделов 1-3,18,20, квартал 24, части выделов 1,3,14,15	1,5634 га	строительство и эксплуатация линейных объектов			1,5634						2
182	Всеволожское	Всеволожское	ООО "Загородная перспектива" 323/дс-2011-10 от 14.10.2011	квартал 118, выдела части 1,3,4,6,8-11,14-17,19, квартал 119 части 14,16,19,20,26,28, квартал 114, часть 24, квартал 121, часть 21, квартал 127, часть 17, квартал 115, часть 10	1,3444 га	строительство и эксплуатация линейных объектов									1
183	Всеволожское	Всеволожское	ООО "Чехословак Энерджи РУС" 1003/дс 2017-04 от06.04.2017	квартал 62, выдела 5,6,10,11,21	7,6070 га	строительство и эксплуатация линейных объектов									1
184	Всеволожское	Всеволожское	"Союз Общественных охотничьи-ольбовных огонизации Всеволожского района ЛО" 2/б-2014-04 от 20.05.2014	квартал 1,2,3,6 часть,7-12,13 часть,14-16,18 часть,19-21,22 часть,36-46,часть, 47 часть, 48 часть	1648,4 га (Виганиское Всеволожское, Морозовское)	строительство и эксплуатация линейных объектов									6
185	Всеволожское	Всеволожское	ООО "Мальково" 711/дс-2014-05 от 07.05.2014	квартал 110, часть выдела9-23, квартал 111, часть 18,20,21,22,23, квартал 112, часть 11,13,15,17,19,28,29,31, квартал 117, часть 3,4,18,19, квартал 125, часть 3,6,19,20	1,6961 га	строительство и эксплуатация линейных объектов									3
186	Всеволожское	Всеволожское	ЗАО "Чайка" 743/дс -2014-09 от 04.09.2014	квартал 161, выдел часть 28,21	0,0326	строительство и эксплуатация линейных объектов									1
187	Всеволожское	Всеволожское	ООО "Мальково" 847/дс -2015-12 от 28.12.2015	квартал 117, часть выдела 3	0,03 га	строительство и эксплуатация линейных объектов									1
188	Всеволожское	Всеволожское	ПАО "Газпром" 1231/дс-2019-05 от 20.05.2019	квартал 73, выдел 1,9,37,40,42	1,0705	строительство и эксплуатация линейных объектов									2

ПРАВИТЕЛЬСТВО ЛЕНИНГРАДСКОЙ ОБЛАСТИ

189	Всеволожское	Верхнинское	ООО "Линк девелопмент" №709/ДС 2014-05 от 07.05.2014 г	175 (1)	0,0184	строительство и эксплуатация линейных объектов									1
190	Всеволожское	Верхнинское	ООО "Линк девелопмент" №940/ДС 2016-10 от 19.10.2016 г	168 (8)	0,0144	строительство и эксплуатация линейных объектов									1
191	Всеволожское	Всеволожское сельское	ДНП "НКС"№900/ДС-2016-06 от 03.06.2016г	кв 4 вид 19ч 20ч	0,705	строительство и эксплуатация линейных объектов									8
192	Всеволожское	Всеволожское сельское	ПАО "Мегафон"№902/ДС-2016-06 от03.06.2016г	кв 26 вид 2	0,0284	строительство и эксплуатация линейных объектов									2
193	Всеволожское	Всеволожское сельское	ПАО"Мобильные телесистемы"№637/ДС-2013-11 от 15.11.2013г.	кв 5 вид 13ч	0,05	строительство и эксплуатация линейных объектов									1
194	Всеволожское	Всеволожское сельское	ООО "линк девелопмент" №1254/1ДС-2019-06 от 07.06.2019г	кв 32 вид 8	0,0136	строительство и эксплуатация линейных объектов									1
195	Всеволожское	Всеволожское сельское	СТСН "Белоостров"№1173/ДС-2019-01 от25.01.2019г	кв 86 вид 26ч 27ч	0,12	строительство и эксплуатация линейных объектов									1
196	Всеволожское	Всеволожское сельское	Алексеев А.М №2-2008-12-315-Рот30.12.2008г.	кв 3 вид 21ч 30ч	0,3277	для осуществления рекреационной деятельности							1		9
197	Всеволожское	Всеволожское сельское	ООО "Сигма"№1739/ДС-2021-11 от11.11.2021г	кв 31 вид 6ч	0,5545	строительство и эксплуатация линейных объектов									1
198	Всеволожское	Всеволожское сельское	АО "ПСР Базовые" №74/К-2010-06 от 10.06.2010г	кв 4 вид 5,6,8,9,10,11,12,13,14,15,19,35	45,1	Для добычи полезных ископаемых									3
199	Всеволожское	Всеволожское сельское	ООО "Линк девелопмент" №1188/ДС 2023-01 от 13.01.2023г	кв 55 вид 9ч	0,0042	Для огородного хозяйства									1
200	Всеволожское	Василеостровское	ООО "Пляж Гавань"№112/Р-2008-11 от 21.11.2008г	кв 7 вид 6,13,19,21,26,ч 25	4,6	для осуществления рекреационной деятельности					1		8		5
201	Всеволожское	Василеостровское	ООО "Баз Гавань"№2-2008-СЕ-3-1 от07.08.2008г.	кв 3 вид ч 16 ч 17,30,35	4,5	для осуществления рекреационной деятельности							7		5
202	Всеволожское	Василеостровское	ЗАО "Аква Мария Гочеп"№44/Р-2008-08 от06.08.2008г	кв 119 вид ч 1,2,ч 3,4,ч 5,6,ч 7,ч 8,ч 9,11,ч 12,ч 14,ч 36	20,261	для осуществления рекреационной деятельности							13		15
203	Всеволожское	Василеостровское	ООО "Гранат"№171/Р-2008-12 от29.12.2008г.	кв 119 вид 24ч,26ч,28ч,29ч,30ч,36ч	9,9	для осуществления рекреационной деятельности							6		4
204	Всеволожское	Василеостровское	ММК "Дорога Жизни" оаспоожение Поавительства Лен обл от09.01.2000г.№2-р	кв 36 вид 26ч 27ч	0,9846	для осуществления рекреационной деятельности									2
205	Всеволожское	Василеостровское	ООО "Профиль"№176/Р-2008-12 от29.12.2008г.	кв 119 вид 15ч	0,16	для осуществления рекреационной деятельности							1		2
206	Всеволожское	Василеостровское	Шелитина Н.Н №154/С-2008-12	кв 24 вид 27,28,31,32,33	10	для ведения сельского хозяйства									6
207	Всеволожское	Василеостровское	Никитина Н.Т №2-2008-12-216-С от 16.12.2008г.	кв 54 вид 34ч 35ч	1,1	для ведения сельского хозяйства									3
208	Всеволожское	Василеостровское	МОО "Очаг Общественных Спортивно-Рыболовных Организаций №2/О-2014-04 от 20.05.2014г.	кв 4ч,8ч,12ч,16ч,17ч,19ч,21ч,23ч,25ч,26ч,27,28,29ч,30-53,54ч,55-57ч,58-62,65ч,66ч,67-69,71ч,74ч	5556,3	Для огородного хозяйства					2	4,01	2	18	10
209	Всеволожское	Василеостровское	ООО "Сигма"№1738/ДС-2021-11 от11.11.2021г	кв 36 вид 21ч	0,0997	строительство и эксплуатация линейных объектов									1
210	Всеволожское	Василеостровское	Игнатьев И.Е №1839/ДС-2022-08 от22.08.2022г	кв 96 вид 33	0,01774	строительство и эксплуатация линейных объектов									2
211	Всеволожское	Василеостровское	ООО "Управляющая компания Коттеджные поселки Лен обл" №2005/ис-2020-01 от 17.01.2020г	кв 96 вид 27	0,2028	строительство и эксплуатация линейных объектов									1
212	Всеволожское	Василеостровское	ООО "Управляющая компания Коттеджные поселки Лен обл"№0035/ис/3-2021-12 от15.12.2021г	кв 85 вид 15ч 31ч	0,01044	строительство и эксплуатация линейных объектов									1
213	Всеволожское	Василеостровское	ООО "Автотранс" №723/ДС-2014-06 от25.06.2014г.	кв 86 вид 24ч 25ч	0,08	строительство и эксплуатация линейных объектов									1
214	Всеволожское	Василеостровское	ООО "Линк Девелопмент"№1304/ДС-2019-07 от 16.07.2019г	кв 96 вид 27ч	0,0113	строительство и эксплуатация линейных объектов									1
215	Всеволожское	Василеостровское	ООО "Линк Девелопмент"№468/ДС-2013-01 от.25.01.2013г	кв 33вид 18ч	0,02	строительство и эксплуатация линейных объектов									1
216	Всеволожское	Василеостровское	ООО "линк девелопмент"№449/ДС-2013-01 от 25.01.2013г	кв 71вид 34ч	0,0234	строительство и эксплуатация линейных объектов									1
217	Всеволожское	Василеостровское	ООО "линк девелопмент"№435/ДС-2012-12 от 07.12.2012г	кв 4 вид 22ч	0,05	строительство и эксплуатация линейных объектов									1
218	Всеволожское	Василеостровское	ООО "линк девелопмент" №910/ДС 2016-06 от 22.06.2016г	кв 74 вид 3ч	0,0344	строительство и эксплуатация линейных объектов									1
219	Всеволожское	Василеостровское	ООО "линк девелопмент" №470/ДС 2013-01 от 25.01.2013г	кв 94 вид 31ч	0,0195	строительство и эксплуатация линейных объектов									1
220	Всеволожское	Агалатовское	ТСН "Грузино-2"	кв 44 вид 3,6, кв 49 вид 8,11,17,20	0,2812	строительство и эксплуатация линейных объектов									1
221	Всеволожское	Агалатовское	КП "Кисселево"	кв 82 вид 9,10, кв 85 вид 4,5,6,21	0,48	строительство и эксплуатация линейных объектов						0,48			2
222	Всеволожское	Агалатовское	КП "Кисселево"	кв 71 вид 14	0,02	строительство и эксплуатация линейных объектов						0,04			2
223	Всеволожское	Агалатовское	КП "Кисселево"	кв 51,52,59,60,64,65,71	5,994	строительство и эксплуатация линейных объектов						7,988			2
224	Всеволожское	Агалатовское	КП "Кисселево"	кв 82,85,88,92	4,121	строительство и эксплуатация линейных объектов						3,57			5
225	Всеволожское	Агалатовское	КП "Кисселево"	кв 71 вид 9,10,11,12,13,14,16,17	0,78	строительство и эксплуатация линейных объектов						1,04			2
226	Всеволожское	Агалатовское	КП "Кисселево"	кв 71 , 76, 82	1,7	строительство и эксплуатация линейных объектов						0,85			2
227	Всеволожское	Агалатовское	Заклепкина К.А.	кв 54 вид 11	0,0261	строительство и эксплуатация линейных объектов									1
228	Всеволожское	Агалатовское	РПЦ ПМРО Приход храма святых блаженных князей Бориса и Глеба	кв 68 вид 3,8,15,16	1,7	для осуществления рекреационной деятельности									1
229	Всеволожское	Агалатовское	ИП Хрипунов А.В.	кв 54 вид 11	0,0475	строительство и эксплуатация линейных объектов									2

ПРАВИТЕЛЬСТВО ЛЕНИНГРАДСКОЙ ОБЛАСТИ

230	Всеволожское	Агалатовское	ООО "Питерстрой"	кв 82 выд 3	0,0509	строительство и эксплуатация линейных объектов									1
231	Всеволожское	Меднозаводское	ИП Лезер Александр Юльсонич квартал №36/Р-2008-08 от 04 08 2008	Меднозаводское уч л-во 98 выделы 1 (ч), 7, 8 (ч)	0,6	для осуществления рекреационной деятельности							1	1	1
232	Всеволожское	Меднозаводское	ООО "АТИЛ" №37/Р-2008-08 от 04 08 2008	Меднозаводское уч л-во квартал 98 выделы 8 (ч), 9 (ч)	0,41	для осуществления рекреационной деятельности					1			1	1
233	Всеволожское	Меднозаводское	ООО "Зодчий СПб" №21/Р-2010-02 от 12 03 2010	Меднозаводское уч л-во квартал 88 выдел 75 (ч)	0,38	для осуществления рекреационной деятельности							2	3	2
234	Всеволожское	Меднозаводское	Гуров В С 917/ДС-2016-07 от 13 07 2016	Меднозаводское уч л-во квартал 22 в 12,13,19, кв 28 в 5,12,15	0,7178	строительство и эксплуатация линейных объектов			1,025						1
235	Всеволожское	Меднозаводское	ООО " СПб Проект-Геология" № 29/Р-2011-12 от 28 12 2011	Меднозаводское уч л-во квартал 65 (части выделов 3, 4, 7, 8, 25), квартал 66 выделы 1 (ч), 12 (ч), 13 (ч), 14, 20 (ч), 21 (ч), 25 (ч), 26 (ч), 27 (ч), 29, 30, 31 (ч), 34, 35, 39 (ч), 40 (ч), 43 (ч), 45 (ч), 47 (ч)	8	для осуществления рекреационной деятельности								15	9
236	Всеволожское	Меднозаводское	ООО " Рус-Кемпер" 4/Р-2020-07 от 14 07 2020	Меднозаводское уч л-во кв 88 выд ч 34, 41, 47, 95, 96	2,251	для осуществления рекреационной деятельности								20	9
237	Всеволожское	Меднозаводское	ООО " Рус-Кемпер" 5/Р-2020-07 от 14 07 2020	Меднозаводское уч л-во кв 88 выд ч 46	0,1419	для осуществления рекреационной деятельности								20	9
238	Всеволожское	Меднозаводское	ДНП "Зелёная поляна" № 31/ДС-2007-12 от 11 12 2007	Меднозаводское уч л-во квартал 49	0,33	строительство и эксплуатация линейных объектов			0,25			0,88			2
239	Всеволожское	Меднозаводское	ООО "Всеволожское СМП" (ЗАО "ЛСР-Базовые") № 82/ДС-2008-09 от 30 09 2008	Меднозаводское уч л-во кварталы 26,27,33,40,41,42,43,44,45	13,407	строительство и эксплуатация линейных объектов			7,5						3
240	Всеволожское	Меднозаводское	ООО "Газпром трансгаз Санкт-Петербург" № 157/ДС-2009-12 от 07 12 2009	Меднозаводское уч л-во кварталы 12 в 16, кв 20 в 14,16,17,19,20,23,26,28 кв 21 в 9,10,13,14,17,18,21-23,35,37	4,68	строительство и эксплуатация линейных объектов			2,6			5,2			2
241	Всеволожское	Меднозаводское	ДНП "Майнила-2" № 557/ДС-2013-05 от 16 05 13	Меднозаводское уч л-во кварталы 12,21,22	2,43	строительство и эксплуатация линейных объектов						2,100		1	1
242	Всеволожское	Меднозаводское	ООО " Директа" 824/ДС-2015-09 от 4 09 2015	Меднозаводское уч л-во кв 66, 72	0,6618	строительство и эксплуатация линейных объектов			1,2						1
243	Всеволожское	Меднозаводское	Зарецкий Дмитрий Сергеевич 909/ДС-2016-06 от 03 06 2016	Меднозаводское уч л-во кварталы 21,28	0,25	строительство и эксплуатация линейных объектов			0,5						1
244	Всеволожское	Меднозаводское	ДНП " Терра Выборская" 998/ДС-2017-03 от 30 03 2017	Меднозаводское уч л-во кварталы 47,48	0,3659	строительство и эксплуатация линейных объектов			0,3659						1
245	Всеволожское	Меднозаводское	ООО " УК" Респект"доп 1024/ДС-2017-05 от 15 05 2017г 1024/ДС-2017-05 от 15 05 2017	Меднозаводское уч л-во квартал 34 выд 12,13,16,17,19,20,22,26,27	1,922	строительство и эксплуатация линейных объектов			0,35					1	1
246	Всеволожское	Меднозаводское	ООО " Транснефть - Балтика" 1526/ДС-2020-01 от 31 01 2020	Меднозаводское уч л-во кв 26 выд 43 (два участка) 14,15,24-27,32,61,62,67,68,70,76,90	0,8498	строительство и эксплуатация линейных объектов			0,55						1
247	Всеволожское	Меднозаводское	ООО " Транснефть - Балтика" №1617/ДС-2020-10 от 22 10 20	Меднозаводское уч л-во кв 14 в67,68, кв15 в54,55, кв 24 в45, кв 25 в42, в58,59, кв 26 в73,кв 32 в3,кв 36 в80,81,82	0,95	строительство и эксплуатация линейных объектов									1
248	Всеволожское	Меднозаводское	ООО " Транснефть - Балтика" 989/ДС-2017-03 от 06 03 2017	Меднозаводское уч л-во кв 27 в 51,52,53 кв 61в 27, кв 62 в 51, кв 67 в 69,70,71 кв в 73,74,75, кв 70 в 45,46 кв 76 в 54	1,55	строительство и эксплуатация линейных объектов									
249	Всеволожское	Меднозаводское	ДПК "Созвездие" 1072/ДС-2018-02 от 08 02 2018	Меднозаводское уч л-во кв 36 выд 1,2,4,5,39,43	1,2978	строительство и эксплуатация линейных объектов			0,4326						1
250	Всеволожское	Меднозаводское	ООО " ММЦ СОГАЗ МТ" 1539/ДС-2020-03 от 06 03 20	Меднозаводское уч л-во кв 54 (ч в 15), кв 55 (ч в 27,38) два участка 54 (ч в 14, 19, 20)	0,8498	строительство и эксплуатация линейных объектов									1
251	Всеволожское	Меднозаводское	ООО " ММЦ СОГАЗ МТ" 1539/ДС-2020-03 от 06 03 20	Меднозаводское уч л-во кв 54 34), кв 55 (39)	0,0207	строительство и эксплуатация линейных объектов			0,17						1
252	Всеволожское	Меднозаводское	АО "Первая башенная компания" 1512/ДС-2019-12 от 27 12 19	Меднозаводское уч л-во кв 57 (ч в 1, 6)	0,3238	строительство и эксплуатация линейных объектов									2
253	Всеволожское	Меднозаводское	ПАО 'Газпром' 1212/ДС 2019-04 от 08 04.2019г	Меднозаводское уч л-во кв 46 (ч выд 1, 8, 9, 10, 43, 47	1,0042	строительство и эксплуатация линейных объектов			0,0185						1
254	Всеволожское	Меднозаводское	ПАО "Газпром" сервитут 2108/ДС-2022-05 от 19 05 2022г	Меднозаводское уч л-во кв 47 в 2,6,9,12,19,25,27,28,29,30 кв 50 в 3,4,5,6,10,11,12,16,36	11,0877	строительство и эксплуатация линейных объектов			1,6						1
255	Всеволожское	Меднозаводское	ООО "Рус Кемпер" 1577/ДС-2020-08 от 03 08 2020г	Меднозаводское уч л-во кв 88 выд 26,41,93,95,98	0,5447	строительство и эксплуатация линейных объектов			0,926						1
256	Всеволожское	Меднозаводское	ГОУ-ТУ5/Р-2022-06 от 24 06 2022	Меднозаводское уч л-во кв 88 выд 34,41	0,4971	для осуществления рекреационной деятельности								2	1
257	Всеволожское	Меднозаводское	Лебедев О Э 121/БП-2022-03 от 02 03 2022г	Меднозаводское уч л-во кв 19(14,15,17,18,ч 16) кв 20 (18,19,20,28,31)	6,8	для ведения сельского хозяйства							1	1	1
258	Всеволожское	Меднозаводское	ООО "Линк Девелопмент" 870/ДС-2016-02 от 19 02 2016	Меднозаводское уч л-во кв 66,72	0,0144	строительство и эксплуатация линейных объектов									1
259	Всеволожское	Меднозаводское	ООО "Линк Девелопмент" 896/ДС-2016-05 от 27 05 2016	Меднозаводское уч л-во кв 52 в 12	0,0144	строительство и эксплуатация линейных объектов									1
260	Всеволожское	Меднозаводское	ООО "Линк Девелопмент" 905/ДС-2016-06 от 03 06 2016	Меднозаводское уч л-во кв 95 в 23	0,02	строительство и эксплуатация линейных объектов									1
261	Всеволожское	Меднозаводское	ООО "Линк Девелопмент" 1159/ДС-2018-12от 25 12 2018	Меднозаводское уч л-во кв 49 в 33	0,0252	строительство и эксплуатация линейных объектов									1
262	Всеволожское	Меднозаводское	ООО "Линк Девелопмент" 1307/ДС-2019-12от 26 12 2019	Меднозаводское уч л-во кв 10 в 9	0,02	строительство и эксплуатация линейных объектов									1
263	Всеволожское	Меднозаводское	ООО "Линк Девелопмент" 1780/ДС-2022-01 от 31.01.2022	Меднозаводское уч л-во кв 54 в 5	0,0622	строительство и эксплуатация линейных объектов									1
264	Всеволожское	Меднозаводское	ООО "Линк Девелопмент" 1780/ДС-2022-01 от 31 01 2022	Меднозаводское уч л-во кв 78 в 24	0,0384	строительство и эксплуатация линейных объектов									1
265	Всеволожское	Лемболовское	ООО "Перелесье"	Кв "114,125 пл 1,8га	1,8	строительство и эксплуатация линейных объектов									1
266	Всеволожское	Лемболовское	ТСН "Лемболовский"	Кв 137выд 7-9(ч),11-13(ч),15-18(ч),20(ч),22(ч),23(ч)	5,4	для осуществления рекреационной деятельности								3	4
267	Всеволожское	Лемболовское	ИП Лысенков Д Г	Кв 136(части выд 11,17,56,59) Кв 126(части выд 15,16,,21,29)	0,5793	строительство и эксплуатация линейных объектов									2
268	Всеволожское	Лемболовское	ООО "Симфония"	Кв 96 части выд 32,33,38	1,4	для осуществления рекреационной деятельности									2
269	Всеволожское	Лемболовское	ООО "Воды Валаам"	Кв 127 (части выд 20,25,27,28,31,35,36)	4,46	для осуществления рекреационной деятельности			0,333						8
270	Всеволожское	Лемболовское	ООО "Полустрой"	Кв 105выд 4,9,14,16, части выд 5,10,15,18,66	16,7	для осуществления рекреационной деятельности			1						10
271	Всеволожское	Лемболовское	АО "Свет"	Кв 138 выд 2-4,15-18,22,26(ч),27,28,33(ч)	22,5	для осуществления рекреационной деятельности								4	6
272	Всеволожское	Лемболовское	Гр Бендетто Т П	Кв 137часть выд 15	0,54	для осуществления рекреационной деятельности									2
273	Всеволожское	Лемболовское	ИП Калюжный О А	№125(части выд 4,8,14)	0,523	строительство и эксплуатация линейных объектов									1

ПРАВИТЕЛЬСТВО ЛЕНИНГРАДСКОЙ ОБЛАСТИ

274	Всеволожское	Лемболовское	ГУП ТЭК Спб	Кв 105часть выд 69	0,14	строительство и эксплуатация линейных объектов									1
275	Всеволожское	Лемболовское	ГУП ТЭК Спб	Кв 105 части выд [illegible]	[illegible]	Для добычи полезных ископаемых									1
276	Всеволожское	Лемболовское	ГУП ТЭК Спб	Кв 105 части выд 19	0,0021	строительство и эксплуатация линейных объектов									1
277	Всеволожское	Лемболовское	ГУП ТЭК Спб	Кв 96 части выд 38,39,46	0,2591	строительство и эксплуатация линейных объектов									1
278	Всеволожское	Лемболовское	ГУП ТЭК Спб	Кв 105 части выд 68	0,0017	строительство и эксплуатация линейных объектов									1
279	Всеволожское	Лемболовское	ГУП ТЭК Спб	Кв 96части выд 32,38,42,43,46, Кв 105выд 17,части выд 1,5,10,15,18,23,64,66,67,68	11,1477	для осуществления рекреационной деятельности									
280	Всеволожское	Лемболовское	ООО "Инерт"	Кв№114	14,31	Для добычи полезных ископаемых						3,599			1
281	Всеволожское	Лемболовское	ООО "Инерт"	кв№114	1,8204	Для добычи полезных ископаемых									1
282	Всеволожское	Лемболовское	ООО "Инерт"	Кв№114	1,1516	строительство и эксплуатация линейных объектов									1
283	Всеволожское	Лемболовское	ГБУ СШ Центр района	кв 106 части выд 6,11-17,19,22,24,29,35,37,39	20,55	для осуществления рекреационной деятельности			1,25			1,354	1		3
284	Всеволожское	Лемболовское	ООО "Линк девелопмент"	Кв 138 часть выд 19	0,0511	строительство и эксплуатация линейных объектов									1
285	Всеволожское	Лемболовское	ООО "Линк девелопмент"	Кв 115 часть выд 3	0,0204	строительство и эксплуатация линейных объектов									1
286	Всеволожское	Лемболовское	ООО "Линк девелопмент"	Кв 86 часть выд 26,34	0,0155	строительство и эксплуатация линейных объектов									1
287	Всеволожское	Лемболовское	ООО "Линк девелопмент"	Кв 104часть выд 42	0,0111	строительство и эксплуатация линейных объектов									1
288	Всеволожское	Лемболовское	ООО "Линк девелопмент"	Кв 109 часть выд 11	0,0204	строительство и эксплуатация линейных объектов									1
289	Всеволожское	Лемболовское	ООО "Газпром газораспределение ВО"	Кв 115 выд 33,105 выд 70,127выд 40,114выд 79,103выд 34,104 часть выд 38	5,5255	строительство и эксплуатация линейных объектов									1
290	Всеволожское	Кингисеппское	ООО "Северо-Западный медицинский комплекс" 78/Р-2010-08 от 09.08.2010	Кв 111, в 3(ч),4(ч),5,9(ч),11(ч),12(ч),22(ч)	10,07	для осуществления рекреационной деятельности									5
291	Всеволожское	Кингисеппское	ООО "Спорт" № 102/Р-2008-11 от 18.11.2008	Кв 23 ч в 22,25,26, 27	1	для осуществления рекреационной деятельности			0,095						2
292	Всеволожское	Кингисеппское	ООО "СМК "Легион" № 123/Р-2010-12 от 23.12.2010 г	Кв 23 в 21, 22ч,23,24ч,41ч,42ч,44ч	2,85	для осуществления рекреационной деятельности			0,25						3
293	Всеволожское	Кингисеппское	ЛОГКУ "Ленобласс" № 517-р от 27.07.2020г	кв 96 ч выд 18, 20, 27, 28, 29, 91, 35	8,445	для осуществления рекреационной деятельности					2				1
294	Всеволожское	Кингисеппское	ООО "Родник" № 48/Р-2011-12 от 30.12.2011	Кв 96 в 22-24, кв 107 в 6,7(ч),31(ч),32(ч), кв 108 в 2(ч),3(ч),4,6(ч),7(ч),32(ч), 33(ч)	4,41	для осуществления рекреационной деятельности			0,454						3
295	Всеволожское	Кингисеппское	ООО "Базис" № 123/Р-2010-12 от 23.12.2010 г	№ 56 выделы 22(ч), 23(ч), 27, 28(ч)	1,77	для осуществления рекреационной деятельности			0,15					15	2
296	Всеволожское	Кингисеппское	ООО "Кумир" № 124/Р-2010-12 от 23.10.2010 г	№ 109 выделы 14(ч), 15(ч), 17(ч), 18, 19, 22, 24(ч), 30(ч), 31(ч)	2,36	для осуществления рекреационной деятельности			0,2		2			1	4
297	Всеволожское	Кингисеппское	ООО "Мастер" № 119/Р-2010-12 от 23.12.2010 г	№ 109 ч в 23, 24, в 25, ч в 31, № 122 в 1-3, 15ч, 16ч	5	для осуществления рекреационной деятельности			0,51		2				5
298	Всеволожское	Кингисеппское	ИП Мерзляков Э М № 159/Р-2008-12 от 25.12.2008	Кв 140 ч в 27	0,46	для осуществления рекреационной деятельности					1			1	1
299	Всеволожское	Кингисеппское	ООО "ЭКО Туризм" № 121/Р-2010-12	Кв 122 в 6ч,7,8ч,12ч,16ч,18ч	2,86	для осуществления рекреационной деятельности			0,42						3
300	Всеволожское	Кингисеппское	ДОД Центр Ладога 47-АБ № 264963 от 02.09.2011г	кв 95 ч выд 21, 25, 26, 30, 32, 33, 36, кв 96 ч выд 18, 19, 25, 26, 27, 30, 37, 39, кв 106 ч выд 3, 4, 5, 6, 10, 17, 18	16,9	для осуществления рекреационной деятельности			0,383		2			4	5
301	Всеволожское	Кингисеппское	ООО Форт № 5/Р-2021-09 от16.09.2021г	кв 95 ч выд 19-22, 25, 29, 30, 34	1,9481	для осуществления рекреационной деятельности									2
302	Всеволожское	Кингисеппское	Петров Д О № 658/ДС-2013-12 от 27.12.2013 г	кв 67 ч выд 1,2,3,6,16	0,51	строительство и эксплуатация линейных объектов				0,690		0,690			2
303	Всеволожское	Кингисеппское	Тарабрин В.П. №195/ДС-2014-3 от 25.03.14г	кв 67 ч выд 6,7,8,14 и кв 71 ч выд 1,15	0,58	строительство и эксплуатация линейных объектов				1,16		1,16			2
304	Всеволожское	Кингисеппское	Барковенко-1 № 560/ДС-2013-05 от 16.05.2013 г	кв 141 ч выд 3,7,8,10,16,17,20 и кв 142 ч выд 1,8,13,27,28	0,864	строительство и эксплуатация линейных объектов			0,27	1,44		1,44			2
305	Всеволожское	Кингисеппское	ИП Гороховский А С № 183///ДС-2022-08 от17.08.2022г	кв 58 выд 28	0,2102	строительство и эксплуатация линейных объектов			0,42						1
306	Всеволожское	Кингисеппское	Линк девелопмент № 475/ДС-2013-01 от 25.01.2012г	кв 138 ч выд 24	0,02	строительство и эксплуатация линейных объектов									1
307	Всеволожское	Кингисеппское	Линк девелопмент № 236/ДС-2010-12 от 01.12.2010г	кв 135 ч выд 18	0,0196	строительство и эксплуатация линейных объектов									1
308	Всеволожское	Кингисеппское	Линк девелопмент № 474/ДС-2013-01 от 25.01.2013г	кв 139 ч выд 26	0,02	строительство и эксплуатация линейных объектов									1
309	Всеволожское	Кингисеппское	АО "Колос" № 1200/ДС-2019-04 от 01.04.2019г	кв 130 ч в 6,12,13,14,16, кв 131 ч в 10,12,13,14,15,20,22,23, кв 132 ч в 3,7,9,14,15, 16,17,18,выд 8	9,0982	строительство и эксплуатация линейных объектов			0,32						5
310	Всеволожское	Кингисеппское	АО "Колос" № 1201/ДС-2019-04 от 01.04.201г	кв 132 ч в 10, 11	0,2798	строительство и эксплуатация линейных объектов									1
311	Всеволожское	Кингисеппское	АО "Колос" № 1202/ДС-2019-04 от 01.04.2019г	кв 116 ч в 17, ч в 12,13,16 ч в 2,7,8,10,12,13,17,18 ч в 2,4,5,7,9,10,11,15,16,17 1,6,10,15,17,18	7,9585	строительство и эксплуатация линейных объектов			2,8987						1
312	Всеволожское	Гарболовское	ООО Лива № 134/Р-2010-12 23.12.2010 г	кв 244 ч выд 22,23,24,25	2,82	для осуществления рекреационной деятельности			0,25						2
313	Всеволожское	Гарболовское	Шаронов Е М 123/БП-2022-05 от 02.05.2022 г	кв 244 ч выд 1,8,9,31	0,2408	для ведения сельского хозяйства									1
314	Всеволожское	Гарболовское	Шаронов Е М 2/С-2018-12 от 20.12.2018 г	кв 244 ч выд.6,30	0,1815	для ведения сельского хозяйства			0,033						1
315	Всеволожское	Гарболовское	ЗАО Вуоли-Эко 51/К-2009-08 от 24.08.2009	кв 205 выд 5,10,11,12,15,16,17,18,22,23,24,30, кв 206 выд19,24,28,29,30,36,37,38,43,46, кв 222 выд 1,2,3,4,5,8,11,12,13,40	64,1	Для добычи полезных ископаемых	4,1								1
316	Всеволожское	Гарболовское	ООО Медвежья гора 20/Р-2011-12 от 28.12.2011г	кв 244 выд 16,21 ч выд 14,17,22,29,31	10,37	для осуществления рекреационной деятельности								16	3
317	Всеволожское	Гарболовское	Гарболово-Озеро № 1025/ДС-2017-05 от18.05.2017 г.	кв 231 выд 10, кв 232 выд 7,20,23	0,58	строительство и эксплуатация линейных объектов			0,01						1
318	Всеволожское	Гарболовское	ООО СХП Катумы № 2-2014-11-4-О от 14.10.2014	188-194кв ,195кв ч ,196-198кв,204кв,ч ,205кв ч ,206кв ч ,207кв,208кв ,220кв ч ,221кв ч ,222кв ч ,223кв ,224кв ,235кв ,236кв ч ,237кв ч ,238кв ч ,250-254кв	3152,7854	Для животного хозяйства			52,0		1	54,3		1	1
319	Всеволожское	Гарболовское	ООО СХП Катумы № 2/С-2014-04 от 21.04.2014г	кв 195,ч выд 13,кв 195ч в 29	15	для ведения сельского хозяйства			1,35						1
320	Всеволожское	Гарболовское	ООО СХП Катумы №2/С-2016-10 от 27.10.2016г	кв 191 выд 19 ч выд 21,кв 194 выд 1,кв 196,ч в 11,кв 206,выд 9,кв 207выд 3,выд 10ч в 38,кв 209,ч в 27,кв 224ч выд 41	35,06	для ведения сельского хозяйства									1

ПРАВИТЕЛЬСТВО ЛЕНИНГРАДСКОЙ ОБЛАСТИ

321	Всеволожское	Гарболовское	ООО СХП Катумы №2-2014-11-3-С от 14.11.2014г	кв 197 выд 28,кв 198 выд 16,кв 207 выд 8,кв 208 выд 1	31,7	для ведения сельского хозяйства									1
322	Всеволожское	Гарболовское	Калюжный О.А. 120/БП-2022-03 от 3.03.2022г	кв 244 ч в 1	0,229	для ведения сельского хозяйства								1	1
323	Всеволожское	Гарболовское	Дикаревский С.А.,Калюжный О.А.№1639/ДС-2020 от 24.11.2020 г	244кв. Ч.в. 1,13,15	0,5897	для ведения сельского хозяйства			0,71						1
324	Всеволожское	Гарболовское	Линк Девелопмент 1004/ДС-2017-04 от 6.04.2017 г.	кв 212 ч в 23	0,0564	строительство и эксплуатация линейных объектов									1
325	Всеволожское	Гарболовское	Линк Девелопмент 911/ДС-2016-06 от 22.06.2016 г.	кв 208 ч в 16	0,0234	строительство и эксплуатация линейных объектов			0,015						1
326	Всеволожское	Гарболовское	Линк Девелопмент 1156/ДС-2018-12 от 25.12.2018 г.	кв 243 ч в 36	0,03	строительство и эксплуатация линейных объектов									1
327	Всеволожское	Гарболовское	ПАО Газпром 1082/ДС-2018-04 от 5.04.2018 г.	кв 234 ч выд. 44,45,46, кв 235 ч выд. 45,46,47	1,2982	строительство и эксплуатация линейных объектов			0,004						1
328	Гатчинское	Елизаветинское	УПРОДОР"СЕВЕРО-ЗАПАД"	квартал 1	4,3159	строительство, реконструкция, эксплуатация линейных объектов	0	0			0				
329	Гатчинское	Сусанинское Вырицкое Сиверское Минское	Гриф ООО 1/3-2010-01	квартал 1, 6, 16-21, 31-36, 45-50, 59, 61-63, 73,74, 80-84, 93-95, 104,105, 111,112, 120,121, 123,124,127, 131, 132, 137, 139, 141-143, квартал 27-31, 32,33,42-45, 46-48, 49-51,63-71,79-88,92-95, 96, 97, 98, 99, 100-107, 108, 109, 110,113, 114, 115, 116-125,128-135,139-145,149-158,162-184, квартал 1, 3,4, 15,16, 25, 26, 32-36, 41-42, 48-51, 57-62,73-76, 90-93,101-105, 120,137, квартал 1-9, 101-103, 201, 301-305, 401, 402, 501, 601-608, 701, 801-820, 901-906, 1001, 1101-1117, 1201-1226, 1301-1320, 1401, 1403-1410, 1501, 1601, 1701, 1702,	34067	заготовка древесины	0	0	2	7	0	50	2	15	10
330	Гатчинское	Таицкое	Контакт КС ООО 1-Н-2013-03	квартал 118	0,44	осуществление научно-исследовательской деятельности образовательной деятельности	0	0	0,1		0			1	4
331	Гатчинское	Рыдеевское	"Линк Девелопмент" 1012/ДС-2017-04	квартал 57	0,01	строительство, реконструкция, эксплуатация линейных объектов	0	0			0				1
332	Гатчинское	Чащинское	"Линк Девелопмент" 1118/ДС-2018-07	квартал 101	0,01	строительство, реконструкция, эксплуатация линейных объектов	0	0			0				1
333	Гатчинское	Минское Сусанинское	Гатчинская гольф-деревня ООО 1142/ДС-2018-11	квартал 816 квартал 14,29,43,57,68,78,79,90,91,101,110,117,125	27,903	строительство, реконструкция, эксплуатация линейных объектов	0	0			0				
334	Гатчинское	Рыдеевское	Первая Башенная Компания АО 1229/ДС-2019-05	квартал 47	0,04	строительство, реконструкция, эксплуатация линейных объектов	0	0			0				
335	Гатчинское	Елизаветинское	"Линк Девелопмент" 1254/ДС-2019-06	квартал 159	0,0248	строительство, реконструкция, эксплуатация линейных объектов	0	0			0				1
336	Гатчинское	Вырицкое	"Линк Девелопмент" 1256/ДС-2019-06	квартал 97	0,0144	строительство, реконструкция, эксплуатация линейных объектов	0	0			0				1
337	Гатчинское	Минское	"Линк Девелопмент" 1257/ДС-2019-06	квартал 811	0,0133	строительство, реконструкция, эксплуатация линейных объектов	0	0			0				1
338	Гатчинское	Рыдеевское	"Линк Девелопмент" 1258/ДС-2019-06	квартал 51	0,03	строительство, реконструкция, эксплуатация линейных объектов	0	0			0				1
339	Гатчинское	Елизаветинское Таицкое	Чащинский лесопункт ООО 14/3-2014-02	квартал 86-124,159-169, квартал 1-11,14-16,18-59,99-105,108,130-147,150	8335	заготовка древесины	0	0	1	2	0	20	0	5	6
340	Гатчинское	Сусанинское Таицкое	"Российские железные дороги" 141/ДС-2009-08	квартал 6, 14-22, 29, 30, 43, 57, 68, 78, 79, 85-91, 101, 102, □ квартал 132, 133, 138, 144, 145, 147	99,871	строительство, реконструкция, эксплуатация линейных объектов	0	0			0				
341	Гатчинское	Минское	"Линк Девелопмент" 1489/ДС-2019-10	квартал 1403	0,014	строительство, реконструкция, эксплуатация линейных объектов	0	0			0				
342	Гатчинское	Елизаветинское	ДКС - Переработка ООО 1494/ДС-2019-11	квартал 161, 162	1,02	строительство, реконструкция, эксплуатация линейных объектов	0	0			0				
343	Гатчинское	Дружносельское	Гребный клуб Бурная вода на Суздеже ООО 157/Р-2010-12	квартал 28	0,9782	осуществление рекреационной деятельности	0	0			0				1
344	Гатчинское	Вырицкое	ЛИНК ДЕВЕЛОПМЕНТ ООО 1661/ДС-2021-03	квартал 134	0,002	строительство, реконструкция, эксплуатация линейных объектов	0	0			0				1
345	Гатчинское	Вырицкое	ЛИНК ДЕВЕЛОПМЕНТ ООО 1662/ДС-2021-03	квартал 92	0,004	строительство, реконструкция, эксплуатация линейных объектов	0	0			0				1
346	Гатчинское	Сусанинское	ЛИНК ДЕВЕЛОПМЕНТ ООО 1663/ДС-2021-03	квартал 86	0,0096	строительство, реконструкция, эксплуатация линейных объектов	0	0			0				1
347	Гатчинское	Минское	ЛИНК ДЕВЕЛОПМЕНТ ООО 1668/ДС-2021-03	квартал 1112	0,009	строительство, реконструкция, эксплуатация линейных объектов	0	0			0				
348	Гатчинское	Карташевское	ЛИНК ДЕВЕЛОПМЕНТ ООО 1669/ДС-2021-04	квартал 13	0,0044	строительство, реконструкция, эксплуатация линейных объектов	0	0			0				1
349	Гатчинское	Таицкое	Лузин Борис Федорович 1736/ДС-09-2021	квартал 119	0,053	строительство, реконструкция, эксплуатация линейных объектов	0	0			0				1
350	Гатчинское	Сусанинское	ГАЗПРОМ ГАЗОРАСПРЕДЕЛЕНИЕ ЛЕНИНГРАДСКАЯ ОБЛАСТЬ АО 1743/ДС-2021-11	квартал 86,117,118,,120,110,93,104,59,69,80,93,75	9,1824	строительство, реконструкция, эксплуатация линейных объектов	0	0			0				
351	Гатчинское	Чащинское	"Линк Девелопмент" 1808/ДС-2022-05	квартал 39	0,011	строительство, реконструкция, эксплуатация линейных объектов	0	0			0				1
352	Гатчинское	Таицкое	ЛИНК ДЕВЕЛОПМЕНТ ООО 1875/ДС-2022-12	квартал № 125	0,0112	строительство, реконструкция, эксплуатация линейных объектов	0	0			0				
353	Гатчинское	Чащинское	ЛИНК ДЕВЕЛОПМЕНТ ООО 1881/ДС-2023-01	квартал 110	0,02	строительство, реконструкция, эксплуатация линейных объектов	0	0			0				
354	Гатчинское	Минское	ЛИНК ДЕВЕЛОПМЕНТ ООО 1898/ДС-2023-02	квартал 1404	0,0097	строительство, реконструкция, эксплуатация линейных объектов	0	0			0				1
355	Гатчинское	Елизаветинское Минское	"Б/в 71330" 194	квартал 2, 6, 7, 14, 15, 22, 23,24 квартал 1, 2	3,4045	строительство, реконструкция, эксплуатация линейных объектов	0	0			0				2
356	Гатчинское	Елизаветинское	Европейская столица ООО 2069кс-2022-02	квартал 3, 8	1,02	строительство, реконструкция, эксплуатация линейных объектов	0	0			0				
357	Гатчинское	Елизаветинское	Европейская столица ООО 2070кс-2022-02	квартал 3	0,38	строительство, реконструкция, эксплуатация линейных объектов	0	0			0				
358	Гатчинское	Вырицкое	ГАЗПРОМ ГАЗОРАСПРЕДЕЛЕНИЕ ЛЕНИНГРАДСКАЯ ОБЛАСТЬ АО 2101кс-2022-04	квартал 92	0,018	строительство, реконструкция, эксплуатация линейных объектов	0	0			0				
359	Гатчинское	Елизаветинское Таицкое	Чащинский лесопункт ООО 2-2009-12-149-3	квартал 26-46, 56, 62-68, 71-73, 75,76, квартал 60-98,106,107,109	5400	заготовка древесины	0	0	1	3	0	20	1	6	4

ПРАВИТЕЛЬСТВО ЛЕНИНГРАДСКОЙ ОБЛАСТИ

360	Гатчинское	Новинское Чащинское	Чащинский лесопункт ООО 2-2008-12-150-3	квартал 9,10,42-44,60,61,63-78,97-108,122,124-136,158-177 квартал 16,17,20-25,37-42,48-53,62-67,74-79,92-96,101-105,113-115	12701	заготовка древесины	0	0	1	4	0	55	1	9	6
361	Гатчинское	Сусанинское Вырицкое	Чащинский лесопункт ООО 2-2008-12-151-3	квартал 7- 15, 23-30, 37-44, 51-53,55-58, 64-68, 75-79, 86-92, 98-103,109, 110, 117- 119,125,126,136 квартал 1-26, 34-41, 52-62, 72-78, 89-91, 111, 112, 126, 127, 136-138, 146-148, 159-161,	12691	заготовка древесины	0	0	1	3	0	25	0	12	6
362	Гатчинское	Дружносельское	Компания СВС ООО 2-2008-12-54-Р	квартал 8	6,3	осуществление рекреационной деятельности	0	0			0				1
363	Гатчинское	Рыпинское	Каскад ООО 2-2008-12-4-Р	квартал 39	18,5	осуществление рекреационной деятельности	0	0	1,12		0	0,1		1	9
364	Гатчинское	Онтолское Орлинское	Лесопромышленная компания ООО (Санкт-Петербург) 2-2008-12-82-3	квартал 1-81 квартал 1-51	11811	заготовка древесины	0	0	0	0,9	0	12	2	7	5
365	Гатчинское	Кортушинское Дружносельское Дивенское	Лесопромышленная компания ООО (Санкт-Петербург) 2-2008-12-82-3	квартала 1-6, 13-15, 18, 19, 23-28, 32, 33, 34, 40 квартала 1-21, 25-27, 28, 29-60, 69-72, 81-84 квартала 46-113	11800,5	заготовка древесины	0	0	1	4	0	58	0	8	5
366	Гатчинское	Рыпинское Зареченское Елизаветинское	Гатчинская лесная группа ООО 2-2008-12-94-3	квартал 2-4,7,8,31,32,85,86,100-106,113-118,129-131,138-142,149-151 квартал 2-4,9-14,17,18,21,22,24-32,35-45,46,59-65,69-76,94-98,100-104,109-114,117-121,124-130 квартал 1-25,47-55,57-61,69,70,74,77-85,125-158	17494,5	заготовка древесины	0	0	0,5	3	0	10	3	1	4
367	Гатчинское	Сусанинское Сиверское	Гатчинская лесная группа ООО 2-2008-12-96-3	квартал 2-5,22,54,60,69-72,96,97,106,122,128-130,133-135,138,140,144-146 квартал 2,12-14,22-24,82-83,108,109,112-114,119,121,122,130-[illegible]142,146	6223	заготовка древесины	0	0	1	3	0	15	0	4	6
368	Гатчинское	Елизаветинское	Карьеры Доломитов АО 226/ДС-2010-11	квартал 163	4,5	строительство, реконструкция, эксплуатация линейных объектов	0	0			0				1
369	Гатчинское	Сусанинское Минское	"Русские башни" 247/ДС-2010-12	квартал 59 квартал 1106	0,0512	строительство, реконструкция, эксплуатация линейных объектов	0	0			0				2
370	Гатчинское	Минское	"Линк Девелопмент" 275/ДС-2011-03	квартал 103	0,015	строительство, реконструкция, эксплуатация линейных объектов	0	0			0				1
371	Гатчинское	Зареченское	Мдс - Сити М ООО 358/К-2019-12	квартал 77-79	6,5	осуществление геологического изучения недр, разведка и добыча полезных ископаемых	0	0			0				1
372	Гатчинское	Минское	"Российские железные дороги" 366/ДС-2013-04	квартал 816, 1101	5,577	строительство, реконструкция, эксплуатация линейных объектов	0	0			0				
373	Гатчинское	Сусанинское	"Российские железные дороги" 367/ДС-2012-04	квартал 22	0,508	строительство, реконструкция, эксплуатация линейных объектов	0	0			0				1
374	Гатчинское	Вырицкое	НОРД ПАЛП ООО 373/К-2021-07	квартал 71,88,98,99,100,107,108,109,110,122,123	465,7	осуществление геологического изучения недр, разведка и добыча полезных ископаемых	0	0			0				1
375	Гатчинское	Минское	"Линк Девелопмент" 453/ДС-2012-12	квартал 1214	0,0144	строительство, реконструкция, эксплуатация линейных объектов	0	0			0				1
376	Гатчинское	Сиверское	"Линк Девелопмент" 456/ДС-2012-12	квартал 136	0,0144	строительство, реконструкция, эксплуатация линейных объектов	0	0			0				1
377	Гатчинское	Кортушинское	"Линк Девелопмент" 457/ДС-2012-12	квартал 13	0,0144	строительство, реконструкция, эксплуатация линейных объектов	0	0			0				1
378	Гатчинское	Вырицкое	"Линк Девелопмент" 497/ДС-2013-01	квартал 39	0,0144	строительство, реконструкция, эксплуатация линейных объектов	0	0			0				1
379	Гатчинское	Вырицкое	"Линк Девелопмент" 496/ДС-2013-01	квартал 78	0,0144	строительство, реконструкция, эксплуатация линейных объектов	0	0			0				1
380	Гатчинское	Вырицкое	"Линк Девелопмент" 498/ДС-2013-01	квартал 92	0,0144	строительство, реконструкция, эксплуатация линейных объектов	0	0			0				1
381	Гатчинское	Минское	"Линк Девелопмент" 300/ДС-2013-01	квартал 6	0,0144	строительство, реконструкция, эксплуатация линейных объектов	0	0			0				1
382	Гатчинское	Минское	"Линк Девелопмент" 501/ДС-2013-01	квартал 8	0,0144	строительство, реконструкция, эксплуатация линейных объектов	0	0			0				1
383	Гатчинское	Минское	"Линк Девелопмент" 502/ДС-2013-01	квартал 1112	0,0144	строительство, реконструкция, эксплуатация линейных объектов	0	0			0				1
384	Гатчинское	Минское	"Линк Девелопмент" 503/ДС-2013-01	квартал 1314	0,0144	строительство, реконструкция, эксплуатация линейных объектов	0	0			0				1
385	Гатчинское	Минское	"Линк Девелопмент" 504/ДС-2013-01	квартал 1401	0,0144	строительство, реконструкция, эксплуатация линейных объектов	0	0			0				
386	Гатчинское	Рыпинское	"Линк Девелопмент" 505/ДС-2013-01	квартал 47	0,0244	строительство, реконструкция, эксплуатация линейных объектов	0	0			0				
387	Гатчинское	Таицкое	"Линк Девелопмент" 506/ДС-2013-01	квартал 5	0,0144	строительство, реконструкция, эксплуатация линейных объектов	0	0			0				1
388	Гатчинское	Таицкое Елизаветинское Минское	"Российские железные дороги" 518/ДС-2013-01	квартал 131,132 квартал 119,120,125,126,161-166,169 квартал 603-605,902,903,1501	63,706	строительство, реконструкция, эксплуатация линейных объектов	0	0			0				4
389	Гатчинское	Вырицкое	"Линк Девелопмент" 550/ДС-2013-04	квартал 136	0,0144	строительство, реконструкция, эксплуатация линейных объектов	0	0			0				1
390	Гатчинское	Минское Елизаветинское Таицкое Зареченское Сиверское Орлинское Рыпинское Дивенское Новинское	"В/ч 71330" 588-р	квартал 1,2,906,1202,1107,1410,1217,1108,1222,1224 квартал 15,23,24 квартал 29,30,38,40,41,49,58,59,121,123,124,125,127 квартал 32,46,75,133 квартал 108,105,122,123,124,125,132,133,134,135,136,137,138,139 квартал 7,15,16,17,18,19,28,36,37,111,112,113,114,115,116 квартал 36,40,103,105,131 квартал 46,49,50,56,57,87 квартал 179	25,196	строительство, реконструкция, эксплуатация линейных объектов	0	0			0				1
391	Гатчинское	Чащинское	"Линк Девелопмент" 655/ДС-2015-12	квартал 113	0,0144	строительство, реконструкция, эксплуатация линейных объектов	0	0			0				1
392	Гатчинское	Минское	"Российские железные дороги" 676/ДС-2014-02	квартал 812, 816	1,7	строительство, реконструкция, эксплуатация линейных объектов	0	0			0				
393	Гатчинское	Таицкое	"Микрон НПО ООО 743/ДС-2014-08	квартал 114	0,05	строительство и эксплуатация водохранилищ и иных искусственных водных объектов, создание и расширение морских и речных портов, строительство, реконструкция и эксплуатация гидротехнических сооружений	0	0			0				1
394	Гатчинское	Елизаветинское Таицкое Сусанинское	"Газпром трансгаз Санкт-Петербург" 774/ДС-2014-11	квартал 1,2,3,4 квартал 147 квартал 23,37	0,0052	строительство, реконструкция, эксплуатация линейных объектов	0	0			0				
395	Гатчинское	Таицкое	"Микрон НПО ООО 775/ДС-2014-11	квартал 114	0,0465	строительство, реконструкция, эксплуатация линейных объектов	0	0			0				1
396	Гатчинское	Зареченское	Гатчинский торфяной ресурс ООО 81/Т-2010-08	квартал 33,34,35,62,63,70,96,97,102	555	осуществление геологического изучения недр, разведка и добыча полезных ископаемых	0	0			0	10,34			2

ПРАВИТЕЛЬСТВО ЛЕНИНГРАДСКОЙ ОБЛАСТИ

397	Гатчинское	Минское	"Российские железные дороги" 827/ДС-2013-10	квартал 812	1,97	строительство, реконструкция, эксплуатация линейных объектов	0	0			0				1
398	Гатчинское	Сусанинское	"Линк Девелопмент" 844/ДС-2015-12	квартал 86	0,01	строительство, реконструкция, эксплуатация линейных объектов	0	0			0				1
399	Гатчинское	Таицкое	"Линк девелопмент" 869-ЛС-2016-01	квартал 28	0,0224	строительство, реконструкция, эксплуатация линейных объектов	0	0			0				1
400	Гатчинское	Таицкое	"Линк девелопмент" 887/ДС-2016-04	квартал 120	0,0144	строительство, реконструкция, эксплуатация линейных объектов	0	0			0				1
401	Гатчинское	Елизаветинское	Кальцит Доломитов АО 91/К-2010-11	квартал 161	40	осуществление геологического изучения недр, разведка и добыча полезных ископаемых	0	0			0	2,74			1
402	Киришское	Глушицкое	ЗАО "Киришепнский лесопромкомбинат"	кв 1,3,(часть) 9-12, 28-33,43-51,62-65,78,79	58235,6466	заготовка древесины	1		4			117	2	10	10
403	Киришское	Усть-Лужское		87,91-95, 98-101 части, 102-106, 111-114 части, 115-121, 124, 125,126-130 части, 131-135,136, 137 часть, 138-144, 145-148, 149-173, 293,204-296											
404	Киришское	Ивановское		1-60, 63-79, 85-96, 101-105, 112-117, 122-132,140-158,160-182											
405	Киришское	Ивангородское	ООО "Ивангородский лес"	кв 91-220,226,231-236,238-258,260,268-287,290-308,315-384	16064,8986	заготовка древесины			1			60	1	7	10
406	Киришское	Киришское	ООО "Фактор"	кв 22, 37-42, 84, 94-98, 100, 126-129, 146-150, 165, 166, 178, 195, 196, 203-206, 208,209	34258	заготовка древесины	1		5			125	3	51	59
407	Киришское	Ивангородское		кв 81-86,90,221-225,227-230, 237,259,261-264,309,310,313,314											
408	Киришское	Киришское		кв 7-11,17-21,23,24,27,28,34,62,83,99,118,151-153,164,167-169,179-194,197-202,207											
409	Киришское	Котельское		кв 89-103,107,108,115,133											
410	Киришское	Зиколинское		кв 1,2,33,101,110,119,130,139											
411	Киришское	Александровское		кв 5-24,101-113,201-245,301-314											
412	Киришское	Приморское		кв 119,120,202,213-216,218-224											
413	Киришское	Глушицкое		кв 102,103,108											
414	Киришское	Будогощское участковое лесничество	ООО "ПРОМЛЕС"	1-78, 81-84, 89-92	18605	заготовка древесины	0	0	3,8	10	0	145,30	4	59	50
415	Киришское	Лугское участковое лесничество	ООО "ПРОМЛЕС"	1-21, 27-34, 39-49, 58-68, 78-87, 93-101, 105-151, 153-167, 170-178, 180	17522	заготовка древесины									
416	Киришское	Будогощское участковое лесничество	ООО "ПРОМЛЕС"	1, 10-21, 32-34, 44-49, 58-61, 65-68, 71-177, 119-130, 132, 134, 136-138, 144-147, 150-155, 159-169, 177, 178, 180-182, 184, 186, 187, 193-197, 224-269	24137	заготовка древесины									
417	Киришское	Пчевжинское участковое лесничество	ООО "ПРОМЛЕС"	1-5, 17-25, 38-51, 62-70	6612	заготовка древесины									
418	Киришское	Пчевжинское участковое лесничество	ООО "Кириши леспром"	10-16, 30-37, 55-61, 75-81, 87-92, 100-136, 137, 138-141, 142, 143-148, 149, 150, 151-154, 155-158, 159-161, 162, 163-168, 169, 170-173, 174, 175-202	23021	заготовка древесины	0	0	1,5	2,6	0	55	2	19	16
419	Киришское	Будогощское участковое лесничество	ООО "Кириши леспром"	118, 131, 133, 135, 139-143, 148, 149, 156-158, 176, 179, 183, 185	2163	заготовка древесины									
420	Киришское	Киришское участковое лесничество	ООО "Кириши леспром"	10, 11, 14, 16, 17, 23, 29, 35, 36, 38, 64, 65, 85-90, 94 102, 104-106, 119-132, 142, 153-160, 176-178, 181, 182, 186	8424	заготовка древесины									
421	Киришское	Лугское участковое лесничество	ООО "Кириши леспром"	1,22, 168	292	заготовка древесины									
422	Киришское	Анисеевское участковое лесничество	ООО "Кириши лес"	64-66, 79-82, 100-103, 108, 109, 115-116, 124, 128-130, 133, 134, 136-140, 142-146	5636	заготовка древесины	0	0	3,7	7,4	0	117	3	52	53
423	Киришское	Иосовское участковое лесничество	ООО "Кириши лес"	31, 32, 61-70, 73-75, 91, 106, 118, 119, 131, 148, 149	3526	заготовка древесины									
424	Киришское	Киришское участковое лесничество	ООО "Кириши лес"	133-136, 146-149, 163, 164, 166-175, 179, 180, 183-185, 187-207	7399	заготовка древесины									
425	Киришское	Кусинское участковое лесничество	ООО "Кириши лес"	79, 80, 85-88, 93-106	2279	заготовка древесины									
426	Киришское	Лугское участковое лесничество	ООО "Кириши лес"	22-26, 35-38, 50-57, 69-77, 88-92, 102-104, 169, 179	3829	заготовка древесины									
427	Киришское	Будогощское участковое лесничество	ООО "Кириши лес"	3, 35, 36, 50-57, 69, 70	1230	заготовка древесины									
428	Киришское	Оськинское участковое лесничество	ООО "Кириши лес"	7-21, 24-34, 56-88, 101-103, 105-113	13631	заготовка древесины									
429	Киришское	Гороховишенское участковое лесничество	ООО "Кириши лес"	1-91, 95-103, 105-108	13966	заготовка древесины									
430	Киришское	Тихвинское участковое лесничество	ООО "Кириши лес"	1-118	14676	заготовка древесины									
431	Кировское	Войбокальское (южная часть)	ООО "КировЛес"	Войбокальское л-во кв №№ 139-141,143-149,153-162,169-174,180-186,196,197	7271	заготовка			1	1		9		6	3
432	Кировское	Вороновское, Мгинское	ЗАО "Содружество"	Вороновское л-во кв №№ 27-29, 31-33,42,49-108, Мгинское л-во кв №№ 51,52,69-72,90-92,112-114,132-137	9667	заготовка			1	1		4		6	5
433	Кировское	Войбокальское сельская часть, Шумское лесничество	ООО "Шунда"	Войбокальское с/п Кв № 1-51, 53-125, Шумское Кв № 101, 104-115, 119-121, 125, 130-132	36675	заготовка			1	2		42	1	21	7
434	Кировское	Вересовское участковое (сельская часть), Вересовское (южная часть), Войбокальское (южная часть), Мгинское участковое (сельская часть), Мгинское (южная часть), Пелловское участковое, Вороновское участковое, Шумское участковое	ООО "Трест лес"	Вересовское участковое (сельская часть) квартаты 1-174 Вересовское (южная часть) квартаты 1-158, Войбокальское (южная часть) квартаты 126-138,142,150-152,163-168,174-179,187-195,198-217, Мгинское участковое (сельская часть) квартаты 1-131, Мгинское (южная часть) квартаты 1-50,53-68, 73-89,93-111, 115-131, 138-196, Пелловское участковое квартаты 1-85, Вороновское участковое квартаты 1-26, 30,34-41,43-48,109-147, Шумское участковое квартаты 3-38,41-43,208,216-224,301,307,308, 311-316, 402,403,404,406,409, 410, 420,421	120653	заготовка	3		7	16	1	50		42	23
435	Кировское	Мгинское (южная часть)	ОАО "Гампас" 221/К-2013-04	Мгинское л-во 67,68,88	27,5	добыча полезных ископаемых									1
436	Кировское	Пелловское	ООО "ЛСР Стеновые-СЗ" 225/К-2015-06	Пелловское 64,66	28,2	добыча полезных ископаемых									1
437	Кировское	Пелловское	ООО "Завод-1"	Пелловское 19	13,5	добыча полезных ископаемых									1
438	Кировское	Мгинское участковое лесничество сельская часть	ООО "Петрострой +"	Мгинское участковое лесничество сельская часть квартал 118, 119	45,8	добыча полезных ископаемых									1
439	Кировское	Шумское участковое лесничество	ООО "Кварц"	Шумское участковое лесничество квартал 28 выдел 7,часть выдела 9	5	добыча полезных ископаемых									1
440	Кировское	Пелловское участковое лесничество	АО "Павловский завод"	Пелловское участковое лесничество, квартал 14,выдела 10,11,12,13,14, части выделов 3,8,15,16,17,18,36,37	42,5	добыча полезных ископаемых									1
441	Кировское	Шумское участковое лесничество	ООО "Фрилтоун"	Шумское участковое лесничество квартал 31,Части выделов 2,8,13,14	14,5455	добыча полезных ископаемых									1
442	Кировское	Пелловское	ООО "ОтрадноНет"	Пелловское 2(11,21),4(4),5(1,23), 1(20),6(15,14),4(14,16),6(39,41),7(31,34)	3,246	линейные									1
443	Кировское	Мгинское с/п, Шумское	ООО "УК Коутой ручей"	Мгинское с/п 71,70, Шумское 300	1,074	линейные									1

ПРАВИТЕЛЬСТВО ЛЕНИНГРАДСКОЙ ОБЛАСТИ

444	Кировское	Пелловское участковое лесничество	ООО "Нора-Гари"	Пелловское. квартал 22 выдел 21	0,2172	линейные									1
445	Кировское	мгинское северная часть	ЗАО " русские башни"	Мгинское северная часть кв №№ 17,36	0,1128	линейные									1
446	Кировское	Пелловское	ОАО "Мобильные ТелеСистемы"	Пелловское. квартал 52 выделы 3,4	0,54	линейные									1
447	Кировское	Мгинское ю.ч.,Мгинское с.ч	ОАО "ДКРС "РЖД"	Мгинское ю.ч. кв 1,5 Мгинское с.ч. кв 112	3,83	линейные									1
448	Кировское	Березовское с.ч.	ООО "Трастлес" 916/ДС-2016-07	Березовское с.ч. 32	3,2	линейные									1
449	Кировское	Мгинское участковое лесничество северная часть	Союз садоводства "Грибное" 1090/Д-2018-04	Мгинское участковое лесничество северная часть квартал 63	1,302	линейные									1
450	Кировское	Мгинское участковое лесничество северная часть	ООО "Водоканал "Невский"	Мгинское участковое лесничество северная часть кв 116, 111, 105, 106	1,525	линейные									1
451	Кировское	Мгинское участковое лесничество северная часть	СНТ "Приозерное"	квартал 10 часть выдела 10	0,2	линейные									1
452	Кировское	Мгинское участковое лесничество северная часть	ООО "Инвест-Сервис – плюс"	квартал 17 части выделов 25,26,42	2,2815	линейные									1
453	Кировское	Пелловское	ООО НПФ "Барс-2"	кв 2(3)	1	линейные									1
454	Кировское	Мгинское участковое лесничество северная часть	Садоводство "Фиалка"	Мгинское с.ч 94(4)	0,04	линейные									1
455	Кировское	Пелловское участковое лесничество	АО "Павловский завод"	квартала 14 (части выделов 38,1,4,5,6,8,33,35,36), 13 (части выделов 12,19,57,31,53,54)	1,6	линейные									1
456	Кировское	Мгинское уч.лесничество южная часть, Березовское уч. лесничество северная часть	ОАО "РЖД" 1149/ДС-2018-12	Мгинское уч.лесничество южная часть, квартал 127 части выделов 31,32,42 Березовское уч. лесничество северная часть, квартал 17часть выдела 34, квартал 17 часть выдела 41	0,2983	линейные									1
457	Кировское	Мгинское участковое лесничество южная часть	АО "КАМПЕС" 1028/ДС-2017-06	квартал 51,68	2,7	линейные									1
458	Кировское	Мгинское уч.лесничество северная часть	СНТ "Восход Василеостровское"	квартал14 (ч выд 3,4)	0,2821	линейные									1
459	Кировское	Мгинское участковое лесничество южная часть , Шумское участковое лесничество , Мгинское участковое лесничество северная часть	ОАО "РЖД" 1511/ДС-2019-12	Мгинское участковое лесничество южная часть квартал 8 (части выд 1,5,6,8-10,13,24,25,42) Шумское участковое лесничество квартал 216 (части выд 25,26), Мгинское участковое лесничество северная часть квартала 116 (части выд 58,59,60),117 (части выд 38,42-45,59-63,65-67,75,76)	16,19	линейные									1
460	Кировское	Мгинское южная часть участковое лесничество , Шумское участковое лесничество	ООО "Стрела"	Мгинское южная часть участковое лесничество квартал157 часть выделов 5,10, Шумское участковое лесничество квартал 223 часть выделов 4,3	0,64	линейные									1
461	Кировское	Мгинское с.ч. квартал 95(части выд 16)	АО "Павловский завод" 1642/ДС-2020-11	Мгинское с.ч. квартал 95(части выд 16)	0,0171	линейные									1
462	Кировское	Мгинское участковое лесничество северная часть	АО "Шлюзфабрика "Северная" 1676/ДС-2021-04	квартала 58(части выделов 9,10), 59 (части выделов 2,9)	1,0573	линейные									1
463	Кировское	Пелловское участковое лесничество	ООО "Мегастрим"	квартал 73 часть выд 15	0,0065	линейные									1
464	Кировское	Шумское участковое лесничество , квартал 223(части выделов 1,4)	ООО "Сервисперсонал"	Шумское участковое лесничество , квартал 223(части выделов 1,4)	0,4064	линейные									1
465	Кировское	Шумское участковое лесничество	ООО "Фулстоун" 1945/ДС-2023-08	квартал 31 части выделов 1,2,32	1,9439	линейные									1
466	Тодейнопольское	Пирозерское	АО "Онтский леспромхоз" д/а 2-2008-12-200-3 от 16.12.2008г	кв 16-22,41-49,61-62,64-71,88-91,101,108,11-115,128-136	10282	заготовка древесины				1			1	2	6
467	Тодейнопольское	Ребнинское	АО "Онтский леспромхоз" д/а 2-2008-12-200-3 от 16.12.2008г	в № 39, 56, 57, 75- 82, 89-93,100-106, 114- 147, 150-163, 165-204,	23477	заготовка древесины	1		3	1		14		6	6
468	Тодейнопольское	Шапшинское	ООО "Тимбер-Холдинг" д/а 2-2008-12-89-3 от 11.12.2008г	Кв № 1-15, 18,19, 22- 46, 50,52-58, 68-80, 82-94, 108-118, 131-134,	18526	заготовка древесины	0,5		1					2	3
469	Тодейнопольское	Тепинское	ООО "Тимбер-Холдинг" д/а 2-2008-12-89-3 от 11.12.2008г	Кв № 19-73, 82-88, 93- 96,	16633	заготовка древесины			1					4	2
470	Тодейнопольское	Макаровское	ООО "Тимбер-Холдинг" д/а 2-2008-12-90-3 от 11.12.2008г	кв №№ 1-40,45-51,57-63,76-82,94-100,104-110,115-121,128-137,141-147,150-156,158-164,166-172,174-187	15283	заготовка древесины	0,5		2						
471	Тодейнопольское	Колдушское	ООО "Тимбер-Холдинг" д/а 2-2008-12-90-3 от 11.12.2008г	Кв № 1-6, 8-11,14- 25,28-34, 37- 42, 44-52,56-62,64-80,88-107,111-116,	15805	заготовка древесины			1	3		65	1	6	3
472	Тодейнопольское	Тоденнопольское	ООО "Тимбер-Холдинг" д/а 2-2008-12-91-3 от 11.12.2008г	Кв № 7- 12, 19- 24,27-31, 35-50,52- 74; 76-96,	15548	заготовка древесины				4		38		4	3
473	Тодейнопольское	Вознесенское	ООО "Тимбер-Холдинг" д/а 2-2008-12-91-3 от 11.12.2008г	№ 1- 9, 12-17, 22-27,29,30, 37-39,41-43, 56-60,63,65, 66, 80, 81,87, 88,	8813	заготовка древесины									
474	Тодейнопольское	Шопшукское	ООО "Тимбер-Холдинг" д/а 2-2008-12-91-3 от 11.12.2008г	Кв № 1-3, 5- 10, 18, 23,	2408	заготовка древесины						49		2	2
475	Тодейнопольское	Ярославщинское	ООО "Спирьлес" д/а" 56/3-2010-04 от 29.04.2010г	№ 1-7,8-12,16,17,22,23,36,61,72	3840	заготовка древесины				3		60		2	2
476	Тодейнопольское	Лысогорское	ООО "Спирьлес" д/а" 56/3-2010-04 от 29.04.2010г	Кв № 10,11,18-21,28, 40, 53,54,55, 61,62, 64, 77- 79, 82-86,89	4792	заготовка древесины								1	2
477	Тодейнопольское	Ребнинское	ООО "Спирьлес" д/а" 56/3-2010-04 от 29.04.2010г	Кв № 1-3,8,12,18,37,38,40-42,83,148,149,164	2982	заготовка древесины									3
478	Тодейнопольское	Шапшинское	ООО "Спирьлес" д/а" 56/3-2010-04 от 29.04.2010г	Кв № 16,17,20,21, 47-49, 51,59-61,67, 81, 107, 130,	3345	заготовка древесины									
479	Тодейнопольское	Первомайское	ООО "Спирьлес" д/а" 56/3-2010-04 от 29.04.2010г	Кв № 1-28, 32, 35-51, 64-77, 92, 94-103, 105-120, 124-133, 139-152, 212-215,	17674	заготовка древесины									
480	Тодейнопольское	Алеховщинское сельское	ООО "Спирьлес" д/а" 56/3-2010-04 от 29.04.2010г	Кв № 1-39,41,42,49-66,68-70,76-81,85,89-112,114-159,162-167	18552,3	заготовка древесины				4		20		2	2
481	Тодейнопольское	Тоденнопольское	ООО "Спирьлес" д/а" 56/3-2010-04 от 29.04.2010г	№ 75	197	заготовка древесины									
482	Тодейнопольское	Александринское	ООО "Спирьлес" д/а" 56/3-2010-04 от 29.04.2010г	Кв № 69, 70, 85-86,124,	958	заготовка древесины									
483	Тодейнопольское	Тепинское	ООО "Спирьлес" д/а" 56/3-2010-04 от 29.04.2010г	№ 97,98,	194	заготовка древесины									
484	Тодейнопольское	Свирское сельское	ООО "Спирьлес" д/а 56/3-2010-04 от 29.04.2010г	Кв № 120, 201-289, 291-332	16564	заготовка древесины						70		7	3

ПРАВИТЕЛЬСТВО ЛЕНИНГРАДСКОЙ ОБЛАСТИ

485	Тодейнопольское	Ребвинское	ООО "Свирьлес" д/а 2-2008-12-70-3 от 09.12 2008г	№ 4-7, 9-11, 13-17, 19-31, 43-45	5439	заготовка древесины								2	1
486	Тодейнопольское	Мандрогское	ООО "Свирьлес" д/а 2-2008-12-71-3 от 09.12 2008г	№№ 41-44, 52-56, 64-75, 83-93, 101-103, 111-114, 122-127, 138-140,	5521,0098	заготовка древесины								3	3
487	Тодейнопольское	Шапшинское	ООО "Свирьлес" д/а 2-2008-12-71-3 от 09.12 2008г	№№ 62-66, 95-106, 119-129, 135-153	10851,9902	заготовка древесины							1		
488	Тодейнопольское	Пирогорское	ООО "Свирьлес" д/а2-2008-12-72-3 от 09.12 2008г	№№ 1-10, 23-32, 50-57	5513,3588	заготовка древесины									2
489	Тодейнопольское	Алехощинское	ООО "Свирьлес" д/а2-2008-12-72-3 от 09.12 2008	№№ 1-68, 71-80, 87-96, 98-123	24060,4921	заготовка древесины				2		80		6	3
490	Тодейнопольское	Ребвинское	АО "Доможировский ЛПХ" д/а 2-2008-12-103-3 от 12.12 2008г	Кв № 32-36, 46-51, 58-60, 69-71,	3470	заготовка древесины			2						1
491	Тодейнопольское	Доможировское	АО "Доможировский ЛПХ" д/а 2-2008-12-103-3 от 12.12 2008г	№ 13-15, 18-21, 24-35,37-60, 62-71, 73-142,	20106	заготовка древесины				3		45	1	6	3
492	Тодейнопольское	Доможировское	АО "Доможировский ЛПХ" д/а 2-2008-12-102-3 от 12.12 2008г	№ 15- 18, 21, 27-34, 38-57, 61-70, 72-76, 78-83, 86-98, 101-115,	10710	заготовка древесины			1	2		40		4	2
493	Тодейнопольское	Логовское	АО "Доможировский ЛПХ" д/а 2-2008-12-102-3 от 12.12 2008г	№ 31-36, 44-52, 67-76	5596	заготовка древесины									
494	Тодейнопольское	Шотозерское	АО "Доможировский ЛПХ" д/а 2-2008-12-102-3 от 12.12 2008г	кв № 32-34, 43-46, 50-62,	4592	заготовка древесины			1	3		20		1	1
495	Тодейнопольское	Свирское сельское	ООО "Стройинт" д/а 20/з-2009-11 от 02.11.2009г	Кв № 19-25,26(часть),27-75, 101-119, 121-126, 290	10220	заготовка древесины				2				2	2
496	Тодейнопольское	Тодейнопольское	ООО "Стройинт" д/а 20/з-2009-11 от 02.11.2009г	Кв № 4- 6, 26,	930	заготовка древесины						15			
497	Тодейнопольское	Свирское	ООО "Стройинт" д/а 20/з-2009-11 от 02.11.2009г	Кв № 1-55,80-87,92-99, 102-125,130-140,146-165, 171-180, 185-192,196-200,	21502	заготовка древесины			1	2		110		5	2
498	Тодейнопольское	Доможировское	ООО "Стройинт" д/а 20/з-2009-11 от 02.11.2009г	№ 1-14,19,20,22-26,35-37,58-60,71,77,84,85,99,100,	6945	заготовка древесины									
499	Тодейнопольское	Кондушское	ООО "Стройинт" д/а 20/з-2009-11 от 02.11.2009г	Кв № 108-110, 117-120	1291	заготовка древесины									
500	Тодейнопольское	Шотозерское	ООО "Стройинт" д/а 20/з-2009-11 от 02.11.2009г	Кв № 4, 11-17, 19-22, 24-31, 35-42, 47- 49,	6717	заготовка древесины								5	2
501	Тодейнопольское	Кондушское	ООО "Алтын" д/а 19/з-2009-11 от 02.11.2009г	Кв № 7,12,13,26,27,35,36,43,53-55,63,81-87	3568	заготовка древесины			1	0,4		24	1	1	1
502	Тодейнопольское	Свирское сельское	ООО "Алтын" д/а 19/з-2009-11 от 02.11.2009г	кв № 1-18	3838	заготовка древесины				0,5				1	
503	Тодейнопольское	Тодейнопольское	ООО "Лодбалтлес" д/а 189/з-2008-12 от 30.12.2008г	Кв № 1-3,13-18,25,32-34,51,	2501	заготовка древесины								2	2
504	Тодейнопольское	Тенгинское	ООО "Лодбалтлес" д/а 189/з-2008-12 от 30.12.2008г	Кв № 1-18,74-81,89-92,	6136	заготовка древесины							1	2	
505	Тодейнопольское	Свирское	ООО "Лодбалтлес" д/а 189/з-2008-12 от 30.12.2008г	в № 56-79,88-91,100,101,126-129,141-145,166-170,181-184,193-195	5915	заготовка древесины			1	7		30	1		3
506	Тодейнопольское	Ерзиничское	ООО "Крона" д/а21/3-2009-11 от 02.11.2009г	Кв № 29-31, 33, 34, 54-63, 78-91, 93, 104, 121-123, 134-138, 153-211, 216-244,	17971	заготовка древесины	1		1			31		4	5
507	Тодейнопольское	Пирогорское	ООО "Крона" д/а21/3-2009-11 от 02.11.2009г	Кв № 11-15,33-39,40,58-60,63,72-87,92-100,109,110,116-127,	9403	заготовка древесины				3		11	1	1	2
508	Тодейнопольское	Алехощинское	ООО "Крона" д/а21/3-2009-11 от 02.11.2009г	Кв № 81-84, 97	833	заготовка древесины						19			1
509	Тодейнопольское	Алехощинское сельское	ООО "Крона" д/а21/3-2009-11 от 02.11.2009г	Кв № 160, 161	227	заготовка древесины						9			
510	Ломоносовское	Гостилицкое	ООО "Ломоносовский ЛесПромСервис" 2-2008-12-73-3 от 10.12.2008	Гостилицкое участктвое лесничество кв №22 в 14, 26, № 23 в 2, 21, 22, кв № 45 в 30, 47, кв № 46 в 8, 18, 19	4769	Заготовка древесины				1,000		6,300	1	4	9
511	Ломоносовское	Копорское	ООО "Террафлор" 96/Т-2010-12 от 24.12.2010	Ленинградская область, Ломоносовский район, Ломоносовское лесничество, Копорское участковое лесничество в квартале № 127(части выделов 13,14), в квартале №128 (часть выдела 17), в квартале 136 (часть выдела 47), в квартале №137(части выделов 2,8), в квартале №138 (часть выдела 1), в квартале №142 (части выделов 5,6,14), в квартале №143(части выделов 1,4)	169,9	Выполнение работ по геологическому изучению недр, разработка месторождений полезных ископаемых						8,574			4
512	Ломоносовское	Гостилицкое	ООО "Террафлор" 117/К-2011-12 от 27.12.2011	Гостилицкое участктвое лесничество кв №22 в 14, 26, № 23 в 2, 21, 22, кв № 45 в 30, 47, кв № 46 в 8, 18, 19	159,51	Выполнение работ по геологическому изучению недр, разработка месторождений полезных ископаемых						9,585			4
513	Ломоносовское	Приморское	ООО "СК "Модуль" 278/К-2017-08 от 08.08.2017	Приморское уч. л-во кв. №№ 17,24,25	10	Выполнение работ по геологическому изучению недр, разработка месторождений полезных ископаемых						1,542			1
514	Ломоносовское	Приморское	ООО "Северная добывающая компания" 296/К-2018-07 от 30.08.2018	Приморское уч. л-во, кв №№ 20 (выделы 15, 19-22, 27, 36, части выделов 24-26), №21(выделы 50, части выделов 32-34, 36, 41-43, 49), №30(выделы 3-8, части выделов 2, 9-17, 54), № 31 (части выделов 1, 2, 6, 7, 48)	57,39	Выполнение работ по геологическому изучению недр, разработка месторождений полезных ископаемых						5,425			3
515	Ломоносовское	Приморское, Сосновоборское	ООО "СК "Модуль" 315/К-2019-03 от 28.03.2019	Ломоносовское лесничество, Сосновоборское уч. л-во, кв № 38 в 1,2,3,4,5,6,7,8,9, Приморское уч. л-во кв № 26 в 1,1,2,2 1,3,4,5,5 1,6,7,8,9,10,11,13,14,19,20,21, кв № 27 в 5,7,11,12,13,14,16,29,31	47,00	Выполнение работ по геологическому изучению недр, разработка месторождений полезных ископаемых						4,587			3
516	Ломоносовское	Сосновоборское	ООО "Мелиоратор" 327/К-2019-08 от 22.08.2019	Ломоносовское л-во, Сосновоборское уч. л-во кв 221 (в 19, 26 28, 31, части в 12,14,17,18,23-25,29,30,32,34-36,38), кв 222 (в 21, 27, части в 9,11,22-24,26,28-30)	23,3882	Выполнение работ по геологическому изучению недр, разработка месторождений полезных ископаемых						1,938			2
517	Ломоносовское	Приморское	ООО "СК "Модуль" 549/К-2020-09 от 28.09.2020	Приморское уч. л-во, кв 27 выд 1,2,6,8,9, части выд 4,7,10,13,14,15,16,27	32,15	Выполнение работ по геологическому изучению недр, разработка месторождений полезных ископаемых									1
518	Ломоносовское	Копорское	ООО "Террафлор" 376/К-2021-09 от 03.03.2022	Копорское уч. л-во, кв 142 (ч в 3,35), кв 127 (ч в 14,17), кв 142 (ч в 3,35), № 143 (ч в 1,32, в 5 1, 7 1, 9 1,17,19 1,20 1,33), № 149 (ч в 1,45), № 127 (ч в 14,17), № 128 (ч в 11,25, в 21 1), № 137 (ч в 2,10,11, в 5), № 138 (ч в 1,2,4,12,23,25,26, в 3,5 1,10 1,11,16 1), № 143 (ч в 1,32, в 2), № 144(ч в 1,28)	160,0462	Выполнение работ по геологическому изучению недр, разработка месторождений полезных ископаемых						3,030			1

ПРАВИТЕЛЬСТВО ЛЕНИНГРАДСКОЙ ОБЛАСТИ

519	Ломоносовское	Приморское	ООО "АрмиСтрой" 390/К-2022-04 от 18.04.2022	Приморское уч. л-во, кв. № 130 в. 8,9,10,12,13,15,16,17,18,20, № 131 в. 15,17,18,24,25,28,29,30,31,34,41	47,4184	Выполнение работ по геологическому изучению недр, обработка месторождения полезных ископаемых						2,430			1
520	Ломоносовское	Копорское	ООО "Террафлор" 398/Т-2022-09 от 15.09.2022	Копорское уч. л-во, кв № 137 в. 9, часть в. 10	5,5307	Выполнение работ по геологическому изучению недр, обработка месторождения полезных ископаемых						0,793			1
521	Ломоносовское	Приморское	ООО "СК "Модуль" 401/К-2022-11 от 25.11.2022	Приморское уч. л-во, кв № 16 в.17, № 17 в. 11,18, в.в. 8,9,12,13,14,16,19,20,23,№ 25 в.в. 2,4,5,10,15,16,19,20,30	33,1000	Выполнение работ по геологическому изучению недр, обработка месторождения полезных ископаемых									
522	Ломоносовское	Сосновоборское	ООО "Командор" 2-2008-09-40-Р от 30.09.2008	Сосновобоское участковое л-во, квартал 10 выделы 2(ч.), 8(ч.)	2,1	Осуществление рекреационной деятельности							1		5
523	Ломоносовское	Сосновоборское	ФГУП "Ермаковский государственный научный центр" 2-2008-12-5-Р от 03.12.2008	Сосновобоское участковое л-во, квартал 1 выделы 2 (ч.), 3 (ч.), 4 (ч.), 5 (ч.), 6 (ч.), 7(ч.), 10(ч.), 14(ч.), 15(ч.), 46(ч.), 49 (ч.), 50(ч.); квартал 2 выдел 5 (ч.), 55(ч.)	8,4	Осуществление рекреационной деятельности			0,200						3
524	Ломоносовское	Сосновоборское	ООО "НПП экологических путешествий "Заяц" 7/Р-2022-12 от 12.12.2022 г.	Сосновоборское уч. л-во, кв. 10 части в. 1, 8, 12	1,248	Осуществление рекреационной деятельности									
525	Ломоносовское	Приморское	СПб ГБУ "Центр "Адмиралтейский" по работе с подростками и молодежью" Распоряжение Правительства ЛО №402-р от 27.07.2012 г.	Ломоносовское л-во, Приморское уч. л-во, кв. 80 выд. 26,35,39, кв. 99 выд. 5,4 СП	1,2875	Бессрочное пользование						0,41			1
526	Ломоносовское	Лопухинское	ЛОГКУ "Дирекция ООПТ" Распоряжение Правительства ЛО № 508-р от 01.08.2025 г.	Лопухинское уч. л-во, кв. 117 в. 7,5,7,1,8,10,12,13,18,19,20,22	4,205	Бессрочное пользование									
527	Ломоносовское	Приморское	ПАО "МТС" 83-2008-10 от 02.10.2008	Ломоносовское л-во,Приморское уч. л-во, квартал 4 выдел 32	0,01	Строительство, реконструкция, эксплуатация линии электропередач, линий связи, дорог, трубопроводов и других линейных объектов									1
528	Ломоносовское	Сосновоборское	АО "Объединенная нефть" 166/ДС-2010-03 от 18.03.2010	Сосновоборское уч., квартал 7 выдел 7,8,9,19	0,9	Строительство, реконструкция, эксплуатация линии электропередач, линий связи, дорог, трубопроводов и других линейных объектов						0,02			2
529	Ломоносовское	Приморское	ООО "Линк девелопмент" 288/ДС-2011-04 от 27.04.2011	Поимоосское участковое лесничество в квартале 157 (часть выдела 3)	0,023	Строительство, реконструкция, эксплуатация линии электропередач, линий связи, дорог, трубопроводов и других линейных объектов									
530	Ломоносовское	Приморское	ООО "Линк девелопмент" 291/ДС-2011-05 от 04.05.2011	Поимоосское участковое лесничество квартал 30 (часть выдела 25)	0,03	Строительство, реконструкция, эксплуатация линии электропередач, линий связи, дорог, трубопроводов и других линейных объектов									1
531	Ломоносовское	Гостилицкое, Приморское	АО "Русские башни" 244/ДС-2010-12 от 24.12.2010	часть выдела выдел 37, квартала 144 Гостилицкого участкового лесничества Ломоносовского лесничества и часть выдела 7, квартала 148 Приморского участкового лесничества	0,0512	Строительство, реконструкция, эксплуатация линии электропередач, линий связи, дорог, трубопроводов и других линейных объектов						0,064			2
532	Ломоносовское	Копорское	ООО "Террафлор" 376/ДС-2012-06 от 20.06.2012	Копорское уч.л-во, кв № 143 в. 16,19	0,163	Строительство, реконструкция, эксплуатация линии электропередач, линий связи, дорог, трубопроводов и других линейных объектов									1
533	Ломоносовское	Копорское	ООО "Террафлор" 442/ДС-2012-12 от 10.12.2012	Копорское уч. л-во, кв № 136 в. 37(ч.), 47(ч.)	1,86	Строительство, реконструкция, эксплуатация линии электропередач, линий связи, дорог, трубопроводов и других линейных объектов						1,118			2
534	Ломоносовское	Гостилицкое	АО "Русские башни" 531/ДС-2013-02 от 25.02.2013	Гостилицкое уч. л-во, кв. № 6 в. 4, 6	0,11	Строительство, реконструкция, эксплуатация линии электропередач, линий связи, дорог, трубопроводов и других линейных объектов									1
535	Ломоносовское	Лопухинское	ДНП "Уютное" 566/ДС-2013-05 от 22.05.2013	Лопухинское уч. л-во, кв. № 91 в. 30	0,4	Строительство, реконструкция, эксплуатация линии электропередач, линий связи, дорог, трубопроводов и других линейных объектов						0,363			2
536	Ломоносовское	Приморское	ООО "Линк девелопмент" 511/ДС-2013-01 от 25.01.2013	Приморское уч. л-во, кв. № 36 в. 11	0,0144	Строительство, реконструкция, эксплуатация линии электропередач, линий связи, дорог, трубопроводов и других линейных объектов									
537	Ломоносовское	Гостилицкое	ООО "Линк девелопмент" 509/ДС-2013-01 от 25.01.2013	Гостилицкое уч. л-во, кв. 8 в. 2	0,0348	Строительство, реконструкция, эксплуатация линии электропередач, линий связи, дорог, трубопроводов и других линейных объектов									1
538	Ломоносовское	Гостилицкое	ЗАО "Гелиум" 464/ДС-2012-12 от 29.12.2012	Гостилицкое уч. л-во, кв. № 157 в. 22, 34	0,0058	Строительство, реконструкция, эксплуатация линии электропередач, линий связи, дорог, трубопроводов и других линейных объектов									
539	Ломоносовское	Ломоносовское	ООО "Бизнес-парк Разбегаево" 639/ДС-2013-11 от 26.11.2013	Ломоносовское л-во, Ломоносовское уч. л-во, кв. № 609 в. 14		Строительство, реконструкция, эксплуатация линии электропередач, линий связи, дорог, трубопроводов и других линейных объектов									1
540	Ломоносовское	Гостилицкое	ООО "Линк девелопмент" 652/ДС-2013-12 от 05.12.2013	Гостилицкое уч. л-во кв. № 27 в. 9	0,0184	Строительство, реконструкция, эксплуатация линии электропередач, линий связи, дорог, трубопроводов и других линейных объектов									1
541	Ломоносовское	Ломоносовское	ДНП "Времена года" 687/ДС-2014-02 от 27.02.2014	Ломоносовское уч. л-во, квартал № 609в 3(ч.)	0,4	Строительство, реконструкция, эксплуатация линии электропередач, линий связи, дорог, трубопроводов и других линейных объектов						0,450			2
542	Ломоносовское	Володарское	ООО "Линк девелопмент" 700/ДС-2014-03 от 27.03.2014	володарское уч. л-во, кв № 25 в. 4	0,0164	Строительство, реконструкция, эксплуатация линии электропередач, линий связи, дорог, трубопроводов и других линейных объектов									

ПРАВИТЕЛЬСТВО ЛЕНИНГРАДСКОЙ ОБЛАСТИ

543	Ломоносовское	Сосновоборское, Копорское	АО "Концерн Росэнергоатом" 100/ДС-2010-07 от 27 11.2014	Сосновоборское уч л-во кв № 117 части выд 20,22,29,30,36 179 части выд 39, 40, № 157 часть выд 24 № 158 части выд 11,14,17,18, № 212 части выд 1,5,6,7,9,10,11,16 № 115 части выд 7,11,17,19,24,25,27,35 № 116 части выд 17,20,32, № 136 части выд 7,17,18,19,20, № 136 часть выд 21, № 137 части выд 1,5,12,31, № 157 части выд 13,17, 3 158 части выд 3,4,5,12,44,63,64, выд 45, № 179 части выд 2,4,6,9,10,12,13,17,17 1,,18,19,24,35,36,37,41,42,43, № 196 части выд 25, 26, 28 № 197 части выд 7,8,11,13,14,15,16,19,20,25,34,39,41, выд 35, № 198 части выд 1, 30 № 212 часть выд 8, № 213 части выд 4,5,8,9,10,11,12,13,32, № 214 части выд 1,2,3,5,6,32, № 115 части выд 28,29,30, № 158 части выд 21,22,25,26,27,31,36,37,39,40,42, № 180 часть выд 37, № 115 части выд 1,6,8,10,12,15,16,18, № 136,части выд 2,17,20,28, № 158 части выд 3,4,5,48,49,57,59,63, № 179 части выд 30,31, № 180 части выд 4,8,10,16,24,30,47, № 198 части выд 2,7,8,11,14,16,17,19,19 1,,21,22,23,26,28,30, № 199 части выд 1,34, № 215 части выд 20,26,29,35, № 216 части выд 9,12,24,25 № 217 части выд 17,18,19,20,21,22,23, № 218 части выд 1,2,4,8,28,33,34 Копорское уч л-во кв № 1 части выд 35,37,39,51, № 15 части выд 19,20,21,22,47,48,51, № 26 часть выд 7, № 26 часть выд 2, № 1 часть выд 2, № 8 части выд 10,16,16 1,,21,24,26, № 12 части выд 8,11,14,15,19,38,40,41,48,49,51,53, № 13 части выд 29,39,43,44,45,46,48,49,59, № 14 части выд [illegible]	152,69	Строительство, реконструкция, эксплуатация линии электропередач, линии связи, дорог, трубопроводов и других линейных объектов						106,34			3
544	Ломоносовское	Приморское	ПАО "Ленэнерго" 765/ДС-2014-10 от 28 11.2014	Приморское уч л-во, кв № 134 части выделов 45,47,48, кв № 112 часть выдела 29, кв № 113 части выделов 29,34, кв № 131 части выделов 38,41, кв № 132 части выделов 41,42,43,50,51,54,57, кв № 134 части выделов 46,62 кв № 136 части выделов 15,34,35,39, кв 137 части выделов 26,32, кв № 138 части выделов 32,39,41,42, кв № 139 части выделов 40,4142,52,53,54 кв № 141 части выделов 26,29, кв № 162 части выделов 4,18,22, кв № 163 части выделов 33,33,36,38	12,27	Строительство, реконструкция, эксплуатация линии электропередач, линии связи, дорог, трубопроводов и других линейных объектов									3
545	Ломоносовское	Гостилицкое	ДНП "Малиновые вечера" 767/ДС-2014-10 от 21.10.2014	Гостилицкое уч л-во кв 3 136 в 1, 2, 3	0,102	Строительство, реконструкция, эксплуатация линии электропередач, линии связи, дорог, трубопроводов и других линейных объектов						0,090			1
546	Ломоносовское	Виндроме Прим	ОАО "Газпром" 795/ДС-2014-12 от 07 05 2015	Кипенское уч л-во кв 63 в 1ч , в 67 в 1ч , кв 69 в 1ч , кв 87 в 4ч , 89 в 7,26, Володарское уч л-во кв 91 в 20,44 90 в 10,12, 89 в 19, 88 в 22,86 в 13, 85 в 10, 84 в 13, Гостилицкое уч л-во кв 157 в 22, 66 в 28, 25 в 17, 18 в 18, 15 в 21, 1 в 47, 2 в , Копорское уч л-во кв 150 в 26ч , 149 в 41ч , 149 в, 304 158 в 16ч , 158 в 16,4,54ч , 148 в 11ч , 152 в 6ч , 158 в 7ч , 118 в 3ч , 106 в 3ч , 150 в 6ч , 160 в 15ч , 152 в 21, Ломоносовское уч л-во кв 313 в 36,33, 309 в 28, 308 в 10, 304 304 в 7, Лопухинское уч л-во кв 8 в 52ч, 25 в 39ч , Сосновоборское уч л-во кв 199 в 344 180 в 47, 158 в 63, 135 в 35, 114 в 48, Гостилицкое уч л-во кв 3 в 48, 4 в 37	0,0227	Строительство, реконструкция, эксплуатация линии электропередач, линии связи, дорог, трубопроводов и других линейных объектов									1
547	Ломоносовское	Кипенское	ООО "Линк девелопмент" 834/ДС-2015-11 от 18 11.2015	Кипенское участковое лесничество квартал 84 часть выдела 33	0,0329	Строительство, реконструкция, эксплуатация линии электропередач, линий связи, дорог, трубопроводов и других линейных объектов									1
548	Ломоносовское	Володарское	ООО "Линк девелопмент" 906/ДС-2016-06 от 03 06 2016	Володарское уч л-во кв № 171 в 9	0,0168	Строительство, реконструкция, эксплуатация линии электропередач, линий связи, дорог, трубопроводов и других линейных объектов									1
549	Ломоносовское	Володарское	ООО "Лемак" 907/ДС-2016-06 от 03 06 2016	Володарское уч л-во, кв № 110 в 84 № 172 в 4,№ 174 в 7, 9, № 183 в 8, 9, 10, № 194 в 7, 18, 19, № 202 в 16, 18, 20	1,4	Строительство, реконструкция, эксплуатация линии электропередач, линий связи, дорог, трубопроводов и других линейных объектов									3
550	Ломоносовское	Гостилицкое	ООО "Линк девелопмент" 1023/ДС-2017-05 от 16 05 2017	Гостилицкое уч л-во, кв 119 в 15	0,022	Строительство, реконструкция, эксплуатация линии электропередач, линий связи, дорог, трубопроводов и других линейных объектов									1
551	Ломоносовское	Володарское	ООО "Линк девелопмент" 1085/ДС-2018-04 от 25 04.2018	Ломоносовское лесничество, Володарское уч л-во, кв № 77 в 5	0,0144	Строительство, реконструкция, эксплуатация линии электропередач, линий связи, дорог, трубопроводов и других линейных объектов									1
552	Ломоносовское	Приморское	ООО "Линк девелопмент" 1115/ДС-2018-07 от 17 07 2018	Приморское уч лес-во, кв № 122 часть выдела 34	0,03	Строительство, реконструкция, эксплуатация линии электропередач, линий связи, дорог, трубопроводов и других линейных объектов									1
553	Ломоносовское	Приморское	ООО "Петровое Инвест" 1080/ДС-2018-03 от 31.06 2018	Приморское уч л-во кв № 132, части выделов 24, 40, 42	0,2884	Строительство, реконструкция, эксплуатация линии электропередач, линий связи, дорог, трубопроводов и других линейных объектов									1
554	Ломоносовское	Приморское	ООО "СДК" 1119/ДС-2018-08 от 22 08 2018	Приморское уч лес-во, кв № 21 части выделов 33, 46	0,5	Строительство, реконструкция, эксплуатация линии электропередач, линий связи, дорог, трубопроводов и других линейных объектов									1
555	Ломоносовское	Володарское	ООО "Линк девелопмент" 1163/ДС-2018-12 от 25 12 2018	Ломоносовское лесничество, Володарское уч л-во, кв № 55 в 3	0,01	Строительство, реконструкция, эксплуатация линии электропередач, линий связи, дорог, трубопроводов и других линейных объектов									1
556	Ломоносовское	Ломоносовское	ЖСК "Новое Заостровье" 1226/ДС-2019-05 от 08 05 2019 г	Ломоносовское л-во, Ломоносовское уч л-во, кв № 403, части выделов 2, 3, 12	0,861	Строительство, реконструкция, эксплуатация линии электропередач, линий связи, дорог, трубопроводов и других линейных объектов									1
557	Ломоносовское	Ломоносовское	ООО "Линк девелопмент" 1185/ДС-2019-03 от 11.03 2019 г	Ломоносовское л-во, Ломоносовское уч л-во, кв № 506 часть выдела 6	0,0225	Строительство, реконструкция, эксплуатация линии электропередач, линий связи, дорог, трубопроводов и других линейных объектов									1
558	Ломоносовское	Ломоносовское	ТСН "Удачное" 1218/ДС-2018-04 от 26 04.2019 г	Ломоносовское л-во, Ломоносовское уч л-во, кв № 507, части выделов 9, 11, 12, 21	0,4026	Строительство, реконструкция, эксплуатация линии электропередач, линий связи, дорог, трубопроводов и других линейных объектов									2
559	Ломоносовское	Сосновоборское	АО "ПЖК" 1250/ДС-2019-05 от 13 05 2019 г	Ломоносовское л-во, Сосновоборское уч л-во кв 7 часть выдела 4	0,0190	Строительство, реконструкция, эксплуатация линии электропередач, линий связи, дорог, трубопроводов и других линейных объектов									1
560	Ломоносовское	Приморское	АО "ПЖК" 1242/ДС-2019-05 от 31.05 2019 г	Ломоносовское л-во, Приморское уч л-во, кв № 122 в 9(ч)	0,0150	Строительство, реконструкция, эксплуатация линии электропередач, линий связи, дорог, трубопроводов и других линейных объектов									1
561	Ломоносовское	Копорское	ООО "ТЕРРАФЛОР" 1555/ДС-2020-03 от 27.03 2020	Ломоносовское уч л-во, Копорское уч л-во, кв 136 часть в 47, в 49, 52, 53, 54, кв 137 в 12, 13	4,8378	Строительство, реконструкция, эксплуатация линии электропередач, линий связи, дорог, трубопроводов и других линейных объектов									1
562	Ломоносовское	Приморское	ООО "СК "Модуль" (субаренда ООО "Лидер" 1532/ДС-2020-02 от 14 02 2020	Ломоносовское уч л-во, Приморское уч л-во, кв № 30 части выд 53,54	1,0010	Строительство, реконструкция, эксплуатация линии электропередач, линий связи, дорог, трубопроводов и других линейных объектов									1

ПРАВИТЕЛЬСТВО ЛЕНИНГРАДСКОЙ ОБЛАСТИ

563	Ломоносовское	Приморское	ОРО "Российское военно-историческое общество" 1514/ДС-2020-01 от 17.01.2020	Ломоносовское л-во Приморское уч л-во, кв № 2 части выд 2,3,13	3,0000	Строительство, реконструкция, эксплуатация линии электропередач, линий связи, дорог, трубопроводов и других линейных объектов									1
564	Ломоносовское	Ломоносовское	Николаев Дмитрий Николаевич 1594/ДС-2020-09 от 07.09.2020	Ломоносовское уч. л-во, кв № 609, в 16	0,3249	Строительство, реконструкция, эксплуатация линии электропередач, линий связи, дорог, трубопроводов и других линейных объектов									2
565	Ломоносовское	Гостилицкое	АО "Русские башни" 1531/ДС-2020-02 от 06.02.2020	Гостилицкое уч. л-во, кв 144 части выд. 37,51	0,0188	Строительство, реконструкция, эксплуатация линии электропередач, линий связи, дорог, трубопроводов и других линейных объектов									1
566	Ломоносовское		ПАО "ФСК ЕЭС" 1266/ДС-2019-06 от 17.06.2019 г.	Приморское уч. л-во, кв № 48 части выделов 1,7,63,66	0,8515	Строительство, реконструкция, эксплуатация линии электропередач, линий связи, дорог, трубопроводов и других линейных объектов									1
567	Ломоносовское	Приморское	ООО "АренаСтрой" 1792/ДС-2022-04 от 08.04.2022	Приморское уч. л-во, кв № 111 (ч в 49), № 112 (ч в 15,22,26,29), № 129 (ч в 4), № 130 (ч в 1)	3,6909	Строительство, реконструкция, эксплуатация линии электропередач, линий связи, дорог, трубопроводов и других линейных объектов			1,5						2
568	Ломоносовское	Приморское	АО "ИПК" 1789/ДС-2022-03 от 29.03.2022	Приморское уч. л-во, кв № 48 части выделов 1,7,63,66	0,3390	Строительство, реконструкция, эксплуатация линии электропередач, линий связи, дорог, трубопроводов и других линейных объектов									1
569	Ломоносовское	Володарское	Шелестюк О.А. 1829/ДС-2022-07 от 13.07.2022	Володарское уч. л-во, кв 77 части в 1 1,5	0,0465	Строительство, реконструкция, эксплуатация линии электропередач, линий связи, дорог, трубопроводов и других линейных объектов									1
570	Ломоносовское	Гостилицкое	ПАО "Россети Ленэнерго" 1786/ДС-2022-03 от 09.03.2022	Гостилицкое уч. л-во, кв № 6 части выд. 9,11,12,15,16,50,60	4,9169	Строительство, реконструкция, эксплуатация линии электропередач, линий связи, дорог, трубопроводов и других линейных объектов									1
571	Ломоносовское	Гостилицкое	ПАО "Россети Ленэнерго" 1811/ДС-2022-05 от 23.05.2022	Гостилицкое уч. л-во, кв 1 части в 14,15,16,17,19,47, кв 2 части в 9,10,11,12,13,14,16,17, кв 6 части в 17,18,50,58, кв 3 части в 6,7,50	14,9696	Строительство, реконструкция, эксплуатация линии электропередач, линий связи, дорог, трубопроводов и других линейных объектов									2
572	Ломоносовское	Приморское	АО "ИПК" 1800/ДС-2022-04 от 18.04.2022	Приморское уч. л-во, кв 87, часть выдела 47	0,0624	Строительство, реконструкция, эксплуатация линии электропередач, линий связи, дорог, трубопроводов и других линейных объектов									1
573	Ломоносовское	Лопухинское	Сосновцев С.С. 1970/ДС-2022-11 от 28.11.2022	Лопухинское уч. л-во, кв 114 в 27, кв 115 в 42,44, кв 128 в 26, ч в 5	0,8904	Строительство, реконструкция, эксплуатация линии электропередач, линий связи, дорог, трубопроводов и других линейных объектов									1
574	Ломоносовское	Приморское	ООО "Линк Девелопмент" 1885/ДС-2023-01 от 13.01.2023	Приморское уч. л-во, кв 112 в 10	0,0075	Строительство, реконструкция, эксплуатация линии электропередач, линий связи, дорог, трубопроводов и других линейных объектов									1
575	Ломоносовское	Кипенское	ПАО "Газпром" 2208кс-2023-05 от 10.05.2023	Кипенское уч. л-во, кв 4, ч в 22	0,0979	Строительство, реконструкция, эксплуатация линии электропередач, линий связи, дорог, трубопроводов и других линейных объектов									1
576	Ломоносовское	Гостилицкое	ООО "ГОО-Энерго" 2219кс-2023-05 от 23.05.2023	Гостилицкое уч. л-во, кв № 12 ч в 17, 20, № 13 ч в 11, 23, 28, в 29	0,6578	Строительство, реконструкция, эксплуатация линии электропередач, линий связи, дорог, трубопроводов и других линейных объектов									1
577	Ломоносовское	Гостилицкое	ООО "Оленка Монтаж" 2213кс-2023-05 от 17.05.2023	Гостилицкое уч. л-во кв 6 ч в 3,6,48,48 1,61	0,3378	Строительство, реконструкция, эксплуатация линии электропередач, линий связи, дорог, трубопроводов и других линейных объектов									1
578	Ломоносовское	Володарское	АО "Газпром газораспределение ЛО" 2240кс-2023-09 от 06.09.2023	Володарское уч. л-во, кв 20 часть выд. 3	0,0102	Строительство, реконструкция, эксплуатация линии электропередач, линий связи, дорог, трубопроводов и других линейных объектов									
579	Ломоносовское	Кипенское	АО "Газпром газораспределение ЛО" 2257кс-2023-10 от 10.10.2023	Кипенское уч. л-во, кв 89, части выд. 19, 22, кв 92 часть выд. 2	0,1023	Строительство, реконструкция, эксплуатация линии электропередач, линий связи, дорог, трубопроводов и других линейных объектов									
580	Ломоносовское	Ломоносовское	АО "Газпром газораспределение ЛО" 2262кс-2023-10 от 16.10.2023	ломоносовскоеуч. л-во, кв. 601, выд. 1	0,2107	Строительство, реконструкция, эксплуатация линии электропередач, линий связи, дорог, трубопроводов и других линейных объектов									1
581	Ломоносовское	Кипенское	ФГКУ «В/ч 71330» Распоряжение Правительства ЛО № 137-р от 06.03.2017 г.	Кипенское уч. л-во, кв. 64 в 13, 65 в 11, 70 в 7, 87 в 14, ч в 7, 89 в 25	0,7472	Бессрочное пользование									1
582	Ломоносовское	Гостилицкое	ФГКУ «В/ч 71330» Распоряжение Правительства ЛО № 189-р от 07.04.2017 г.	Гостилицкое уч. л-во кв № 161 в 39	0,44	Бессрочное пользование									1
583	Ломоносовское	Сосновоборское	ФКП "Дирекция ЮСМинстроя и жил-ком хоз. РФ Распоряжение Правительства ЛО № 686-р 07.10.2019	Ломоносовское л-во, Сосновобоское уч. л-во кв № 2, 3	1,8036	Бессрочное пользование									1
584	Ломоносовское	Сосновоборское	ФКП "Дирекция ЮСМинстроя и жил-ком хоз. РФ Распоряжение Правительства ЛО № 630-р 12.09.2019	Сосновоборское уч. л-во, кв. 3 части выд. 4, 6, 7, 8, 17, 18, 21, кв. 12 часть выд. 1	0,6006	Бессрочное пользование									1
585	Ломоносовское	Гостилицкое Кипенское Ломоносовское	ФГКУ «В/ч 71330» Приказ Минист-ва цифр разв., связи и массов коммуникаций РФ № 329 от 14.04.2023 г.	Гостилицкое уч. л-во, кв 161 в 39, Кипенское уч. л-во, кв 64 в 13, 66 в 11,13, 67 в 10, 70 в 8, 89 в 1,4, Ленинскоское уч. л-во, кв 902 в 1,2,3,5,7	0,6753	Публичный сервитут									1
586	Ломоносовское	Гостилицкое	ПАО "ФСК-Россети" Приказ Минист-ва энергетики РФ № 659 от 14.07.2022 г.	Гостилицкое уч. л-во, кв 6 в 58,60,62, кв 13 в 29, 32, кв 14 в 41,42, кв 16 в 13,14,15,17, кв 64 в 22, кв 71 в 22, кв 162 в 27,28,29, кв 164 в 27,28,29, кв 165, в 13,14,16, кв 166 в 11,12,13	76,1255	Публичный сервитут									1
587	Ломоносовское	Гостилицкое	ПАО "ФСК-Россети" Приказ Минист-ва энергетики РФ № 658 от 14.07.2022 г.	Гостилицкое уч. л-во, кв 6 в 58,60,62, кв 13 в 29,32, кв 16 в 13,14,15,17, кв 71 в 23, кв 162 в 27,28,29, кв 164 в 27,28,29, кв 165, в 13,14,16, кв 166 в 11,12,13	77,262	Публичный сервитут									1
588	Ломоносовское	Гостилицкое	ПАО "ФСК-Россети" Приказ Минист-ва энергетики РФ № 669 от 15.07.2022 г.	Гостилицкое уч. л-во, кв 6 в 61,62	8,8591	Публичный сервитут									1
589	Ломоносовское	Сосновоборское Поимоское	ООО "Гипром Газификация" Постановление Лебяженского ГП № 110 от 06.04.2023	Сосновоборское уч. л. кв № 2, ч в 50, № 3 ч в 21,22,23,26,27,28,29, № 4 ч в 4,10,11,16,37, № 5 ч в 20,21,23,24,25,26,28,32, № 6 ч в 10,11,13,14,15,19,20,21, № 7 ч в 1,3,4,20, Приморское уч. л., кв № 6 ч в 19,21,22,23,27, № 7 ч в 4,8,16,17,27,28,29 № 12 ч в 1,4,5,6,11,29, в 30, № 13 ч в 44,45,53,58 № 14 в 24	9,62	Публичный сервитут									
590	Ломоносовское	Приморское	ФКП "Управление заказчика ЮС минобороны России" 126/БП-2023-02 от 03.02.2023 г	Приморское уч. л-во, кв 13 ч в 58, 14 ч в 24, 12 ч в 29,30, 21 ч в 1,6,13,19,48,56,58,59,614 31 ч в 3,4,13,15,16,48, 30 ч в 39, 31ч в 36,43,44,48, 42 ч в 15,17,18,26,28,29,32,33,34,35,36,38, 47 ч в 28,, 48 ч в 33,34,40,42,43,56,61,62,70, 50 ч в 4,5,6,7,8,35, 51 ч в 1,2,3,4,7,8,13,36,37,45,47,49, 52 ч в 3,12,33,38, 53 ч в 32,36, 54 ч в 21,23, 56 ч в 27,44, 31 ч в 21,23,27,28,29,33,34,48, 139 ч в 36,40,51,54, 122 ч в 36,39,67,, 139 ч в 38,50,58, 140 ч в 1,32, 122 ч в 53,68, 153 ч во 10,16,19,20,24,26,28,33,34,36,44,47, 161 ч в 47, 153 ч в 6,10,37 Ломоносовское уч. л-во, кв 1 ч в 5	11,454	Бессрочное пользование									

ПРАВИТЕЛЬСТВО ЛЕНИНГРАДСКОЙ ОБЛАСТИ

591	Ломоносовское	Ломоносовское	ГУП "Водоканал Санкт-Петербурга" 1821/ДС-2022-06 от 03.06.2022	Ломоносовское уч. л-во, кв. 701 части в: 1, 2, в: 6	5,5886	Водные объекты									1
592	Ломоносовское	Копорское	Булдаков М.Г. 172/р-2010-12 от 23.12.2010	Копорское кв.№ 37 в: 9	0,9	Ведение сельского хозяйства						0,25			1
593	Ломоносовское	Копорское	Шарапова Т.В. 171/с-2010-12 от 23.12.2010	Копорское № 49 выд. 4	0,9	Ведение сельского хозяйства						0,2			1
594	Ломоносовское	Копорское	ООО "Торгово-Промышленная компания "М и Г" 44/С-2011-12 от 28.12.2011	Копорское участковое лесничество, кв. № 38, в: 6, части выделов 1,44,45	5,4	Ведение сельского хозяйства			0,14						3
595	Ломоносовское	Лопухинское	Межрегиональное отд. ВОО ООО 3/О-2013-11 от 01.11.2013	Лопухинское уч. л-во, кв. № 119 в: 33, 42, 43, 58, 65, 66, 67, кв. № 120 в: 16, 25(ч.), 26, 30(ч.), 31(ч.), 43(ч.), 44(ч.), 45(ч.), 48(ч.), 49(ч.), 50(ч.).	14,9	Ведение охотничьего хозяйства и осуществление охоты								2	1
596	Ломоносовское	Гостилицкое	ООО "Тисс" 3/О-2014-06 от 30.06.2014	Ломоносовское л-во, Гостилицкое уч. л-во, кв. № 71 в 18(ч.)	1,2	Ведение охотничьего хозяйства и осуществление охоты							1		1
597	Ломоносовское	Лопухинское	ООО "ЛюМ" 9/П-2014-02 от 14.02.2014	Лопухинское уч. л-во, кв. № 138 в: 2,23	2,5	Переработка древесины и иных лесных ресурсов						0,700	1	1	2
598	Ломоносовское	Приморское	ООО "ПетроДом" 2-2014-07-2-ПД от 24.07.2014	Приморское уч. л-во кв. № 34 в: 38, № 48 в: 8	6,2	Переработка древесины и иных лесных ресурсов						1,700	1	1	2
599	Ломоносовское	Лопухинское	ООО "ГЛЗ" 2254кс-2023-09 от 25.09.2023	Лопухинское уч. л-во, кв. 41 в: 29, 42 в: 10,25-28,30-32, ч в: 34, 43 в: 27, ч. в: 26, 54 ч в: 35, в: 36, 55 в: 2-6,15, ч в: 14, 56 в: 22,ч в: 21, 29 в: 1-28,, 30 в: 1-37, 31 ч в: 3,8,16,18,19,24-26,28,33,44,47, в: 1,2,6,7,11-15,20-23,27,29-32,46, 42 в: 5 2,6 1,7-9,12,14-16,33,35, 43 в: 1-25, ч в: 2,5,9-11,16,43, 56 в: 1-20,ч в: 9,7,14,15,20-22,26, 70 в: 2-14,ч в: 50,52, 71 в: 1-4,10-12,15-30, 59 ч в: 14,48,56,58	1029,8404	Изыскательские работы									1
600	Ломоносовское	Сосновобоокое, Лопухинское	Православная местная религ. Орг-ция "Приход собора Апостола Андр. Первозванного в г. Кронштадте 124/БП-2022-07 от 06.07.2022	Сосновоборское уч. л-во, кв. 171 части в: 6,12,19,20,24,26,31,35,38, в: 25, кв. 192 части в: 7,8,56 □ Сосновоборское уч. л-во, кв. 171 части в: 19,20 □ Сосновоборское уч. л-во, кв. 171 часть в: 26, кв. 192 части в: 8,56□ Лопухинское уч. л-во, кв. 1 части в: 2,7,8,21,54□ Сосновоборское уч. л-во, кв. 1 части: 1,2,3,7,21	27,1152	Осуществление религиозной деятельности									
601	Ломоносовское	Кипенское	СПб ГБУ "Курортный лесопарк" (47 14 0000000 39845) Распоряжение Правительства ЛО № 519-р от 27.07.2020 г.	Кипенское уч. л-во, кв. 28 выд. 1, 4, 5, 6	49,5	Выращивание посадочного материала (Постоянное бессрочное пользование)									1
602	Ломоносовское	Кипенское	СПб ГБУ "Курортный лесопарк" (47 14 0000000 39846) Распоряжение Правительства ЛО № 426-р от 30.07.2020 г.	Кипенское уч. л-во, кв. № 58, в: 1,4,6	122,5	Выращивание посадочного материала (Постоянное бессрочное пользование)									1
603	Ломоносовское	Володарское	СПб ГБУ "Курортный лесопарк" (47 14 0000000 39848) Распоряжение Правительства ЛО № 426-р от 30.07.2020 г.	Бронларское уч. л-во, кв. № 194	0,616	Выращивание посадочного материала (Постоянное бессрочное пользование)									1
604	Ломоносовское	Володарское	СПб ГБУ "Курортный лесопарк" (47 14 0000000 39847) Распоряжение Правительства ЛО № 425-р от 30.07.2020 г.	Володарское уч. л-во, ув. № 197 в: 6, № 204 в: 1, 5, части в: 2, 3, 4.	90,2	Выращивание посадочного материала (Постоянное бессрочное пользование)									1
605	Лужское	Низовское Мшинское Долговское	ООО "Лес-Луга"	73-114,119-132,140-158,164-167,174-176,184,185 Низовское, 1-95,99-112,115-131,137-141,147-165 Мшинское, 1-4,7-12,17-21,30-36,44-47,54-56,59,72 Долговское	54150	Заготовка древесины	0,14		0,8	1,2		22		6	6
606	Лужское	Осьминское	ООО "Лес-Луга"	1-150,157,162 Осьминское	26256	Заготовка древесины	0,1		0,7	2,2		6,7		4	12
607	Лужское	Красногорское	ООО "Лес-Луга"	1-99,104-106,114-118 Красногорское	22004	Заготовка древесины	0,11		0,6	4,1		22,5		4	11
608	Лужское	Низовское Мшинское	ООО "Лес-Луга"	159-163,168-173,177-183,186-190 Низовское, 96-98,113-114,192-196,242-248 Мшинское	4951	Заготовка древесины	0,04		0,5	1		0,6		4	2
609	Лужское	Низовское Толмачевское Долговское	ООО "Лес-Луга"	21-23,32-35,42,54,57-58,66-67,133 Низовское, 1-22,36-63,81-89,100-108,126-134,141-155 Толмачевское, 25-29,39-42,48-50,58,73 Долговское	10009	Заготовка древесины				1,5		11		5	5
610	Лужское	Печковское	АО "Петровпес-Любань"	9,19,20,31-41,46-56,61-68,75-78,85-87,98 Печковское	5468	Заготовка древесины	1,45		1,5	0,52	1	1,56	1	2	1
611	Лужское	Чоловское Печковское	ООО "Альфа"	5ч,6-8,13ч,14-18,22ч,23-27,28ч,29-33,41ч,42-47,51ч,52-56,66ч,67 70,81ч,82 Чоловское, 1-6,12-14,23-26,42,43 Печковское	6916,1	Заготовка древесины	8,5		4,5	1		5,8		2	6
612	Лужское	Оредежское Бутковское	ООО "Альфа"	63,91 Оредежское, 1-19,22-34,37-101,201-262,301-368 Бережковское	46835	Заготовка древесины	12,5		19	19		57		15	24
613	Лужское	Черменецкое	ООО "Чарт"	105-112,116-127,129-136 Черменецкое	5097	Заготовка древесины			0,5	0,15	1	5		3	2
614	Лужское	Шильцевское Черменецкое	ООО "Альфа"	101ч,103,105,106,108-116,118,122,201-228,301-355,401ч,402ч,403,406-408 Шильцевское, 1-20,26-35,43-55,92,93,95,113-115,128,147-163 Черменецкое	22118,4	Заготовка древесины	4,2		13,2	8	1	28	1	8	11
615	Лужское	Шильцевское Сябрское	ООО "Альфа"	1-37,41-45,47-51 Шильцевское 1-133 Сябрское	52002	Заготовка древесины	4,7		12,5	8,5		59,2		9	16
616	Лужское	Шильцевское Жельцевское Черменецкое Лужское Толмачевское	ООО "Альфа"	102,104,107,117,119-121,401ч,402ч,404,405,409-431 Шильцевское, 151,157-163,165-169,215-242,301-334,401-405,409-431 Жельцевское, 21-25,36-42,56-79,80ч,81-86,87ч,88-91,96-104 Черменецкое, 1-12,13ч,14-51,52ч,53-70,71ч,72ч,73-81,82ч,83ч,84-91,92ч,93-99,100ч-104ч,105-136,137ч,138ч,139-141,142ч,143ч,144-147,148ч,149-152,153ч,154,155ч,156-169 Лужское, 32-35,77-80,95-99,111-125 Толмачевское	55010,9	Заготовка древесины			0,5	10		13,5		11	18
617	Лужское	Лутовское Жельцевское	ООО "Альфа"	101-127,129-142,146,148-151,154ч,155-163,167,168ч,169-173,174ч,186ч,187 Лутовское, 101-109,111-128,131-134,137-141,154-156 Жельцевское	13513,9	Заготовка древесины	8,8		8,1			16,7		5	7
618	Лужское	Лутовское Николаевское	ООО "Альфа"	1-84,128,143-145,147,152,153,154ч,164-166,168ч,174ч,175-185,186ч,188-193,195-203 Лутовское, 1-97 Николаевское	41310,1	Заготовка древесины	17,7		42,2	11		52		10	21
619	Лужское	Мшинское Долговское Чоловское Оредежское Жельцевское Толмачевское	ООО "Мегатех"	166 Мшинское, 5,6,13-16,22-24,37,38,43,51-53,57,60-71,74-90 Долговское, 1-4,5ч,9-12,13ч,19-21,22ч,28ч,34-40,41ч,48-50,51ч,57-65,66ч,71-80,81ч,83-109 Чоловское, 1-62,92-94 Оредежское, 110,135,136,142-150,152,153,164,201-214,406,701 Жельцевское, 23-31,64-76,90-94,109,110,135-140,156,157 Толмачевское	42240,9	Заготовка древесины			1	8		51,8		10	18

ПРАВИТЕЛЬСТВО ЛЕНИНГРАДСКОЙ ОБЛАСТИ

620	Лужское	Низовское Жельцевское	ООО "Мегатех"	1-20,24-31,36-41,44-53,55,56,59-65,68-72,115-118,134-139 Низовское; 1-46 Жельцевское	16184	Заготовка древесина	1		1,5	3,5		23,5		6	8
621	Любанское	Андриановское	ГБПОУ ЛО «Лисинский лесной колледж»	1-59	12428	Осуществление научно-исследовательской деятельности, образовательной деятельности								2	1
622	Любанское	Апраксинское	ООО «Траст лес» (договор аренды лесного участка № 6/3-2010-01 от 03.02.2010 г.)	3 (35)	11,5	Заготовка древесины									
623	Любанское	Апраксинское	ООО «Траст лес» (договор аренды лесного участка № 16/3-2014-02 от 14.02.2014 г.)	73-77,83,84,87,91-95,99-101,104-106,110-118,121,122,124-127,130-134,138,145-149	7406	Заготовка древесины				1,3		3,5		2	2
624	Любанское	Апраксинское	ООО «Траст лес» (договор аренды лесного участка № 3/3-2009-06 от 06.06.2009 г.)	32-43,47,50,59-63,65-72,78-82,85,86,88-90,96-98,102,103,107-109,119,120,123,128,129,135-137,139-144,151	9652	Заготовка древесины				5,4		9,44		1	2
625	Любанское	Апраксинское	ООО «Поли оаф механика» (договор аренды лесного участка № 2-2008-11-1-3 от 05.11.2008 г.)	2,3,4-7,11-31,44-46,48,49,51-58,64,150	8173,5	Заготовка древесины									
626	Любанское	Апраксинское	свободная от аренды территория	8,9	410										
627	Любанское	Броницкое	ООО «Термотех» (договор аренды лесного участка № 2-2008-11-8-3 от 10.11.2008 г.)	1-17,21-29,35-41,47-54,58-65,68-69,71-76,79	13167	Заготовка древесины				2,5		11		3	2
628	Любанское	Броницкое	ООО «Поли оаф механика» (договор аренды лесного участка № 2-2008-11-1-3 от 05.11.2008 г.)	18-20,30-34,42-46,55-57,66,67,70,77,78,80-92	5338	Заготовка древесины						14,2		2	
629	Любанское	Броницкое	ООО «Траст лес» (договор аренды лесного участка № 3/3-2009-06 от 06.06.2009 г.)	93-104	1374	Заготовка древесины									
630	Любанское	Добросельское	ООО «Термотех» (договор аренды лесного участка № 2-2008-129-3 от 16.12.2008 г.)	1-20,23,24,26-38,43,44,47-54,59-78,83-86	11599	Заготовка древесины				1,8		10,6	2	2	2
631	Любанское	Добросельское	ООО «Термотех» (договор аренды лесного участка № 2-2008-127-3 от 16.12.2008 г.)	21,22,39-42,55-58,79-82	2855	Заготовка древесины				0,8		6		2	2
632	Любанское	Дубовицкое	ООО «Траст лес» (договор аренды лесного участка № 6/3-2010-01 от 03.02.2010 г.)	129,149,150,156,157,161,163-165,168,169,171,173-175	3377	Заготовка древесины									
633	Любанское	Дубовицкое	ООО «Траст лес» (договор аренды лесного участка № 3/3-2009-06 от 06.06.2009 г.)	131	116	Заготовка древесины									
634	Любанское	Дубовицкое	ООО «Траст лес» (договор аренды лесного участка № 16/3-2014-02 от 14.02.2014 г.)	130,151-155,158-160,162,166,167,170,172,176	1977	Заготовка древесины									
635	Любанское	Дубовицкое	ООО «Соловжество» (договор аренды лесного участка № 2-2008-12-63-3 от 09.12.2008 г.	1-128,132-148	34598	Заготовка древесины	1,5			6,1		7,0	2	1	2
636	Любанское	Каменское	ООО «Свитобор» (договор аренды лесного участка № 2-2008-12-51-3 от08.12.2008 г	3-6,16-22,33-36,46-50,55-60,65-75,86-92,100-104	8668	Заготовка древесины				2,7		8,3	2	2	2
637	Любанское	Каменское	ООО «Транслес-1» (договор аренды лесного участка № 2-2008-12-105-3 от 12.12.2008 г.	1-2,12-15,29-32,37-45,51-54,61-64,84,85	4452	Заготовка древесины						3,2		2	2
638	Любанское	Каменское	ООО «Термотех» (договор аренды лесного участка № 2-2008-11-8-3 от 10.11.2008 г.)	7-11,23-28,76-78,116-119,124-128	8221	Заготовка древесины									
639	Любанское	Каменское	ООО «Соловжество» (договор аренды лесного участка № 2-2008-12-63-3 от 09.12.2008 г.	79-83,93-99,105-115,120-123,129-142	6515	Заготовка древесины								1	1
640	Любанское	Красноборское	ООО «Траст лес» (договор аренды лесного участка № 23/3-2009-11 от 02.11.2009 г.)	1-96	7525	Заготовка древесины							2		
641	Любанское	Любанское	ООО «Траст лес» (договор аренды лесного участка № 6/3-2010-01 от 03.02.2010 г.)	1-52,76	6286	Заготовка древесины				1,3		3		2	2
642	Любанское	Любанское	ООО «Поли оаф механика» (договор аренды лесного участка № 2-2008-11-1-3 от 05.11.2008 г.)	105-131	3063	Заготовка древесины	0,8			3,5					2
643	Любанское	Любанское	ООО «Траст лес» (договор аренды лесного участка № 3/3-2009-06 от 06.06.2009 г.)	53-75,77-104	5605	Заготовка древесины									
644	Любанское	Осничевское	ООО «Траст лес» (договор аренды лесного участка № 3/3-2009-06 от 06.06.2009 г.)	1-6,7,101,102,104-110,201-211,301-314,401-422,501-527,601-635	15593	Заготовка древесины						0,76	1	1	1
645	Любанское	Саблинское	ООО «Траст лес» (договор аренды лесного участка № 23/3-2009-11 от 02.11.2009 г.)	1-114	10900	Заготовка древесины				3		7,5	3	2	3
646	Любанское	Тосненское	ГБПОУ ЛО «Лисинский лесной колледж»	1-115	10904	Осуществление научно-исследовательской деятельности, образовательной деятельности									
647	Любанское	Трубниковское	ООО «Поли оаф механика» (договор аренды лесного участка № 2-2008-11-1-3 от 05.11.2008 г.)	133-140,142-145,147,148,152-155	2661	Заготовка древесины								2	
648	Любанское	Трубниковское	ООО «Траст лес» (договор аренды лесного участка № 3/3-2009-06 от 06.06.2009 г.)	111	99	Заготовка древесины									
649	Любанское	Трубниковское	ООО «Траст лес» (договор аренды лесного участка № 16/3-2014-02 от 14.02.2014 г.)	97,98,112-115	961	Заготовка древесины									
650	Любанское	Трубниковское	свободная от аренды территория	1-96,99103-105,107-110,116-138,141,146,149,150	16384										
651	Любанское	Ульяновское	ООО «Траст лес» (договор аренды лесного участка № 23/3-2009-11 от 02.11.2009 г.)	1-131	13661	Заготовка древесины								1	
652	Любанское	Ушакинское	ООО «СЦ ВУД»	1-121	17079	Заготовка древесины				2,3		7,5	2	3	2
653	Любанское	Шапкинское	ГБПОУ ЛО «Лисинский лесной колледж»	1-151	16858	Осуществление научно-исследовательской деятельности, образовательной деятельности				5,3		6			2
654	Подпорожское	Пригородное	ООО "Аста" №02-2008-11-29-3 от 28.11.2008	1-18, 22-28, 32-34, 38-45, 74, 75, 95-101, 120-124, 141-151, 171-180, 197-219	15 285	Заготовка древесины				4		10,5		3	1

ПРАВИТЕЛЬСТВО ЛЕНИНГРАДСКОЙ ОБЛАСТИ

655	Подпорожское	Винницкое сельское	ООО "Виннес" №66/3-2010-05 от 14.05.2010	124-131 145-147 252 271 272 279-283 290-294	100 623	заготовка древесины				3,7		39,2	1	15	10
656	Подпорожское	Винницкое		117-126, 131-147											
657	Подпорожское	Немжинское		91-93 161 162											
658	Подпорожское	Курбинское		1-12, 22-47, 55-71, 79-286											
659	Подпорожское	Лукинское		29-182											
660	Подпорожское	Важинское сельское	ООО "Древпром" №2-2008-12-48-3 от 08.12.2008	1-12, 21-31, 40-42, 49-51, 59, 69, 70, 176-180	7 426	заготовка древесины			2	1		7,4		1	1
661	Подпорожское	Онежское	ООО "Марлен" №53/32010-02 от 18.02.2010	19, 20, 22-24, 28, 34, 51, 60-63, 69-71, 74, 81-88, 96-102, 110-137	20 140	заготовка древесины				3		19		3	3
662	Подпорожское	Юксовское		121-126											
663	Подпорожское	Винницкое сельское		14-33											
664	Подпорожское	Онежское	ООО "Марлен" №2-2008-12-75-3 от 10.12.2008	35-38, 40-44, 52-56	6 113	заготовка древесины				4		11		2	2
665	Подпорожское	Юксовское		49 68-70 78-80 85-87 92-94											
666	Подпорожское	Остречинское	ООО "Мется Форест Подпорожье" №2-2008-12-44-3 от 08.12.2008	1/-89	21 374	заготовка древесины			0,12	1,9		36,9		1	3
667	Подпорожское	Токарское	ООО "Мется Форест Подпорожье" №2-2008-12-45-3 от 08.12.2008	44-46, 55-57, 69-72, 79-81, 119-124, 133, 134, 140-150, 157-163	30 074	заготовка древесины			0,2	2,8		37,6		5	3
668	Подпорожское	Остречинское		95-105 109-119 123-173											
669	Подпорожское	Пригородное		51-54, 56-61, 65-72, 87-92, 116-119, 166-170											
670	Подпорожское	Важинское	ООО "Мется Форест Подпорожье" №2-2008-12-46-3 от 08.12.2008	1 -119	108 931	заготовка древесины	0,6		0,6	12,9		127,4		24	15
671	Подпорожское	Токарское		1-43, 47-54, 58-68, 73-78, 84-90, 96-101											
672	Подпорожское	Остречинское		90-94 106-108 120-122											
673	Подпорожское	Свирское		63-78, 80-85, 87, 88, 98-114, 121-125											
674	Подпорожское	Юксовское	ООО "Мется Форест Подпорожье" №2-2008-12-47-3 от 08.12.2008	15-18, 28-34, 40-48, 50-67, 71-76, 81-83, 88-91, 95-99, 102, 103, 110	16 180	заготовка древесины			0,5	1,5		14,9	1	5	3
675	Подпорожское	Подпорожское	ООО "Мется Форест Подпорожье" №69/32010-06 от 21.06.2010	43	32 676, 8	заготовка древесины			0,2	3,5		61,1		7	5
676	Подпорожское	Свирское		1-62, 79, 86, 89-97, 115-120, 126-154											
677	Подпорожское	Пригородное		73 93 94											
678	Подпорожское	Важинское сельское		15, 16, 20, 36-39, 46-48, 58, 93, 110, 139, 1545, 162, 167, 181-192, 196											
679	Подпорожское	Токасское		93											
680	Подпорожское	Юксовское		1-14, 19-27, 35-39											
681	Подпорожское	Винницкое сельское	ООО "Нина" №2-2008-12-57/3 от 08.12.2008	34-36, 38-41, 134-141, 143, 144, 148-153, 155-162, 164, 165	5 336	заготовка древесины				4		29	2	2	5
682	Подпорожское	Токарское	ООО "Петровлес-Подпорожье" №2-2008-11-26-3 от 28.11.2008	82, 83, 91, 92, 94, 95, 102-118, 125-132, 135-139, 151-156	6 668	заготовка древесины				0,6		16,2		1	1
683	Подпорожское	Курбинское	ООО "Петровлес-Подпорожье" №2-2008-11-27-3 от 28.11.2008	13-21, 48-54, 72-78	5 030	заготовка древесины			0,1	0,5		8,6		2	1
684	Подпорожское	Немжинское	ООО "Петровлес-Подпорожье" №2-2008-11-28-3 от 28.11.2008	1-90, 94-160, 163-170	38 319	заготовка древесины			0,2	3,2	1	76,3		7	4
685	Подпорожское	Лукинское	ООО "Петровлес-Подпорожье" №67/3-2010-05 от 14.05.2010	1/-28	5 777	заготовка древесины			0,5	1,1	1	14,3		2	2
686	Подпорожское	Онежское	ООО "Пеле" №54/3-2010-02 от 18.02.2010	21	11 469	заготовка древесины				1,1		13,5		2	2
687	Подпорожское	Красноборское		28-76											
688	Подпорожское	Тукшинское	ООО "Регион" №65/3-2010-05 от 14.05.2010	1-112	31 604	заготовка древесины	5		15	3,3		30		7	4
689	Подпорожское	Винницкое сельское		37 42 43 47 50 57-64 71-73 85-89 102-105											
690	Подпорожское	Онежское	ООО "Светочь" №2-2008-12-284-3 от 30.12.2008	7-18, 25-27, 32, 33, 39, 45-50, 57-59, 73	6 021	заготовка древесины				1		10,1		3	5
691	Подпорожское	Юксовское	ООО "Северо-Западный Лесокомбинат" №68/3-2010-05 от 14.05.2010	77 84 11	50 878,40	заготовка древесины			0,3	4,6		50,6		6	11
692	Подпорожское	Красноборское		77-93											
693	Подпорожское	Гонгинское		1-13, 22-24, 35-40, 53-57, 66-70, 90-97, 102-105, 109-112, 119-124											
694	Подпорожское	Винницкое сельское	ООО "Северо-Западный Лесокомбинат" №2-2008-12-247-3 от 16.12.2008	1-13, 44-46, 48, 49, 51-56, 56-70, 74-84, 90-101, 106-123, 132, 133, 142, 154, 163, 166-251, 253-259, 261-270, 273-278, 284-289, 295-297											
695	Подпорожское	Винницкое		101, 127-130, 148											
696	Подпорожское	Гонгинское	ООО "Северо-Западный Лесокомбинат" №2-2008-12-247-3 от 16.12.2008	14-21, 25-34, 41-52, 58-65, 71-89, 98-101, 106-108, 113-118	18 214	заготовка древесины			0,1	1,5		18,9		4	3
697	Подпорожское	Пертозерское	ООО "Свирьлес" №2-2008-12-132-3 от 16.12.2008	1-115	31 163	заготовка древесины			0,2	2,6		22,4		4	3
698	Подпорожское	Винницкое	ООО "Софиц" №2-2008-12-77-3 от 10.12.2008			заготовка древесины	2,5		1,5	2		33,3		4	7
699	Подпорожское	Юксовское	ООО "Софиц" №2-2008-12-78-3 от 10.12.2008	100, 101, 104-109, 112-120	9571	заготовка древесины				2		10		12	3
700	Подпорожское	Онежское		29-31 64-68 75-80 89-95 103-109											
701	Приозерское	Антикайненское	АО "Приозерский ДОЗ" 2-2008-11-6-3 от 10.11.2008	кв 17-19,32-35,45-52,61-67,78-83,90-95,107-109,111,112, 127-131,146,147		Заготовка	0	0	0	1	0	5	0	0	1
702	Приозерское	Антикайненское	АО "Лемо-Вуд" 2-2008-11-14-3 от 10.11.2008	кв 1, 20, 21, 36, 37, 53, 87, 88, 100, 101, 110, 115, 122-125, 185, 186, 187		Заготовка	0	0	0	0	0	0	1	1	2
703	Приозерское	Антикайненское	АО "Лемо-Вуд" 2-2008-11-15-3 от 10.11.2008	кв 168-184		Заготовка	0	0	0	0	0	0	0	1	5
704	Приозерское	Антикайненское	ЗАО "Приозерский лесокомбинат" 2-2008-12-219-3 от 16.12.2008	кв 86, 89, 96-99, 102-106, 113, 114, 116-121, 126, 132-145, 148-167		Заготовка	0	0	0	0	0	10	0	7	10
705	Приозерское	Борисовское	АО "Лемо-Вуд" 2-2008-11-13-3 от 10.11.2008	кв 1-121		Заготовка	0	0	0	4	0	46	0	2	5
706	Приозерское	Вуоксинское	АО "Приозерский ДОЗ" 2-2008-11-6-3 от 10.11.2008	кв 114-117, 131, 132, 141, 142, 149, 150, 161		Заготовка	0	0	0	1	0	8	0	1	2
707	Приозерское	Вуоксинское	АО "Лемо-Вуд" 2-2008-11-14-3 от 10.11.2008	кв 1-18, 20-26, 31,-38, 41-50, 53-72, 75-78, 81-113, 118-130, 133-140, 143-148, 151-158, 160, 162-167, 169, 170, 171, 175-189, 199, 211, 215, 218, 221-223, 225-228, 231, 232,233, 234, 236-243		Заготовка	0	0	0	1	0	0	0	2	0
708	Приозерское	Вуоксинское	АО "Лемо-Вуд" 2-2008-11-15-3 от 10.11.2008	кв 19, 27-30, 39, 40, 51, 52, 73, 74, 79, 80, 159, 168, 172, 173, 190-198, 200-210, 212-214, 216, 217, 219, 220, 224, 229, 230, 235		Заготовка	0	0	0	1	0	5	0	2	5
709	Приозерское	Громовское	АО "Приозерский ДОЗ" 2-2008-11-6-3 от 10.11.2008	кв 5-8, 11-13, 15, 16, 18-20, 24-27, 30-35, 37, 39-43, 45-55,57, 58, 62-75, 78-83, 85-87, 89, 92, 96, 97, 100, 107-112, 114-116, 119, 120, 125, 126, 146, 149, 151-154, 160-163, 166-174, 176-186, 188-194, 199-202		Заготовка	0	0	0	4	0	42	0	0	0
710	Приозерское	Громовское	АО "Приозерский ДОЗ" 2-2008-11-5-3 от 10.11.2008	кв 1-4, 9, 10, 14, 17, 21-23, 28, 29, 36, 38, 44, 56, 59-61, 74-77, 84, 88, 90, 91, 93-95, 98-99, 101-106, 113, 117, 118, 121-124, 127-145, 147, 148, 150, 155-159, 164-167, 175, 187, 195,196, 197, 198, 203-205		Заготовка	0	0	0	5	0	27	0	4	11
711	Приозерское	Денисовское	ООО "Привус" 2-2008-12-181-3 от 16.12.2008	кв 1-52		Заготовка	0	0	5,4	2	0	34	0	1	3
712	Приозерское	Джатиевское	АО "Приозерский ДОЗ" 2-2008-11-6-3 от 10.11.2008	кв 1, 2, 14, 29, 30, 37-40, 48-52, 65-70, 90, 91, 133, 138, 145, 146, 150-153, 157, 158, 164-166		Заготовка	0	0	0	0	0	0	0	0	1

ПРАВИТЕЛЬСТВО ЛЕНИНГРАДСКОЙ ОБЛАСТИ

713	Приозерское	Джатиевское	АО "Лемо-Вуд" 2-2008-11-14-3 от 10.11.2008	кв 3-6, 11, 15-19, 24,31-34, 35, 36, 41-45, 47, 53, 55, 59-64, 74-77, 80, 81, 84, 85-89, 95-97, 99-101, 105, 106, 109-112, 117-121, 126-130, 134, 139-143, 147, 148, 149, 154-156, 159-163, 167-182		Заготовка	0	0	0	0	0	0	1	2	2
714	Приозерское	Джатиевское	АО "Лемо-Вуд" 2-2008-11-15-3 от 10.11.2008	кв 7-10, 12, 13, 20-23, 25-28, 46, 54, 56-58, 71-73, 78, 79, 82, 83, 92-94, 98, 102-104, 107, 108, 113-116, 122-125, 131, 132, 135-137, 144		Заготовка	0	0	0	0	0	0	0	0	0
715	Приозерское	Коммунаское	АО "Приозерский ДОЗ" 2-2008-11-6-3 от 10.11.2008	кв 46, 47, 53, 54, 70-72, 76-80, 93, 94		Заготовка	0	0	0	0	0	9	0	2	0
716	Приозерское	Коммунаское	АО "Лемо-Вуд" 2-2008-11-14-3 от 10.11.2008	кв 1-19, 21, 22, 23, 26, 28, 33, 34, 43, 48, 55, 59-63, 81-53, 88, 95		Заготовка	0	0	0,6	0	0	36	0	2	4
717	Приозерское	Коммунаское	АО "Лемо-Вуд" 2-2008-11-15-3 от 10.11.2008	кв 20, 24, 25, 27, 29-32, 35-42, 44, 45, 49-52, 56-58, 64-69,73-75, 84-87, 89-92, 96-107		Заготовка	0	0	1	0	0	36	0	1	5
718	Приозерское	Конковское	АО "Лемо-Вуд" 2-2008-11-13-3 от 10.11.2008	кв 1-67, 68 (часть), 69-103		Заготовка	0	0	0	5	0	73	0	2	5
719	Приозерское	Куйбышевское	АО "Приозерский ДОЗ" 2-2008-11-4-3 от 10.11.2008	кв 1-32, 34, 35, 37-42, 54-50, 52-59, 61-63, 65, 66, 70, 71, 73-75, 79, 81, 82, 85, 87-89, 95, 97-102, 105, 109, 114, 118, 125, 126, 131, 138, 146, 152, 154		Заготовка	0	0	4	1	0	45	1	2	6
720	Приозерское	Куйбышевское	АО "Приозерский ДОЗ" 2-2008-11-6-3 от 10.11.2008	кв 36, 43, 44, 51, 60, 64, 67-69, 72, 76-78, 80, 83, 84, 86, 90-94, 96, 103, 104, 106-108, 110-113, 115-117, 119-124, 127-130, 132-137, 139-145, 174-151, 153, 155-163		Заготовка	0	0	0	2	0	41	0	2	1
721	Приозерское	Кучеровское	ООО "Принус" 2-2008-12-180-3 от 16.12.2008	кв 1-166		Заготовка	0	0	6,5	1,5	0	55	0	6	10
722	Приозерское	Ладожское	АО "Приозерский ДОЗ" 2-2008-11-6-3 от 10.11.2008	кв 3, 6, 7, 14, 16, 18-21, 27, 28, 31, 32, 58, 67, 68, 73, 74, 81, 82, 91, 92, 96-98, 102, 103		Заготовка	0	0	0	0	0	5	0	0	1
723	Приозерское	Ладожское	ООО "Интересолар" 2-2008-12-156-3 от 16.12.2008	кв 1, 2, 4, 5, 8-13, 15, 17, 22-26, 29, 30, 33-57, 59-66, 69, 72, 75-80, 83-90, 93-95, 99, 100, 101, 104		Заготовка	0	0	5	4	0	30	0	6	10
724	Приозерское	Ладожское южное	ООО "Принус" 2-2008-12-181-3 от 16.12.2008	кв 1-37, 42, 43, 47-59, 65-74		Заготовка	0	0	0	2	0	18,7	0	4	4
725	Приозерское	Мичуринское	ООО "Интересолар" 2-2008-12-158-3 от 16.12.2008	кв 1-164		Заготовка	0	0	1,5	4	0	65	1	10	15
726	Приозерское	Мичуринское северное	ЗАО "Приозерская Лесная Компания" 2-2008-12-126-3 от 16.12.2008	кв 1-89		Заготовка	0	0	2	4	0	45	1	4	10
727	Приозерское	Некрасовское	АО "Приозерский ДОЗ" 2-2008-11-6-3 от 10.11.2008	кв 1-5, 19, 30, 35-38, 47-49, 52-54		Заготовка	0	0	0	1	0	5	0	1	2
728	Приозерское	Некрасовское	АО "Лемо-Вуд" 2-2008-11-14-3 от 10.11.2008	кв 15-18, 27, 28, 29, 41, 42, 45, 46, 50, 51, 55, 56, 57, 61-66, 68-76, 79-87, 90, 92		Заготовка	0	0	0	2	0	8	1	2	1
729	Приозерское	Некрасовское	АО "Лемо-Вуд" 2-2008-11-15-3 от 10.11.2008	кв 6-14, 20-26, 31-34, 39, 40, 43, 44, 58-60, 67		Заготовка	0	0	0	1	0	14	0	2	1
730	Приозерское	Приозерское	АО "Приозерский ДОЗ" 2-2008-11-4-3 от 10.11.2008	кв 3-14, 16, 18-20, 22, 23, 26-42, 44-57, 59-68, 70, 74-82, 85-96, 106-111, 113, 115, 116, 118-127, 132-136, 141, 142, 149-155, 156-163, 165-167, 169-185		Заготовка	0	0	4	2,5	0	55	1	4	6
731	Приозерское	Приозерское южное	ООО "Принус" 2-2008-12-181-3 от 16.12.2008	кв 1-49		Заготовка	0	0	0	1	0	22	0	2	3
732	Приозерское	Сосновское	ООО "Принус" 2-2008-12-180-3 от 16.12.2008	кв 1-31, 32 (часть), 33 (часть), 35-39, 40 (часть), 43-49, 51-56, 57 (часть), 58-85, 86 (часть), 87-153		Заготовка	0	0	0	3	0	65	1	5	11
733	Приозерское	Яблоновское	ООО "Интересолар" 2-2008-12-155-3 от 16.12.2008	кв 1-97		Заготовка	0	0	0	7	0	40	0	6	10
734	Рощинское	Глебычевское	ООО "Конгломерант"	14,16,18,20-23,25-28,30-34,38-40,44-53,56-79,83-108,110-112,116,120-124,128-130,134-137	9514,0113	заготовка				1		4		1	1
735	Рощинское	Житковское	ООО "Луга-лес"	1-137	18772	заготовка				2		15		2	3
736	Рощинское	Красносельское	АО "Тарпан - В"	1-165	21567,9268	заготовка				2		44,4			
737	Рощинское	Ленинское	ЗАО "Фиро - О"	1-145	12854,978	заготовка				1,42		10,7		2	
738	Рощинское	Линдуловское	ЗАО "Фиро - О"	Кварталы № 14 (часть), 15-21, 24, 25, 27, 28, 31- 33, 36-53, 54 (часть), 55-59,60-61 (части), 62-66, 67-69 (части), 70-86, 87-90 (части), 91-98, 99 (часть), 100, 101-103 (части), 104, 105 (часть), 106-116, 117-120 (части),121-122, 123- 124 (части), 125-136, 137 (часть), 138, 139, 140 (часть), 141-150, 151 (часть), 152-163, 164 (часть), 165-182	14090,1811	заготовка				1		22		2	2
739	Рощинское	Октябрьское	ЗАО "Фиро - О"	1-148	13113,0562	заготовка				1,3		36		2	
740	Рощинское	Пионерское	ЗАО "Фиро - О"	1-195	18291	заготовка								2	
741	Рощинское	Победовское	АО "Тарпан - В"	1-149	14072,9268	заготовка				3		28,1		2	
742	Рощинское	Приморское	ООО "Конгломерант"	100(часть), 105, 107, 109, 111, 113, 115, 119-121, 126-137, 139, 140(часть), 142, 143, 144(часть), 145(часть), 146(часть), 147, 150(часть), 151(часть), 152, 153(часть), 156, 158	3266,2872	заготовка				1		2			1
743	Рощинское	Рябовское	ЗАО "Фиро - О"	1-117	13302	заготовка						74,7			
744	Рощинское	Советское	ООО "Конгломерант"	29, 34, 35, 39, 42, 44, 51, 54, 58, 59, 63, 68-74, 76-79, 81-94, 99-106, 109-116, 118-128, 130, 131, 134, 135, 138(часть), 139, 140, 141(часть), 142(часть), 143(часть), 144(часть), 145(часть), 146(часть), 147(часть), 148, 149(часть), 150-154, 155(часть),156-159, 161-172, 174-182, 184, 186-191, 194-196, 198-204	12 711,6629	заготовка древесины				1	0	4	0		2
745	Рощинское	Тарасовское	ЗАО "Фиро - О"	1-157	15575,1417	заготовка				4,28		10,6			
746	Рощинское	Чапаевское	АО "Тарпан - В"	1-128	11869,9267	заготовка						36,5		1	
747	Рощинское	Черкасовское	ООО "Инрост"	1-14, 15 (часть), 16 (часть), 17-19, 20 (часть), 21 (часть), 22 (часть), 23 (часть), 24 (часть), 25-27, 28 (часть), 29, 30 (часть), 31 (часть), 32-37, 38 (часть), 39 (часть), 40-48, 49 (часть), 50 (часть), 51-54, 56-58, 59 (часть), 60, 61 (часть), 62 (часть), 63-67, 70, 71 (часть), 72 (часть), 73 (часть), 74-77, 80-87, 88 (часть), 89 (часть), 90-92, 95-101, 102 (часть), 103 (часть), 104, 105, 108-115, 116 (часть), 117 (часть), 118-126, 127 (часть), 128 (часть), 129 (часть), 130 (часть) 131-133, 134 (часть), 135 (часть), 136-138, 141-143, 145 (часть), 146 (часть), 147 (часть), 148 (часть), 149 (часть), 150 (часть), 151, 152, 153 (часть), 154-157, 160 (часть), 161 (часть), 162 (часть), 163-165, 166 (часть), 167 (часть), 168-170, 171 (часть), 172-174, 178-181, 182 (часть), 183 (часть), 184 (часть), 185 (часть), 186 (часть), 187 (часть), 188 (часть), 189-190, 194-197, 198 (часть), 199 (часть), 200, 201 (часть), 202-203, 214, 224	17064,2221	заготовка древесины				1	0	22	0	1	2
748	Рощинское	Черкасовское	ООО "Компания Виннер"	55, 68-69, 78-79, 93-94, 106-107, 139-140, 144, 158-159, 175-177, 191-193, 204-213, 215-223, 225-231	4717	заготовка древесины				1	0	10	0	0	1
749	Северо-Западное	Балтийское	ООО "Луга-Лес"	Квартала 1-134, 137-140, 144-146	15663	Заготовка древесины	0,28		1,3	3		52		6	11
750	Северо-Западное	Большепольское	ООО "Луга-Лес"	Квартала 29, 30, 34-36, 43, 44, 48-63, 67-81, 85-97, 101-111, 114-127, 131-135, 137-169	11073	Заготовка древесины	0,2		1	2		23	1	4	7

ПРАВИТЕЛЬСТВО ЛЕНИНГРАДСКОЙ ОБЛАСТИ

751	Северо-Западное	[illegible]	ООО "Изобилие плюс"	1-28, 31-33, 37-42, 45-47, 64-66, 82-84, 98-100, 112, 113, 128-130	5171	Заготовка древесины	0,1		0,4	1	2	11	1	2	4
752	Северо-Западное	Бородинское	ООО "Луга-Лес"	1-221	27509	Заготовка древесины			2,4	5		57	1	10	19
753	Северо-Западное	Вещевское	ООО "Луга-Лес"	8-11, 15-18, 23-25, 34-38, 48-51, 59-66, 73-77, 84-88, 92, 94-10	7124	Заготовка древесины			0,6	1		7	1	2	5
754	Северо-Западное	Вещевское	ООО "Компания Виннэр"	124-126, 133-137, 143, 144, 149, 152-162, 165-185, 187-191	4677	Заготовка древесины	0,1		0,1	1		10		1	3
755	Северо-Западное	Вещевское	ООО "Инрост"	78, 102, 103, 109-122, 127-132, 139-142	2675	Заготовка древесины			0,2		1	5	1	1	2
756	Северо-Западное	Вещевское	ООО "РОСТ-Г"	1-7, 13-14, 19-22, 26-33, 39-47, 52-58, 67-72, 79-83, 89-91	7243	Заготовка древесины			1	1		15		3	5
757	Северо-Западное	Выборгское	ООО "РОСТ-Г"	1-17, 18 часть, 19-39, 40 часть, 41-175	17607	Заготовка древесины			1,1	3		56	1	5	12
758	Северо-Западное	Дымовское	АО "Лесной Комплекс"	10-12,15,21,35-55,58-202,225-286	24409	Заготовка древесины			2,1	4		37		8	17
759	Северо-Западное	Дымовское	АО "Лесной Комплекс"	1-9, 13, 14, 22-24, 56, 57, 201-204, 207-291	7157	Заготовка древесины			2,6	1	1	15		2	5
760	Северо-Западное	Калининское	ООО "Луга-Лес"	1-157	14710	Заготовка древесины	0,23		1,2	3		30		5	10
761	Северо-Западное	Каменногорское	ООО "Компания Виннэр"	1-59, 61-67	7422	Заготовка древесины	0,11		0,6	1		15		3	5
762	Северо-Западное	Комсомольское	ООО "Луга-Лес"	1-132	13273	Заготовка древесины	0,29		1,1	2		27	1	5	9
763	Северо-Западное	Красносокольское	ООО "Луга-Лес"	1-86, 88-90, 92-97, 99, 100, 102, 104, 106-173, 176-191, 193-204, 207-216, 219-232	23500	Заготовка древесины			2	4		48		8	16
764	Северо-Западное	Лесогорское	ООО "Компания Виннэр"	15-22, 31-37, 41-43, 48-54, 57-63, 66-74, 77-166	13167	Заготовка древесины	0,22		1,1	2		27	1	5	9
765	Северо-Западное	Лесогорское	ООО "Технолес"	1-14,26-30,38-40,44-47,55,56,64,65,75,76,167-178	5678	Заготовка древесины			0,5	1		12		2	4
766	Северо-Западное	Липовское	ООО "Компания Виннэр"	1-104, 106-162	18591	Заготовка древесины	0,3		1,6	3		38		7	13
767	Северо-Западное	[illegible]жаикское	ООО "Компания Виннэр"	1-75, 79-99, 101-116, 118-130, 133, 134, 138-141, 143-163	17299	Заготовка древесины	0,2		1,5	3		36	1	6	12
768	Северо-Западное	[illegible]айское	ООО "Компания Виннэр"	100, 117, 131, 132, 135-137, 142	921	Заготовка древесины			0,1			2		1	1
769	Северо-Западное	Пограничное	ООО "Изобилие"	1-208	27283	Заготовка древесины	0,5		2,5	5	2	54	2	9	18
770	Северо-Западное	Светогорское	ООО "Компания Виннэр"	15-22, 26-30, 39-45, 51-64, 71-78, 81-91, 102, 109, 111-151	10952	Заготовка древесины	0,17		1	2		23		5	7
771	Северо-Западное	Светогорское	ООО "Технолес"	1-14,23-25,31-38,46-50,65-70,79,80,92-101,103-108,110,152-170	9946	Заготовка древесины			1	2		20		4	7
772	Сланцевское	[illegible]	ООО "[illegible]"	1-051	10 539	заготовка древесины	0,18	0	0,5	2,5	0	11	1	7	5
773	Сланцевское	Лососкинское	ООО "ЛПК "Старопольский"	1-7,10-16,18-46,49-68,71-94,97-101,103-110,112,114,115	19 326	заготовка древесины	0,38	0	1,2	3,3	0	9	2	6	5
774	Сланцевское	Сланцевское	ООО"Логос"	7-9,15-18,23-25,30,31,44,45,54-56,61-64,68-87,89-100	5 122	заготовка древесины	0,18	0	1	3,3	0	35	2	12	5
775	Сланцевское	Попковогорское		1-17,32,33,35-42,45-49,51-78	9 008	заготовка древесины									
776	Сланцевское	Черновское		3,4,13-28,30-93	18 358	заготовка древесины									
777	Сланцевское	Загривское	ООО "Гефес"	1-165,166 (в 1-3,6-21),167-170,171 (в 1-15,24-26),172 (в 1-25,29-56,62,63,66-78),173 (в 1-12,17,18), 174 (в 4-8),175 (в 2,3,8-14), 176 (в 1,6-10),177(в 7-9), 178 (в 1-4,8-35), 179 (в 2-16),180 (1,3-13),181-229	20 815	заготовка древесины	0,26	0	1,7	3,5	0	60	1	18	10
778	Сланцевское	Сланцевское		1-6,10-14,19-22,26-29,32-43,46-53,57-60,65,66 (в 1-8,12,13,015-60), 67,88,101-111,114-118,123-129,135-137,139-151	10 715	заготовка древесины									
779	Сланцевское	Нарвское		1-18,24,28,29,33,34,38,40-42,101-111,113,115	5 632	заготовка древесины									
780	Сланцевское	Черновское		1,2,5-12,29	4 256	заготовка древесины									
781	Сланцевское	Выскатское	свободная от аренды территория	1-114	11 483		0	0	1,6	7,4	0	105	0	37	28
782	Сланцевское	Попковогорское		18-31,34,43,44,50	4 659										
783	Сланцевское	Сланцевское		112,113,119-122,130,131,132 (в 1,2,4,5,14-16),133,134(в 1,2,9,11,12,13,16-25,28,30),138	1 362										
784	Сланцевское	Лососкинское		8,9,17,47,48,69,70,95,96,102,111,113	2 280										
785	Сланцевское	Нарвское		19-23,25-27,30-32,35-37,39,43-52,112,114,116-163,201-271	10 410										
786	Сланцевское	Старопольское		1-83,101-176	22 728										
787	Тихвинское	Андреевское	ООО "Тихвинский ДОЗ"	1-79	12080	заготовка древесины				2		10	1	2	2
788	Тихвинское	Андреевское	ООО "Лузалес Тихвин"	1001	160	заготовка древесины						2		2	2
789	Тихвинское	Березовское	ООО "Лузалес Тихвин"	1-57	5444	заготовка древесины						13	1		3
790	Тихвинское	Городокское	ООО "Лузалес Тихвин"	1-59,145,149,158,159,171,172,207,219,234,241,242,245	10731	заготовка древесины				3		30		2	2
791	Тихвинское		ЗАО "Тихвинский КЛПХ"	60-144,146-148,150-157,160-170,173-202,204-218,220-233,235-240,242-244	20126	заготовка древесины			1	3		7	1	4	4
792	Тихвинское	Горское	ООО "Лузалес Тихвин"	1-59,1002,1005,1013,1020,1021,1022,1024,1028,1030,1031,1034,1036,1038,1041,1044,1045,1055,1061,1063,1064	9971	заготовка древесины				3		15		2	2
793	Тихвинское	Капшинское	СХА "Капшинская"	1-4,7-9,11,13,14,16-18,21-24,27-29,31,34-77,80-89,91-94,96,98,99,101-116,118,120-167	19446	заготовка древесины			1	8		25	2	6	5
794	Тихвинское		ООО "Тихвин лес"	5,6,10,12,15,19,20,25,26,30,32,33,78,79,90,95,97,100,117,119	2931	заготовка древесины						2		1	2
795	Тихвинское	Корбеничское	ООО "Тихвин лес"	1-54,57-67,72-85,95-108	20013	заготовка древесины						2		2	2
796	Тихвинское		ООО "АСПЭК Ефимовский"	55,56,68-71,86-94,109,131	8233	заготовка древесины	1		1	3		10	2	4	2
797	Тихвинское	Липногорское	ООО "Лузалес Тихвин"	11-13,20-25,32-38,50-58,66-71,76-81,94-100,104-108,117-127,129-150,156-165,169-187,195-227,229,232,233,237-239,245,248	18744	заготовка древесины				2		10	2	4	3
798	Тихвинское		ООО "Тихвинский ДОЗ"	82-87,101,102,109-115,188-194,230,231,234,241,242,243,246	3191	заготовка древесины				2		10		3	3
799	Тихвинское		ООО "Русский Лес"	1-10,14-19,26-31,39-49,59-65,72-75,88-93,103,116,128,154,155,168	9138	заготовка древесины				2		20	2	3	3
800	Тихвинское	Новинское	ЗАО "Тихвинский КЛПХ"	1-65,65-81,84-98,101-115,118-169,171,172,174,175	21036	заготовка древесины				6	2	18	2	4	2
801	Тихвинское		ООО "Лузалес Тихвин"	188-193	1382	заготовка древесины			1	2		7		3	2
802	Тихвинское		ООО "Тихвин лес"	66,67,52,8/3,99,100,116,117,170,173,176-187	3368	заготовка древесины				1		2		1	3
803	Тихвинское	Озерское	ООО "Тихвин лес"	1-41,53-58,64-73,76-86,92-96,98,99,102,103,104,108,1030,1032,1036,1038-1041,1043,1046,1047,1049,1053,1055,1057-1071,1073-1077,1101,1103,1106,1001-1029,1031,1033-1035,1037,1042,1044,1045,1048,1050-1052,1056,1078-1100,1102,1104,1105,1107-1111	32183	заготовка древесины			1	9		50	1	9	4
804	Тихвинское		ООО "АСПЭК Ефимовский"	42-52,59-63,74,75,87-91,97,100,101,105-107,109-121	6962	заготовка древесины				3		22		3	2
805	Тихвинское	Паше-Капецкое	ООО "Тихвин лес"	80-82,152	708	заготовка древесины			1	1		3		2	2
806	Тихвинское		ООО "Лузалес Тихвин"	83-144,160-177,1-79,145-151,153-159	12226	заготовка древесины	1		1	5		32		5	4
807	Тихвинское	Пашозерское	ЗАО "Тихвинский КЛПХ"	50,51,75-79,95-99,108-113,16-20,31-40,58-66,91	9846	заготовка древесины	1		1	9		26	2	6	3
808	Тихвинское		ООО "АСПЭК Ефимовский"	14,15,29,30,86-89,90,106,107					1	5		10	1	4	2
809	Тихвинское		ООО "Тихвин лес"	1-13,21-28,41-49,67-74,92-94,122-125	9446	заготовка древесины				2		8		1	2
810	Тихвинское	Пашское	ЗАО "Тихвинский КЛПХ"	265-271,278-282,285-350	8909	заготовка древесины			1	2		6	1	4	3
811	Тихвинское		ООО "Лузалес Тихвин"	144-147,173-264,272-277,283,284	10982	заготовка древесины				2		2		2	2
812	Тихвинское	Пригородное	ООО "Тихвинский ДОЗ"	1-87,89-90,99-110,119-131,142-152,159-161,163-167	13240,87	заготовка древесины	1			4		48		3	2
813	Тихвинское		ООО "Лузалес Тихвин"	91-98,111-118,133-141,155-158,162	2796	заготовка древесины				1		7		4	3
814	Тихвинское		ЗАО "Тихвинский КЛПХ"	88,132,153,154,168-227	9092	заготовка древесины				2		10		4	3
815	Тихвинское	[illegible]	ЗАО "Тихвинский КЛПХ"	10-23,29-40,46-55,127-129,137-146	10399	заготовка древесины			1	2		4		4	3
816	Тихвинское		ООО "Лузалес Тихвин"	1-7,70,72-77	3137	заготовка древесины			1	3		34	1	3	3
817	Тихвинское		ООО "Тихвин лес"	8,9,37,38,45,58,59,60,68,69,71,126,130-136	4140	заготовка древесины				2		5		2	3
818	Тихвинское	[illegible]	ЗАО "Тихвинский КЛПХ"	7,13,18,19,25-69,72-83,85-90,98-106,108-114,116-122,131-132,140-147,153-165,169-180,186-198,205-215,222-230,237-242,251-259,268-275,285-287,296	23701	заготовка древесины				2		10		5	3
819	Тихвинское		ООО "Тихвинский ДОЗ"	11,12,20-24,70,71,84,91-97,107,115,123-125,139,148,166,203,204,249,250	2827	заготовка древесины				2		10		3	3

ПРАВИТЕЛЬСТВО ЛЕНИНГРАДСКОЙ ОБЛАСТИ

820	Тихвинское		ООО " Лузалес Тихвин"	1-6,8-10,14-17	1342	заготовка древесины			0,5	1		6		5	2
821	Тихвинское		ООО " Русский Лес"	126-130,149-152,167,168,181-185,199-202,216-221,231-236,243-[redacted]-267,276-284,288-295,297-331	11560	заготовка древесины			1	2		10		5	2
822	Тихвинское	Хундольское	ЗАО " Тихвинский КДПХ"	1-44,48,67-74-100,102-107,110-119	29780	заготовка древесины				8		35		5	2
823	Тихвинское		ООО " Тихвин лес"	45,63,101,128,129	838	заготовка древесины				2		6		2	2
824	Тихвинское	Цвылевское	[redacted] " Лузалес Тихвин"	10001-1004,1006-1046,1054-1060,1063,1065	6192	заготовка древесины			1	2		18		5	2
825	Тихвинское		ООО " Тихвинский ДОЗ"	1-65,67-75,1047-1053,1061,1062,1064,1066	18386	заготовка древесины				4		10		3	2
826	Тихвинское	Чернинское	ООО " Тихвинский ДОЗ"	19,23,34-37,44,56,57,82,83,90,91,98-102,112-115,120,121,125,126,129,130,134,135,154,155,158,159,177-181,[redacted]-188,197,198,223,224,236,237,259	5935	заготовка древесины				3		8		3	2
827	Тихвинское		ООО "Русский Лес"	1-18,20-22,24-33,38-43,45-55,58-81,84-89,92-97,103-111,116-119,122,123,124,127,128,131-133,136-153,156,157,160-176,182-185,189-196,199-222,225-235,239-258	40687	заготовка древесины				4		60	1	6	4
828	Тихвинское	Шомушское	ООО " Лузалес Тихвин"	1-16,75-77,81,93-99,108-119,129-133,136-141,151-157,161,214-216,227-230,237-241,244,249,250-253,259-263,267-269,275-285,142-150,162-174,179-213,217-226,231-236,242,243,245-248	19248	заготовка древесины			1	7		85	1	6	6
829	Тихвинское		ЗАО " Тихвинский КДПХ"	17-74,78-80,82-92,100-107,120-128,134,135,158-160,175-178,286-300	14334	заготовка древесины			2	5		100	1	6	4
830	Тихвинское	Шугозерское	ЗАО " Тихвинский КДПХ"	1-33,	[redacted]	заготовка древесины				3		62		5	2
831	Тихвинское		ООО " Лузалес Тихвин"	41-44,48-50,63-65,69-73,91-96,104-109,119-122,152-155	7137	заготовка древесины				4		15		6	2
832	Тихвинское		ООО "Русский Лес"	74-89,97-102,110-118,123-131,136-141	9106	заготовка древесины			0,5	2		20		5	2
833	Тихвинское		ООО " Тихвин лес"	[redacted]0,45-47,51-62,66-68,90,[redacted]	4835	заготовка древесины			1	2		6		5	2
834	Тихвинское	Яксемское	ООО "Русский Лес"	1-13,22,23,25,29-32	4665	заготовка древесины				2		20	1	2	2
835	Тихвинское		ООО " Тихвин лес"	24-26,27,28,41,42,72,87-97	3532	заготовка древесины				2		7		5	2
836	Тихвинское		ООО " Лузалес Тихвин"	14-21,33-39,48,49,73,78,98-103,114-119	7496	заготовка древесины			1	5		8	1	5	2
837	Учебно-опытное	Лисинское	ФГБОУ ВО "СПбГЛТУ им. С.М.Кирова"	1, 2ч , 3-6, 7ч , 8ч , 9ч , 10ч , 11-13, 14ч , 15, 16, 44, 45, 55, 56ч , 57ч , 58ч , 68, 69ч , 70ч , 71ч , 77-81, 82ч , 83, 89-97, 98ч , 99-104, 105ч , 106-109, 110ч , 111-130, 193ч , 194, 195ч , 196, 197, 198ч , 199ч , 200ч , 201-203, 204ч , 205, 206ч	9649,93	Постоянное бессрочное пользование осуществление научно-исследовательской и образовательной деятельности			1,4			16	1	13	8
838	Учебно-опытное	Пеннское	ФГБОУ ВО "СПбГЛТУ им. С.М.Кирова"	8ч , 2-4, 5ч , 6ч ,7ч , 8ч , 9-36, 37ч , 38ч , 39-43, 46-54, 59-67, 72-76, 84-88	7691,78	Постоянное бессрочное пользование осуществление научно-исследовательской и образовательной деятельности									
839	Учебно-опытное	Кистинское	ФГБОУ ВО "СПбГЛТУ им. С.М.Кирова"	1-3, 4ч , 5-9, 10ч, 11ч , 12-18, 101-105, 106ч , 107ч , 108-129, 131-180, 181ч , 182, 183ч , 184-192	10548,95	Постоянное бессрочное пользование осуществление научно-исследовательской и образовательной деятельности									

ПРАВИТЕЛЬСТВО ЛЕНИНГРАДСКОЙ ОБЛАСТИ

Приложение № 4

Информация о состоянии противопожарного обустройства лесов (наличие объектов противопожарного обустройства лесов и оценка эффективности мероприятий по противопожарному обустройству лесов)

№ п/п	Наименование участкового лесничества	Наименование участкового лесничества	Наименование объекта противопожарного обустройства лесов в соответствии с том числе в соответствии с национальным стандартом Российской Федерации ГОСТ Р 57972-2017	Объем	Ед. изм.	Примечание
А	Б	1	2	4	5	6
1	Бокситогорское	Большедворское	Лесные дороги, предназначенные для охраны лесов от пожаров	74,4	км	
2	Бокситогорское	Большедворское	Лесные дороги, предназначенные для охраны лесов от пожаров	25	км	
3	Бокситогорское	Бокситогорское	Лесные дороги, предназначенные для охраны лесов от пожаров	191,3	км	
4	Бокситогорское	Бокситогорское	Лесные дороги, предназначенные для охраны лесов от пожаров	14,8	км	
5	Бокситогорское	Бокситогорское	Лесные дороги, предназначенные для охраны лесов от пожаров	2,4	км	
6	Бокситогорское	Заборское	Лесные дороги, предназначенные для охраны лесов от пожаров	127,6	км	
7	Бокситогорское	Колпинское	Лесные дороги, предназначенные для охраны лесов от пожаров	190,1	км	
8	Бокситогорское	Мозолевское	Лесные дороги, предназначенные для охраны лесов от пожаров	103	км	
9	Бокситогорское	Новодеревенское	Лесные дороги, предназначенные для охраны лесов от пожаров	161,5	км	
10	Бокситогорское	Корвальское	Лесные дороги, предназначенные для охраны лесов от пожаров	28,3	км	
11	Бокситогорское	Анисимовское	Лесные дороги, предназначенные для охраны лесов от пожаров	90,3	км	
12	Бокситогорское	Вожанское	Лесные дороги, предназначенные для охраны лесов от пожаров	215,5	км	
13	Бокситогорское	Боровское	Лесные дороги, предназначенные для охраны лесов от пожаров	103,8	км	
14	Бокситогорское	Горское	Лесные дороги, предназначенные для охраны лесов от пожаров	34,1	км	
15	Бокситогорское	Деревское	Лесные дороги, предназначенные для охраны лесов от пожаров	28,6	км	
16	Бокситогорское	Ефимовское	Лесные дороги, предназначенные для охраны лесов от пожаров	72,9	км	
17	Бокситогорское	Шидрозерское	Лесные дороги, предназначенные для охраны лесов от пожаров	21,8	км	
18	Бокситогорское	Лидское	Лесные дороги, предназначенные для охраны лесов от пожаров	172,1	км	
19	Бокситогорское	Кургальское	Лесные дороги, предназначенные для охраны лесов от пожаров	70,5	км	
20	Бокситогорское	Пикалевское	Лесные дороги, предназначенные для охраны лесов от пожаров	39,05	км	
21	Бокситогорское	Тургошское	Лесные дороги, предназначенные для охраны лесов от пожаров	194,7	км	
22	Бокситогорское	Радогощинское	Лесные дороги, предназначенные для охраны лесов от пожаров	10,34	км	
23	Бокситогорское	Раменское	Лесные дороги, предназначенные для охраны лесов от пожаров	7,75	км	
24	Бокситогорское	Деревское	Лесные дороги, предназначенные для охраны лесов от пожаров	27,97	км	
25	Бокситогорское	Пикалевское	Лесные дороги, предназначенные для охраны лесов от пожаров	4,8	км	
26	Бокситогорское	Озеревское	Лесные дороги, предназначенные для охраны лесов от пожаров	1	км	
27	Бокситогорское	Самойловское	Лесные дороги, предназначенные для охраны лесов от пожаров	1	км	
28	Бокситогорское	Радогощинское	Минерализованные полосы	58,13	км	
29	Бокситогорское	Шидрозерское	Минерализованные полосы	69,41	км	
30	Бокситогорское	Озеревское	Минерализованные полосы	30,92	км	
31	Бокситогорское	Михайловское	Минерализованные полосы	5,32	км	
32	Бокситогорское	Пикалевское	Минерализованные полосы	14,68	км	
33	Бокситогорское	Раменское	Минерализованные полосы	10,3	км	
34	Бокситогорское	Соминское	Минерализованные полосы	59,17	км	
35	Бокситогорское	Лидское	Минерализованные полосы	42,6	км	
36	Бокситогорское	Самойловское	Минерализованные полосы	23,94	км	
37	Бокситогорское					
38	Бокситогорское	Бокситогорское	Минерализованные полосы	2,4	км	
39	Бокситогорское	Кургальское	Минерализованные полосы	20,4	км	
40	Бокситогорское	Боровское	Минерализованные полосы	174,29	км	
41	Бокситогорское					
42	Бокситогорское	Тургошское	Минерализованные полосы	62,8	км	
43	Бокситогорское					
44	Бокситогорское	Горское	Минерализованные полосы	16,02	км	

ПРАВИТЕЛЬСТВО ЛЕНИНГРАДСКОЙ ОБЛАСТИ

45	Бокситогорское	Ефимовское	Минерализованные полосы	14,2	км	
46	Бокситогорское	Вожанское	Минерализованные полосы	225,36	км	
47	Бокситогорское	Анисимовское	Минерализованные полосы	8,61	км	
48	Бокситогорское	Деревское	Минерализованные полосы	1	км	
49	Бокситогорское	Новодеревенское	Минерализованные полосы	83	км	
50	Бокситогорское	Заборское	Минерализованные полосы	10	км	
51	Бокситогорское	Колпинское	Минерализованные полосы	10	км	
52	Бокситогорское	Борское	Минерализованные полосы	4,4	км	
53	Бокситогорское	Подборовское	Минерализованные полосы	1	км	
54	Бокситогорское	Большедворское	Минерализованные полосы	12	км	
55	Бокситогорское	Мозолевсокое	Минерализованные полосы	3,6	км	
56	Бокситогорское	Колпинское	пожарные водоемы и подъезды к источникам противопожарного водоснабжения	2	шт.	
57	Бокситогорское	Шидрозерское	пожарные водоемы и подъезды к источникам противопожарного водоснабжения	7	шт.	
58	Бокситогорское	Ефимовское	пожарные водоемы и подъезды к источникам противопожарного водоснабжения	7	шт.	
59	Бокситогорское	Корвальское	пожарные водоемы и подъезды к источникам противопожарного водоснабжения	4	шт.	
60	Бокситогорское	Боровское	пожарные водоемы и подъезды к источникам противопожарного водоснабжения	6	шт.	
61	Бокситогорское	Радогощинское	пожарные водоемы и подъезды к источникам противопожарного водоснабжения	9	шт.	
62	Бокситогорское	Анисимовское	пожарные водоемы и подъезды к источникам противопожарного водоснабжения	2	шт.	
63	Бокситогорское	Лидское	пожарные водоемы и подъезды к источникам противопожарного водоснабжения	1	шт.	
64	Бокситогорское	Соминское	пожарные водоемы и подъезды к источникам противопожарного водоснабжения	1	шт.	
65	Бокситогорское	Вожанское	пожарные водоемы и подъезды к источникам противопожарного водоснабжения	5	шт.	
66	Бокситогорское	Озеревское	пожарные водоемы и подъезды к источникам противопожарного водоснабжения	4	шт.	
67	Бокситогорское	Горское	пожарные водоемы и подъезды к источникам противопожарного водоснабжения	2	шт.	
68	Бокситогорское	Кургальское	пожарные водоемы и подъезды к источникам противопожарного водоснабжения	6	шт.	
69	Бокситогорское	Подборовское	пожарные водоемы и подъезды к источникам противопожарного водоснабжения	5	шт.	
70	Бокситогорское	Заборское	пожарные водоемы и подъезды к источникам противопожарного водоснабжения	5	шт.	
71	Бокситогорское	Тургошское	пожарные водоемы и подъезды к источникам противопожарного водоснабжения	4	шт.	
72	Бокситогорское	Бокситогорское	пожарные водоемы и подъезды к источникам противопожарного водоснабжения	4	шт.	
73	Бокситогорское	Борское	пожарные водоемы и подъезды к источникам противопожарного водоснабжения	4	шт.	
74	Бокситогорское	Михайловское	пожарные водоемы и подъезды к источникам противопожарного водоснабжения	7	шт.	
75	Бокситогорское	Мозолевское	пожарные водоемы и подъезды к источникам противопожарного водоснабжения	1	шт.	
76	Бокситогорское	Новодеревенское	пожарные водоемы и подъезды к источникам противопожарного водоснабжения	7	шт.	
77	Бокситогорское	Самойловское	пожарные водоемы и подъезды к источникам противопожарного водоснабжения	9	шт.	
78	Бокситогорское	Пикалевское	пожарные водоемы и подъезды к источникам противопожарного водоснабжения	4	шт.	
79	Бокситогорское	Озеревское	пожарные водоемы и подъезды к источникам противопожарного водоснабжения	1	шт.	
80	Бокситогорское	Большедворское	пожарные водоемы и подъезды к источникам противопожарного водоснабжения	1	шт.	
81	Бокситогорское	Раменское	пожарные водоемы и подъезды к источникам противопожарного водоснабжения	3	шт.	
82	Волосовское	Бегуницкое	Лесные дороги, предназначенные для охраны лесов от пожаров	0,1	км	
83	Волосовское	Верестское	Лесные дороги, предназначенные для охраны лесов от пожаров	51,1	км	
84	Волосовское	Волновское	Лесные дороги, предназначенные для охраны лесов от пожаров	36	км	
85	Волосовское	Волосовское	Лесные дороги, предназначенные для охраны лесов от пожаров	13	км	
86	Волосовское	Врудское	Лесные дороги, предназначенные для охраны лесов от пожаров	19,1	км	
87	Волосовское	Изварское	Лесные дороги, предназначенные для охраны лесов от пожаров	58,3	км	
88	Волосовское	Клопицкое	Лесные дороги, предназначенные для охраны лесов от пожаров	119	км	
89	Волосовское	Молосковицкое	Лесные дороги, предназначенные для охраны лесов от пожаров	127	км	
90	Волосовское	Редкинское	Лесные дороги, предназначенные для охраны лесов от пожаров	33,45	км	
91	Волосовское	Хотнежское	Лесные дороги, предназначенные для охраны лесов от пожаров	51,37	км	
92	Волосовское	Бегуницкое	Просеки, противопожарные разрывы, противопожарные минерализованные полосы	0,8	км	
93	Волосовское	Верестское	Просеки, противопожарные разрывы, противопожарные минерализованные полосы	2	км	
94	Волосовское	Волосовское	Просеки, противопожарные разрывы, противопожарные минерализованные полосы	3,49	км	
95	Волосовское	Врудское	Просеки, противопожарные разрывы, противопожарные минерализованные полосы	2,6	км	
96	Волосовское	Изварское	Просеки, противопожарные разрывы, противопожарные минерализованные полосы	4,76	км	
97	Волосовское	Каськовское	Просеки, противопожарные разрывы, противопожарные минерализованные полосы	2	км	
98	Волосовское	Клопицкое	Просеки, противопожарные разрывы, противопожарные минерализованные полосы	1,5	км	
99	Волосовское	Молосковицкое	Просеки, противопожарные разрывы, противопожарные минерализованные полосы	6,8	км	
100	Волосовское	Редкинское	Просеки, противопожарные разрывы, противопожарные минерализованные полосы	3,7	км	
101	Волосовское	Хотнежское	Просеки, противопожарные разрывы, противопожарные минерализованные полосы	5	км	
102	Волосовское	Бегуницкое	Пожарные водоемы и подъезды к источникам противопожарного водоснабжения	1	шт.	

ПРАВИТЕЛЬСТВО ЛЕНИНГРАДСКОЙ ОБЛАСТИ

103	Волосовское	Волновское	Пожарные водоемы и подъезды к источникам противопожарного водоснабжения	5	шт.	
104	Волосовское	Волосовское	Пожарные водоемы и подъезды к источникам противопожарного водоснабжения	5	шт.	
105	Волосовское	Врудское	Пожарные водоемы и подъезды к источникам противопожарного водоснабжения	1	шт.	
106	Волосовское	Изварское	Пожарные водоемы и подъезды к источникам противопожарного водоснабжения	3	шт.	
107	Волосовское	Молосковицкое	Пожарные водоемы и подъезды к источникам противопожарного водоснабжения	3	шт.	
108	Волосовское	Редкинское	Пожарные водоемы и подъезды к источникам противопожарного водоснабжения	1	шт.	
109	Волосовское	Хотнежское	Пожарные водоемы и подъезды к источникам противопожарного водоснабжения	2	шт.	
110	Волховское	Загубское	Лесные дороги, предназначенные для охраны лесов от пожаров	10	км	
111	Волховское	Зареченское	Лесные дороги, предназначенные для охраны лесов от пожаров	91	км	
112	Волховское	Волховское	Лесные дороги, предназначенные для охраны лесов от пожаров	2	км	
113	Волховское	Волховстроевское	Лесные дороги, предназначенные для охраны лесов от пожаров	6	км	
114	Волховское	Новоладожское	Лесные дороги, предназначенные для охраны лесов от пожаров	6	км	
115	Волховское	Порожское	Лесные дороги, предназначенные для охраны лесов от пожаров	89,23	км	
116	Волховское	Сясьстроевское	Лесные дороги, предназначенные для охраны лесов от пожаров	71,8	км	
117	Волховское	Николаевщинское	Лесные дороги, предназначенные для охраны лесов от пожаров	70	км	
118	Волховское	Рыбежское сельское	Лесные дороги, предназначенные для охраны лесов от пожаров	166	км	
119	Волховское	Рыбежское сельское	Пожарные водоемы	1	шт.	
120	Волховское	Пашское	Пожарные водоемы	2	шт.	
121	Волховское	Волховское	Пожарные водоемы	4	шт.	
122	Волховское	Колчановское	Пожарные водоемы	3	шт.	
123	Волховское	Новоладожское	Пожарные водоемы	3	шт.	
124	Волховское	Загубское	Пожарные водоемы	1	шт.	
125	Волховское	Порожское	Пожарные водоемы	2	шт.	
126	Волховское	Волховстроевское	Пожарные водоемы	1	шт.	
127	Волховское	Рыбежское	Пожарные водоемы	1	шт.	
128	Волховское	Кондежское	Пожарные водоемы	1	шт.	
129	Волховское	Часовенское	Пожарные водоемы	1	шт.	
130	Волховское	Зареченское	Пожарные водоемы	1	шт.	
131	Волховское	Николаевщинское	Пожарные водоемы	1	шт.	
132	Волховское	Зареченское	Противопожарные минерализованные полосы	6	км	
133	Волховское	Новоладожское	Противопожарные минерализованные полосы	14,2	км	
134	Волховское	Сясьстроевское	Противопожарные минерализованные полосы	89,61	км	
135	Волховское	Хваловское	Противопожарные минерализованные полосы	0,71	км	
136	Волховское	Колчановское	Противопожарные минерализованные полосы	14,36	км	
137	Волховское	Рыбежское	Противопожарные минерализованные полосы	74,97	км	
138	Волховское	Волховстроевское	Противопожарные минерализованные полосы	3,81	км	
139	Волховское	Николаевщинское	Противопожарные минерализованные полосы	16,31	км	
140	Волховское	Кондежское	Противопожарные минерализованные полосы	9,62	км	
141	Волховское	Загубское	Противопожарные минерализованные полосы	3,41	км	
142	Волховское	Порожское	Противопожарные минерализованные полосы	16,55	км	
143	Волховское	Пашское	Противопожарные минерализованные полосы	13,57	км	
144	Волховское	Волховское	Противопожарные минерализованные полосы	19,66	км	
145	Волховское	Рыбежское сельское	Противопожарные минерализованные полосы	19,14	км	
146	Всеволожское	Ореховское	Лесные дороги, предназначенные для охраны лесов от пожаров	14,1	км	
147	Всеволожское	Ореховское	Противопожарные минерализованные полосы	15,9	км	
148	Всеволожское	Ореховское	Пожарные водоемы	1	шт.	
149	Всеволожское	Верхолинское	Лесные дороги, предназначенные для охраны лесов от пожаров	31,25	км	
150	Всеволожское	Верхолинское	Противопожарные минерализованные полосы	18,7	км	
151	Всеволожское	Верхолинское	Пожарные водоемы	4	шт.	
152	Всеволожское	Лемболовское	Лесные дороги, предназначенные для охраны лесов от пожаров	13,5	км	
153	Всеволожское	Лемболовское	Противопожарные минерализованные полосы	16,8	км	
154	Всеволожское	Лемболовское	Пожарные водоемы	5	шт.	
155	Всеволожское	Гарболовское	Лесные дороги, предназначенные для охраны лесов от пожаров	30,74	км	
156	Всеволожское	Гарболовское	Противопожарные минерализованные полосы	8	км	
157	Всеволожское	Гарболовское	Пожарные водоемы	3	шт.	
158	Всеволожское	Ройкинское	Лесные дороги, предназначенные для охраны лесов от пожаров	8,1	км	
159	Всеволожское	Ройкинское	Пожарные водоемы	2	шт.	
160	Всеволожское	Агалатовское	Лесные дороги, предназначенные для охраны лесов от пожаров	6,9	км	

ПРАВИТЕЛЬСТВО ЛЕНИНГРАДСКОЙ ОБЛАСТИ

161	Всеволожское	Агалатовское	Противопожарные минерализованные полосы	0,9	км	
162	Всеволожское	Агалатовское	Пожарные водоемы	1	шт.	
163	Всеволожское	Меднозаводское	Лесные дороги, предназначенные для охраны лесов от пожаров	32,8	км	
164	Всеволожское	Меднозаводское	Противопожарные минерализованные полосы	13,1	км	
165	Всеволожское	Меднозаводское	Пожарные водоемы	1	шт.	
166	Всеволожское	Осинорощинское	Лесные дороги, предназначенные для охраны лесов от пожаров	4,6	км	
167	Всеволожское	Осинорощинское	Пожарные водоемы	1	шт.	
168	Всеволожское	Кавголовское	Лесные дороги, предназначенные для охраны лесов от пожаров	2,7	км	
169	Всеволожское	Кавголовское	Противопожарные минерализованные полосы	1,5	км	
170	Всеволожское	Кавголовское	Пожарные водоемы	2	шт.	
171	Всеволожское	Вагановское	Лесные дороги, предназначенные для охраны лесов от пожаров	22,6	км	
172	Всеволожское	Вагановское	Противопожарные минерализованные полосы	20	км	
173	Всеволожское	Вагановское	Пожарные водоемы	7	шт.	
174	Всеволожское	Всеволожское	Лесные дороги, предназначенные для охраны лесов от пожаров	28,6	км	
175	Всеволожское	Всеволожское	Противопожарные минерализованные полосы	13	км	
176	Всеволожское	Всеволожское	Пожарные водоемы	5	шт.	
177	Всеволожское	Морозовское	Лесные дороги, предназначенные для охраны лесов от пожаров	26	км	
178	Всеволожское	Морозовское	Противопожарные минерализованные полосы	10,2	км	
179	Всеволожское	Морозовское	Пожарные водоемы	3	шт.	
180	Всеволожское	Чернореченское	Лесные дороги, предназначенные для охраны лесов от пожаров	22,4	км	
181	Всеволожское	Чернореченское	Противопожарные минерализованные полосы	12,4	км	
182	Всеволожское	Чернореченское	Пожарные водоемы	7	шт.	
183	Всеволожское	Невское	Лесные дороги, предназначенные для охраны лесов от пожаров	4,5	км	
184	Всеволожское	Невское	Противопожарные минерализованные полосы	12,5	км	
185	Гатчинское	Орлинское	Лесные дороги, предназначенные для охраны лесов от пожаров	10	км	
186	Гатчинское	Онцевское	Лесные дороги, предназначенные для охраны лесов от пожаров	8	км	
187	Гатчинское	Рылеевское	Лесные дороги, предназначенные для охраны лесов от пожаров	12	км	
188	Гатчинское	Чащинское	Лесные дороги, предназначенные для охраны лесов от пожаров	7	км	
189	Гатчинское	Дружносельское	Лесные дороги, предназначенные для охраны лесов от пожаров	8	км	
190	Гатчинское	Новинское	Пожарные водоемы и подъезды к источникам противопожарного водоснабжения	1	шт.	
191	Гатчинское	Сусанинское	Пожарные водоемы и подъезды к источникам противопожарного водоснабжения	1	шт.	
192	Гатчинское	Рылеевское	Пожарные водоемы и подъезды к источникам противопожарного водоснабжения	1	шт.	
193	Гатчинское	Слудицкое	Пожарные водоемы и подъезды к источникам противопожарного водоснабжения	1	шт.	
194	Гатчинское	Вырицкое	Пожарные водоемы и подъезды к источникам противопожарного водоснабжения	1	шт.	
195	Гатчинское	Елизаветинское	Пожарные водоемы и подъезды к источникам противопожарного водоснабжения	1	шт.	
196	Гатчинское	Орлинское	Пожарные водоемы и подъезды к источникам противопожарного водоснабжения	1	шт.	
197	Гатчинское	Елизаветинское	Просеки, противопожарные разрывы, противопожарные минерализованные полосы	70	км	
198	Гатчинское	Вырицкое	Просеки, противопожарные разрывы, противопожарные минерализованные полосы	57	км	
199	Гатчинское	Дивенское	Просеки, противопожарные разрывы, противопожарные минерализованные полосы	26	км	
200	Гатчинское	Дружносельское	Просеки, противопожарные разрывы, противопожарные минерализованные полосы	7	км	
201	Гатчинское	Заречское	Просеки, противопожарные разрывы, противопожарные минерализованные полосы	13	км	
202	Гатчинское	Карташевское	Просеки, противопожарные разрывы, противопожарные минерализованные полосы	17	км	
203	Гатчинское	Новинское	Просеки, противопожарные разрывы, противопожарные минерализованные полосы	15	км	
204	Гатчинское	Орлинское	Просеки, противопожарные разрывы, противопожарные минерализованные полосы	18	км	
205	Гатчинское	Рылеевское	Просеки, противопожарные разрывы, противопожарные минерализованные полосы	22	км	
206	Гатчинское	Сусанинское	Просеки, противопожарные разрывы, противопожарные минерализованные полосы	3	км	
207	Гатчинское	Чащинское	Просеки, противопожарные разрывы, противопожарные минерализованные полосы	1	км	
208	Гатчинское	Слудицкое	Просеки, противопожарные разрывы, противопожарные минерализованные полосы	15	км	
209	Гатчинское	Таицкое	Просеки, противопожарные разрывы, противопожарные минерализованные полосы	4	км	
210	Кингисеппское	Ивановское	лесные дороги, предназначенныедля охраны лесов от пожаров	37,4	км	
211	Кингисеппское	Кингисеппское		8,6	км	
212	Кингисеппское	Тикописское		22,3	км	
213	Кингисеппское	Ивангородское		24	км	
214	Кингисеппское	Усть-Лужское		90,48	км	
215	Кингисеппское	Георгиевское		28	км	
216	Кингисеппское	Сойкинское		17	км	
217	Кингисеппское	Котельское		23,5	км	
218	Кингисеппское	Кингисеппское		195,9	км	

ПРАВИТЕЛЬСТВО ЛЕНИНГРАДСКОЙ ОБЛАСТИ

219	Кингисеппское	Ивановское	просеки, противопожарные разрывы, противопожарные минерализованные полосы	62,4	км	
220	Кингисеппское	Ивангородское		145	км	
221	Кингисеппское	Усть-Лужское		9,6	км	
222	Кингисеппское	Тикописское	пожарные водоёмы и подъезды к источникам противопожарного водоснабжения	2	шт.	
223	Кингисеппское	Усть-Лужское		5	шт.	
224	Кингисеппское	Приморское		1	шт.	
225	Кингисеппское	Ивановское		7	шт.	
226	Кингисеппское	Ивангородское		7	шт.	
227	Кингисеппское	Котельское		1	шт.	
228	Кингисеппское	Сойкинское		3	шт.	
229	Кингисеппское	Геогиевское		1	шт.	
230	Киришское	Андреевское	Лесная дорога	14,7	км	
231	Киришское	Ирсовское	Лесная дорога	2,5	км	
232	Киришское	Пчевжинское	Лесная дорога	38,405	км	
233	Киришское	Восточное	Лесная дорога	5,295	км	
234	Киришское	Кукуйское	Лесная дорога	17,97	км	
235	Киришское	Киришское	Лесная дорога	4,86	км	
236	Киришское	Лугское	Лесная дорога	1	км	
237	Киришское	Пчевжинское	Минерали- зованные полосы	-	км	
238	Киришское	Будогощское	Минерали- зованные полосы	-	км	
239	Киришское	Андреевское	Минерали- зованные полосы	-	км	
240	Киришское	Городищенское	Минерали- зованные полосы	-	км	
241	Киришское	Восточное	Минерали- зованные полосы	-	км	
242	Киришское	Киришское	Минерали- зованные полосы	-	км	
243	Киришское	Осничевское	Минерали- зованные полосы	-	км	
244	Киришское	Кукуйское	Минерали- зованные полосы	-	км	
245	Киришское	Андреевское	Искусственный водоем	1	шт.	180 м3
246	Киришское	Андреевское	Искусственный водоем	1	шт.	240 м3
247	Киришское	Осничевское	Искусственный водоем	1	шт.	120 м3
248	Киришское	Осничевское	Искусственный водоем	1	шт.	р. Влоя
249	Киришское	Осничевское	Искусственный водоем	1	шт.	120 м3
250	Киришское	Осничевское	Искусственный водоем	1	шт.	30 м3
251	Киришское	Ирсовское	Искусственный водоем	1	шт.	р. Кусинка
252	Киришское	Ирсовское	Искусственный водоем	1	шт.	р. Чагода
253	Киришское	Ирсовское	Искусственный водоем	1	шт.	30 м3
254	Киришское	Ирсовское	Искусственный водоем	1	шт.	30 м3
255	Киришское	Ирсовское	Искусственный водоем	1	шт.	30 м3
256	Киришское	Ирсовское	Искусственный водоем	1	шт.	30 м3
257	Киришское	Ирсовское	Искусственный водоем	1	шт.	30 м3
258	Киришское	Ирсовское	Искусственный водоем	1	шт.	30 м3
259	Киришское	Киришское	Искусственный водоем	1	шт.	700 м3
260	Киришское	Киришское	Искусственный водоем	1	шт.	225 м3
261	Киришское	Киришское	Искусственный водоем	1	шт.	100 м3
262	Киришское	Киришское	Искусственный водоем	1	шт.	1000 м3
263	Киришское	Пчевжинское	Искусственный водоем	1	шт.	25 м3
264	Киришское	Пчевжинское	Искусственный водоем	1	шт.	25 м3
265	Киришское	Кукуйское	Искусственный водоем	1	шт.	50 м3
266	Киришское	Кукуйское	Искусственный водоем	1	шт.	озеро Авдетовское 160000 м3
267	Киришское	Кукуйское	Искусственный водоем	1	шт.	30 м3
268	Киришское	Лугское	Искусственный водоем	1	шт.	озеро 15000 м3
269	Киришское	Будогощское	Искусственный водоем	1	шт.	600 м3
270	Киришское	Будогощское	Искусственный водоем	1	шт.	200 м3
271	Киришское	Городищенское	Искусственный водоем	1	шт.	30 м3
272	Киришское	Восточное	Искусственный водоем	1	шт.	р.Пожупинка
273	Киришское	Восточное	Искусственный водоем	1	шт.	28 м3
274	Кировское	Войбокальскоеучастковое лесничество(с.ч.)	Лесные дороги, предназначенные для охраны лесов от пожаров	51	км	
275	Кировское	Войбокальское (ю.ч.)	Лесные дороги, предназначенные для охраны лесов от пожаров	27	км	

ПРАВИТЕЛЬСТВО ЛЕНИНГРАДСКОЙ ОБЛАСТИ

276	Кировское	Войбокальское (ю.ч.)	Лесные дороги, предназначенные для охраны лесов от пожаров	21	км	
277	Кировское	Пелловское	Лесные дороги, предназначенные для охраны лесов от пожаров	19	км	
278	Кировское	Пелловскоекв	Лесные дороги, предназначенные для охраны лесов от пожаров	15	км	
279	Кировское	Мгинское южная часть	Лесные дороги, предназначенные для охраны лесов от пожаров	28	км	
280	Кировское	Мгинское северная часть	Лесные дороги, предназначенные для охраны лесов от пожаров	19	км	
281	Кировское	Березовское (с.ч.)	Лесные дороги, предназначенные для охраны лесов от пожаров	16	км	
282	Кировское	Вороновскоекв. 1 - кв. 38	Лесные дороги, предназначенные для охраны лесов от пожаров	58	км	
283	Кировское	Мгинское южная часть	Лесные дороги, предназначенные для охраны лесов от пожаров	0,75	км	
284	Кировское	Мгинское южная часть	Лесные дороги, предназначенные для охраны лесов от пожаров	0,318	км	
285	Кировское	Березовское южная часть	Лесные дороги, предназначенные для охраны лесов от пожаров	0,387	км	
286	Кировское	Березовское северная часть	Лесные дороги, предназначенные для охраны лесов от пожаров	5,533	км	
287	Кировское	Войбокальское с.ч.	Лесные дороги, предназначенные для охраны лесов от пожаров	2,3	км	
288	Кировское	Березовское южная часть	Лесные дороги, предназначенные для охраны лесов от пожаров	2,7	км	
289	Кировское	Березовское южная часть	Лесные дороги, предназначенные для охраны лесов от пожаров	3,17	км	
290	Кировское	Войбокальское (ю.ч.)	Лесные дороги, предназначенные для охраны лесов от пожаров	1,1	км	
291	Кировское	Березовское северная часть	Ремонт пожарных водоемов	1	шт.	
292	Кировское	Березовское южная часть	Ремонт пожарных водоемов	1	шт.	
293	Кировское	Войбокальское южная часть	Ремонт пожарных водоемов	1	шт.	
294	Кировское	Мгинское южная часть	Ремонт пожарных водоемов	1	шт.	
295	Кировское	Березовскоею.ч.	Ремонт подъездов к водоему	1	шт.	
296	Кировское	Березовское южная часть	Устройство пожарных водоемов	1	шт.	
297	Кировское	Березовское южная часть пос. Новая Малукса	Уход за противопожарными минерализованными полосами	21,724	км	
298	Кировское	Войбокальское южная часть □	Уход за противопожарными минерализованными полосами	19,722	км	
299	Кировское	Войбокальское северная часть	Уход за противопожарными минерализованными полосами	21,3	км	
300	Кировское	Березовского участкового лесничества северная часть пос.СтараяМалукса	Уход за противопожарными минерализованными полосами	18,304	км	
301	Кировское	Мгинское южная часть	Уход за противопожарными минерализованными полосами	6,45	км	
302	Кировское	Шумское	Уход за противопожарными минерализованными полосами	17,5	км	
303	Лодейнопольское	Мандрогское	Устройство минерализованных полос	5,05	км	
304	Лодейнопольское	Яровщинское	Устройство минерализованных полос	9,09	км	
305	Лодейнопольское	Доможировское	Устройство минерализованных полос	3	км	
306	Лодейнопольское	Свирское	Устройство минерализованных полос	10,78	км	
307	Лодейнопольское	Шоткусское	Устройство минерализованных полос	5,6	км	
308	Лодейнопольское	Алеховщинское	Устройство минерализованных полос	5,02	км	
309	Лодейнопольское	Свирское сельское	Устройство минерализованных полос	7,01	км	
310	Лодейнопольское	Кондушское	Устройство минерализованных полос	1,2	км	
311	Лодейнопольское	Пирозерское	Устройство минерализованных полос	2,12	км	

ПРАВИТЕЛЬСТВО ЛЕНИНГРАДСКОЙ ОБЛАСТИ

312	Лодейнопольское	Доможировское	Устройство минерализованных полос	3	км	
313	Лодейнопольское	Свирское	Искусственный водоём	1	шт.	
314	Лодейнопольское	Свирское	Искусственный водоём	1	шт.	
315	Лодейнопольское	Кондушское	Естественный водоем	1	шт.	
316	Лодейнопольское	Кондушское	Естественный водоем	1	шт.	
317	Лодейнопольское	Кондушское	Естественный водоем	1	шт.	
318	Лодейнопольское	Пирозерское	Естественный водоем	1	шт.	
319	Лодейнопольское	Доможировское	Естественный водоем	1	шт.	
320	Лодейнопольское	Яровщинское	Естественный водоем	1	шт.	
321	Лодейнопольское	Мандрогское	устройство подъездов к водоему	1	шт.	
322	Лодейнопольское	Свирское	лесные дороги, предназначенные для охраны лесов от пожаров	15,5	км	
323	Лодейнопольское	Свирское	лесные дороги, предназначенные для охраны лесов от пожаров	11	км	
324	Лодейнопольское	Лодейнопольское	лесные дороги, предназначенные для охраны лесов от пожаров	18,5	км	
325	Лодейнопольское	Лодейнопольское	лесные дороги, предназначенные для охраны лесов от пожаров	14,2	км	
326	Лодейнопольское	Шоткусское	лесные дороги, предназначенные для охраны лесов от пожаров	21	км	
327	Лодейнопольское	Кондушское	лесные дороги, предназначенные для охраны лесов от пожаров	36	км	
328	Лодейнопольское	Кондушское	лесные дороги, предназначенные для охраны лесов от пожаров	22,5	км	
329	Лодейнопольское	Кондушское	лесные дороги, предназначенные для охраны лесов от пожаров	4,2	км	
330	Лодейнопольское	Доможировское	лесные дороги, предназначенные для охраны лесов от пожаров	10,2	км	
331	Лодейнопольское	Доможировское	лесные дороги, предназначенные для охраны лесов от пожаров	7,2	км	
332	Лодейнопольское	Доможировское	лесные дороги, предназначенные для охраны лесов от пожаров	14,5	км	
333	Лодейнопольское	Яровщинское	лесные дороги, предназначенные для охраны лесов от пожаров	11,6	км	
334	Лодейнопольское	Яровщинское	лесные дороги, предназначенные для охраны лесов от пожаров	25,4	км	
335	Лодейнопольское	Люговское	лесные дороги, предназначенные для охраны лесов от пожаров	45	км	
336	Лодейнопольское	Люговское	лесные дороги, предназначенные для охраны лесов от пожаров	36	км	
337	Лодейнопольское	Алеховщинское сельское	лесные дороги, предназначенные для охраны лесов от пожаров	18,3	км	
338	Лодейнопольское	Алеховщинское сельское	лесные дороги, предназначенные для охраны лесов от пожаров	32,2	км	
339	Лодейнопольское	Свирское сельское	лесные дороги, предназначенные для охраны лесов от пожаров	1,518	км	
340	Лодейнопольское	Тененское	лесные дороги, предназначенные для охраны лесов от пожаров	1,49	км	
341	Лодейнопольское	Ребовское	лесные дороги, предназначенные для охраны лесов от пожаров	5,836	км	
342	Лодейнопольское	Пирозерское	лесные дороги, предназначенные для охраны лесов от пожаров	2,246	км	
343	Лодейнопольское	Шапшинское	лесные дороги, предназначенные для охраны лесов от пожаров	1,1	км	
344	Лодейнопольское	Тервеничское	лесные дороги, предназначенные для охраны лесов от пожаров	1,55	км	
345	Лодейнопольское	Пирозерское	лесные дороги, предназначенные для охраны лесов от пожаров	2,058	км	
346	Лодейнопольское	Тервеничское	лесные дороги, предназначенные для охраны лесов от пожаров	1,876	км	
347	Лодейнопольское	Шапшинское	лесные дороги, предназначенные для охраны лесов от пожаров	1,15	км	
348	Ломоносовское	Сосновоборское		11	км	покрытие грунт
349	Ломоносовское	Сосновоборское		10	км	покрытие грунт
350	Ломоносовское	Сосновоборское		1,7	км	покрытие грунт
351	Ломоносовское	Сосновоборское		3,3	км	покрытие грунт
352	Ломоносовское	Лопухинское		4,2	км	покрытие грунт
353	Ломоносовское	Копорское		2	км	покрытие грунт
354	Ломоносовское	Копорское		2,8	км	покрытие грунт
355	Ломоносовское	Копорское		3,5	км	покрытие грунт
356	Ломоносовское	Копорское		4	км	покрытие грунт, есть мост грузоподъемностьдо 15 тон
357	Ломоносовское	Володаское		5	км	покрытие грунт

ПРАВИТЕЛЬСТВО ЛЕНИНГРАДСКОЙ ОБЛАСТИ

358	Ломоносовское	Кипенское	Лесные дороги,предназначенные для охраны лесов от пожаров	2	км	покрытие грунт
359	Ломоносовское	Приморское		7	км	покрытие грунт
360	Ломоносовское	Приморское		4	км	покрытие грунт, есть мост грузоподъемность до 5 тон
361	Ломоносовское	Приморское		8	км	покрытие грунт
362	Ломоносовское	Приморское		8	км	покрытие грунт
363	Ломоносовское	Приморское		3	км	покрытие грунт
364	Ломоносовское	Приморское		2	км	покрытие грунт
365	Ломоносовское	Приморское		3	км	покрытие грунт
366	Ломоносовское	Приморское		3	км	покрытие грунт
367	Ломоносовское	Гостилицкое		9	км	покрытие грунт
368	Ломоносовское	Гостилицкое		2,2	км	покрытие грунт
369	Ломоносовское	Ломоносовское		1,2	км	покрытие грунт
370	Ломоносовское	Копорское	Противопожарная минерализованная полоса	0,3км.	км	
371	Ломоносовское	Копорское	Противопожарная минерализованная полоса	1,8км.	км	
372	Ломоносовское	Копорское	Противопожарная минерализованная полоса	3,13км.	км	
373	Ломоносовское	Копорское	Противопожарная минерализованная полоса	3,4км.	км	
374	Ломоносовское	Копорское	Противопожарная минерализованная полоса	3,2км.	км	
375	Ломоносовское	Копорское	Противопожарная минерализованная полоса	3,61км.	км	
376	Ломоносовское	Копорское	Противопожарная минерализованная полоса	2,3км.	км	
377	Ломоносовское	Копорское	Противопожарная минерализованная полоса	1,95км.	км	
378	Ломоносовское	Копорское	Противопожарная минерализованная полоса	0,3км.	км	
379	Ломоносовское	Копорское	Противопожарная минерализованная полоса	2,14км.	км	
380	Ломоносовское	Копорское	Противопожарная минерализованная полоса	0,68км.	км	
381	Ломоносовское	Копорское	Противопожарная минерализованная полоса	3,45км.	км	
382	Ломоносовское	Копорское	Противопожарная минерализованная полоса	0,42км.	км	
383	Ломоносовское	Копорское	Противопожарная минерализованная полоса	0,25км.	км	
384	Ломоносовское	Копорское	Противопожарная минерализованная полоса	2,75км.	км	
385	Ломоносовское	Копорское	Противопожарная минерализованная полоса	0,57км.	км	
386	Ломоносовское	Копорское	Противопожарная минерализованная полоса	0,05км.	км	
387	Ломоносовское	Копорское	Противопожарная минерализованная полоса	0,77км.	км	
388	Ломоносовское	Копорское	Противопожарная минерализованная полоса	1,72км.	км	
389	Ломоносовское	Копорское	Противопожарная минерализованная полоса	2,49км.	км	
390	Ломоносовское	Копорское	Противопожарная минерализованная полоса	1,49км.	км	
391	Ломоносовское	Копорское	Противопожарная минерализованная полоса	2,91км.	км	
392	Ломоносовское	Копорское	Противопожарная минерализованная полоса	0,1км.	км	
393	Ломоносовское	Копорское	Противопожарная минерализованная полоса	1,16км.	км	
394	Ломоносовское	Копорское	Противопожарная минерализованная полоса	1,1км.	км	
395	Ломоносовское	Копорское	Противопожарная минерализованная полоса	0,73км.	км	
396	Ломоносовское	Копорское	Противопожарная минерализованная полоса	1,56км.	км	
397	Ломоносовское	Лопухинское	Противопожарная минерализованная полоса	5,61км.	км	
398	Ломоносовское	Лопухинское	Противопожарная минерализованная полоса	1,55км.	км	
399	Ломоносовское	Лопухинское	Противопожарная минерализованная полоса	2,48км.	км	

ПРАВИТЕЛЬСТВО ЛЕНИНГРАДСКОЙ ОБЛАСТИ

400	Ломоносовское	Лопухинское	Противопожарная минерализованная полоса	1,13км.	км	
401	Ломоносовское	Лопухинское	Противопожарная минерализованная полоса	0,15км.	км	
402	Ломоносовское	Лопухинское	Противопожарная минерализованная полоса	0,12км.	км	
403	Ломоносовское	Лопухинское	Противопожарная минерализованная полоса	0,17км.	км	
404	Ломоносовское	Приморское	Противопожарная минерализованная полоса	5,42км.	км	
405	Ломоносовское	Приморское	Противопожарная минерализованная полоса	11,7км.	км	
406	Ломоносовское	Приморское	Противопожарная минерализованная полоса	1,32км.	км	
407	Ломоносовское	Приморское	Противопожарная минерализованная полоса	1,3км.	км	
408	Ломоносовское	Приморское	Противопожарная минерализованная полоса	5,2км.	км	
409	Ломоносовское	Приморское	Противопожарная минерализованная полоса	5,2км.	км	
410	Ломоносовское	Приморское	Противопожарная минерализованная полоса	2,17км.	км	
411	Ломоносовское	Приморское	Противопожарная минерализованная полоса	0,8км.	км	
412	Ломоносовское	Приморское	Противопожарная минерализованная полоса	1,0км.	км	
413	Ломоносовское	Приморское	Противопожарная минерализованная полоса	1,19км.	км	
414	Ломоносовское	Сосновоборское	Противопожарная минерализованная полоса	4,43км.	км	
415	Ломоносовское	Сосновоборское	Противопожарная минерализованная полоса	1,38км.	км	
416	Ломоносовское	Сосновоборское	Противопожарная минерализованная полоса	2,0км.	км	
417	Ломоносовское	Сосновоборское	Противопожарная минерализованная полоса	1,29км.	км	
418	Ломоносовское	Сосновоборское	Противопожарная минерализованная полоса	1,34км.	км	
419	Ломоносовское	Сосновоборское	Противопожарная минерализованная полоса	4,71км.	км	
420	Ломоносовское	Сосновоборское	Противопожарная минерализованная полоса	3,22км.	км	
421	Ломоносовское	Сосновоборское	Противопожарная минерализованная полоса	5,87км.	км	
422	Ломоносовское	Сосновоборское	Противопожарная минерализованная полоса	3,95км.	км	
423	Ломоносовское	Сосновоборское	Противопожарная минерализованная полоса	0,71км.	км	
424	Ломоносовское	Сосновоборское	Противопожарная минерализованная полоса	0,26км.	км	
425	Ломоносовское	Сосновоборское	пожарные водоемы и подъезды к источникам противопожарного водоснабжения	1	шт.	
426	Ломоносовское	Сосновоборское	пожарные водоемы и подъезды к источникам противопожарного водоснабжения	1	шт.	
427	Ломоносовское	Сосновоборское	пожарные водоемы и подъезды к источникам противопожарного водоснабжения	1	шт.	
428	Ломоносовское	Сосновоборское	пожарные водоемы и подъезды к источникам противопожарного водоснабжения	1	шт.	
429	Ломоносовское	Сосновоборское	пожарные водоемы и подъезды к источникам противопожарного водоснабжения	1	шт.	
430	Ломоносовское	Сосновоборское	пожарные водоемы и подъезды к источникам противопожарного водоснабжения	1	шт.	
431	Ломоносовское	Сосновоборское	пожарные водоемы и подъезды к источникам противопожарного водоснабжения	1	шт.	
432	Ломоносовское	Сосновоборское	пожарные водоемы и подъезды к источникам противопожарного водоснабжения	1	шт.	
433	Ломоносовское	Приморское	пожарные водоемы и подъезды к источникам противопожарного водоснабжения	1	шт.	
434	Ломоносовское	Приморское	пожарные водоемы и подъезды к источникам противопожарного водоснабжения	1	шт.	
435	Ломоносовское	Приморское	пожарные водоемы и подъезды к источникам противопожарного водоснабжения	1	шт.	
436	Ломоносовское	Приморское	пожарные водоемы и подъезды к источникам противопожарного водоснабжения	1	шт.	
437	Ломоносовское	Приморское	пожарные водоемы и подъезды к источникам противопожарного водоснабжения	1	шт.	
438	Ломоносовское	Приморское	пожарные водоемы и подъезды к источникам противопожарного водоснабжения	1	шт.	
439	Ломоносовское	Приморское	пожарные водоемы и подъезды к источникам противопожарного водоснабжения	1	шт.	
440	Ломоносовское	Гостилицкое	пожарные водоемы и подъезды к источникам противопожарного водоснабжения	1	шт.	
441	Ломоносовское	Гостилицкое	пожарные водоемы и подъезды к источникам противопожарного водоснабжения	1	шт.	
442	Ломоносовское	Гостилицкое	пожарные водоемы и подъезды к источникам противопожарного водоснабжения	1	шт.	
443	Ломоносовское	Лопухинское	пожарные водоемы и подъезды к источникам противопожарного водоснабжения	1	шт.	
444	Ломоносовское	Лопухинское	пожарные водоемы и подъезды к источникам противопожарного водоснабжения	1	шт.	
445	Ломоносовское	Лопухинское	пожарные водоемы и подъезды к источникам противопожарного водоснабжения	1	шт.	
446	Ломоносовское	Лопухинское	пожарные водоемы и подъезды к источникам противопожарного водоснабжения	1	шт.	
447	Ломоносовское	Лопухинское	пожарные водоемы и подъезды к источникам противопожарного водоснабжения	1	шт.	
448	Ломоносовское	Лопухинское	пожарные водоемы и подъезды к источникам противопожарного водоснабжения	1	шт.	
449	Ломоносовское	Лопухинское	пожарные водоемы и подъезды к источникам противопожарного водоснабжения	1	шт.	
450	Ломоносовское	Копорское	пожарные водоемы и подъезды к источникам противопожарного водоснабжения	1	шт.	
451	Ломоносовское	Копорское	пожарные водоемы и подъезды к источникам противопожарного водоснабжения	1	шт.	
452	Ломоносовское	Копорское	пожарные водоемы и подъезды к источникам противопожарного водоснабжения	1	шт.	
453	Ломоносовское	Копорское	пожарные водоемы и подъезды к источникам противопожарного водоснабжения	1	шт.	
454	Ломоносовское	Копорское	пожарные водоемы и подъезды к источникам противопожарного водоснабжения	1	шт.	
455	Ломоносовское	Копорское	пожарные водоемы и подъезды к источникам противопожарного водоснабжения	1	шт.	
456	Ломоносовское	Копорское	пожарные водоемы и подъезды к источникам противопожарного водоснабжения	1	шт.	
457	Ломоносовское	Кипенское	пожарные водоемы и подъезды к источникам противопожарного водоснабжения	1	шт.	

ПРАВИТЕЛЬСТВО ЛЕНИНГРАДСКОЙ ОБЛАСТИ

458	Ломоносовское	Кипенское	пожарные водоемы и подъезды к источникам противопожарного водоснабжения	1	шт.	
459	Ломоносовское	Володарское	пожарные водоемы и подъезды к источникам противопожарного водоснабжения	1	шт.	
460	Лужское	Красногорское	Ремонт мест отдыха	1	шт.	
461	Лужское	Красногорское	Ремонт мест отдыха	1	шт.	
462	Лужское	Красногорское	Ремонт мест отдыха	1	шт.	
463	Лужское	Красногорское	Устройство мест отдыха	1	шт.	
464	Лужское	Красногорское	Установка аншлагов	1	шт.	
465	Лужское	Красногорское	Установка аншлагов	1	шт.	
466	Лужское	Красногорское	Установка аншлагов	1	шт.	
467	Лужское	Красногорское	Установка аншлагов	1	шт.	
468	Лужское	Красногорское	Установка аншлагов	1	шт.	
469	Лужское	Красногорское	Установка аншлагов	1	шт.	
470	Лужское	Красногорское	Установка аншлагов	1	шт.	
471	Лужское	Красногорское	Установка аншлагов	1	шт.	
472	Лужское	Красногорское	Установка аншлагов	1	шт.	
473	Лужское	Красногорское	Установка аншлагов	1	шт.	
474	Лужское	Красногорское	Установка аншлагов	1	шт.	
475	Лужское	Красногорское	Строительство лесных дорог	0,11	км	
476	Лужское	Красногорское	Эксплуатация лесных дорог	0,6	км	
477	Лужское	Красногорское	Прочистка и обновление минерализованных полос	1	км	
478	Лужское	Красногорское	Прочистка и обновление минерализованных полос	3,9	км	
479	Лужское	Красногорское	Прочистка и обновление минерализованных полос	4,8	км	
480	Лужское	Красногорское	Прочистка и обновление минерализованных полос	5,5	км	
481	Лужское	Красногорское	Прочистка и обновление минерализованных полос	1,1	км	
482	Лужское	Красногорское	Прочистка и обновление минерализованных полос	6,2	км	
483	Лужское	Красногорское	Устройство минерализованных полос	1,7	км	
484	Лужское	Красногорское	Устройство минерализованных полос	2,4	км	
485	Лужское	Луговское	Устройство аншлагов	1	шт.	
486	Лужское	Луговское		1	шт.	
487	Лужское	Луговское		1	шт.	
488	Лужское	Луговское		1	шт.	
489	Лужское	Луговское		1	шт.	
490	Лужское	Луговское		2	шт.	
491	Лужское	Луговское		2	шт.	
492	Лужское	Луговское		1	шт.	
493	Лужское	Луговское		1	шт.	
494	Лужское	Луговское	Обустроенное место для разведения костра и отдыха (ремонт)	1	шт.	
495	Лужское	Луговское		1	шт.	
496	Лужское	Луговское	Обустроенное место для разведения костра и отдыха (устройство)	1	шт.	
497	Лужское	Луговское		1	шт.	
498	Лужское	Луговское	Обновление против. мин. полос	2,2	км	
499	Лужское	Луговское		5,3	км	
500	Лужское	Луговское		3,5	км	
501	Лужское	Луговское		1	км	
502	Лужское	Луговское		2,5	км	
503	Лужское	Луговское		1,5	км	
504	Лужское	Луговское	Строительство лесных дорог (противопожарного и лесохозяйственного назначения)	8,85	км	
505	Лужское	Луговское		7	км	
506	Лужское	Луговское	Ремонт лесных дорог (противопожарного и лесохозяйственного назначения)	20,6	км	
507	Лужское	Луговское		6,5	км	
508	Лужское	Осьминское	Создание зон отдыха	1	шт.	
509	Лужское	Осьминское		1		
510	Лужское	Осьминское	Ремонт зон отдыха	1	шт.	
511	Лужское	Осьминское		1	шт.	
512	Лужское	Осьминское		1	шт.	
513	Лужское	Осьминское		3		
514	Лужское	Осьминское	Прокладка просек, противопожарных разрывов, устройство противопожарных минерализованных полос)	2,2	км	
515	Лужское	Осьминское	Прокладка просек, противопожарных разрывов, устройство противопожарных минерализованных полос)			

ПРАВИТЕЛЬСТВО ЛЕНИНГРАДСКОЙ ОБЛАСТИ

516	Лужское	Осьминское	Прокладка просек, противопожарных разрывов, устройство противопожарных минерализованных полос)			
517	Лужское	Осьминское	прочистка просек, прочистка противопожарных минерализованных полос и их обновление	6,7	км	
518	Лужское	Осьминское	прочистка просек, прочистка противопожарных минерализованных полос и их обновление			
519	Лужское	Осьминское	прочистка просек, прочистка противопожарных минерализованных полос и их обновление			
520	Лужское	Осьминское	прочистка просек, прочистка противопожарных минерализованных полос и их обновление			
521	Лужское	Осьминское	Лесные дороги, предназначенные для охраны лесов от пожаров (ремонт и эксплуатация)	0,7	км	
522	Лужское	Осьминское	Лесные дороги, предназначенные для охраны лесов от пожаров (строительство и эксплуатация)	0,1	км	
523	Лужское	Осьминское	Устройство витрин, аншлагов и панно	2	шт.	
524	Лужское	Осьминское	Устройство витрин, аншлагов и панно	1	шт.	
525	Лужское	Осьминское	Устройство витрин, аншлагов и панно	1	шт.	
526	Лужское	Осьминское	Устройство витрин, аншлагов и панно	1	шт.	
527	Лужское	Осьминское	Устройство витрин, аншлагов и панно	1	шт.	
528	Лужское	Осьминское	Устройство витрин, аншлагов и панно	1	шт.	
529	Лужское	Осьминское	Устройство витрин, аншлагов и панно	1	шт.	
530	Лужское	Осьминское	Устройство витрин, аншлагов и панно	1	шт.	
531	Лужское	Осьминское	Устройство витрин, аншлагов и панно	1	шт.	
532	Лужское	Осьминское	Устройство витрин, аншлагов и панно	1	шт.	
533	Лужское	Осьминское	Устройство витрин, аншлагов и панно	1	шт.	
534	Лужское	Осьминское	Устройство витрин, аншлагов и панно	12		
535	Лужское	Николаевское	Благоустройство зон отдыха (устройство)	1	шт.	
536	Лужское	Николаевское	Благоустройство зон отдыха (устройство)	1	шт.	
537	Лужское	Николаевское	Благоустройство зон отдыха (ремонт)	1	шт.	
538	Лужское	Николаевское	Благоустройство зон отдыха (ремонт)	1	шт.	
539	Лужское	Николаевское	Благоустройство зон отдыха (ремонт)	1	шт.	
540	Лужское	Николаевское	Благоустройство зон отдыха (ремонт)	1	шт.	
541	Лужское	Николаевское	Благоустройство зон отдыха (ремонт)	1	шт.	
542	Лужское	Николаевское	Противопожарные минерализованные полосы (устройство)	5	км	
543	Лужское	Николаевское	Противопожарные минерализованные полосы (устройство)	2,8	км	
544	Лужское	Николаевское	Противопожарные минерализованные полосы (устройство)	3,2	км	
545	Лужское	Николаевское	Противопожарные минерализованные полосы (прочистка)	2,6	км	
546	Лужское	Николаевское	Противопожарные минерализованные полосы (прочистка)	1,7	км	
547	Лужское	Николаевское	Противопожарные минерализованные полосы (прочистка)	1,4	км	
548	Лужское	Николаевское	Противопожарные минерализованные полосы (прочистка)	7,8	км	
549	Лужское	Николаевское	Противопожарные минерализованные полосы (прочистка)	6,3	км	
550	Лужское	Николаевское	Противопожарные минерализованные полосы (прочистка)	4	км	
551	Лужское	Николаевское	Противопожарные минерализованные полосы (прочистка)	4,2	км	
552	Лужское	Николаевское	Противопожарные минерализованные полосы (прочистка)	1,5	км	
553	Лужское	Николаевское	Противопожарные минерализованные полосы (прочистка)	1,4	км	
554	Лужское	Николаевское	Противопожарные минерализованные полосы (прочистка)	10,3	км	
555	Лужское	Николаевское	Противопожарные минерализованные полосы (прочистка)	1	км	
556	Лужское	Николаевское	Строительство лесных дорог противопожарного назначения	0,14	км	
557	Лужское	Николаевское	Строительство лесных дорог противопожарного назначения	0,03	км	
558	Лужское	Николаевское	Строительство лесных дорог противопожарного назначения	0,09	км	
559	Лужское	Николаевское	Строительство лесных дорог противопожарного назначения	0,79	км	
560	Лужское	Николаевское	Строительство лесных дорог противопожарного назначения	1,11	км	
561	Лужское	Николаевское	Строительство лесных дорог противопожарного назначения	0,04	км	
562	Лужское	Николаевское	Строительство лесных дорог противопожарного назначения	0,16	км	
563	Лужское	Николаевское	Строительство лесных дорог противопожарного назначения	0,53	км	
564	Лужское	Николаевское	Строительство лесных дорог противопожарного назначения	0,1	км	
565	Лужское	Николаевское	Строительство лесных дорог противопожарного назначения	0,22	км	
566	Лужское	Николаевское	Строительство лесных дорог противопожарного назначения	0,12	км	
567	Лужское	Николаевское	Строительство лесных дорог противопожарного назначения	0,03	км	
568	Лужское	Николаевское	Строительство лесных дорог противопожарного назначения	0,4	км	
569	Лужское	Николаевское	Строительство лесных дорог противопожарного назначения	0,48	км	
570	Лужское	Николаевское	Строительство лесных дорог противопожарного назначения	0,13	км	
571	Лужское	Николаевское	Строительство лесных дорог противопожарного назначения	0,21	км	
572	Лужское	Николаевское	Строительство лесных дорог противопожарного назначения	0,06	км	
573	Лужское	Николаевское	Строительство лесных дорог противопожарного назначения	0,05	км	

574	Лужское	Николаевское	Строительство лесных дорог противопожарного назначения	0,08	км	
575	Лужское	Николаевское	Строительство лесных дорог противопожарного назначения	0,02	км	
576	Лужское	Николаевское	Строительство лесных дорог противопожарного назначения	0,21	км	
577	Лужское	Николаевское	Строительство лесных дорог противопожарного назначения	0,12	км	
578	Лужское	Николаевское	Строительство лесных дорог противопожарного назначения	0,14	км	
579	Лужское	Николаевское	Строительство лесных дорог противопожарного назначения	0,14	км	
580	Лужское	Николаевское	Строительство лесных дорог противопожарного назначения	0,02	км	
581	Лужское	Николаевское	Строительство лесных дорог противопожарного назначения	0,19	км	
582	Лужское	Николаевское	Строительство лесных дорог противопожарного назначения	0,15	км	
583	Лужское	Николаевское	Строительство лесных дорог противопожарного назначения	0,11	км	
584	Лужское	Николаевское	Строительство лесных дорог противопожарного назначения	0,32	км	
585	Лужское	Николаевское	Строительство лесных дорог противопожарного назначения	0,8	км	
586	Лужское	Николаевское	Строительство лесных дорог противопожарного назначения	0,23	км	
587	Лужское	Николаевское	Строительство лесных дорог противопожарного назначения	0,16	км	
588	Лужское	Николаевское	Строительство лесных дорог противопожарного назначения	0,16	км	
589	Лужское	Николаевское	Строительство лесных дорог противопожарного назначения	0,27	км	
590	Лужское	Николаевское	Строительство лесных дорог противопожарного назначения	0,55	км	
591	Лужское	Николаевское	Строительство лесных дорог противопожарного назначения	0,49	км	
592	Лужское	Николаевское	Эксплуатация и ремонт лесных дорог противопожарного назначения	1,5	км	
593	Лужское	Николаевское	Эксплуатация и ремонт лесных дорог противопожарного назначения	1,8	км	
594	Лужское	Николаевское	Эксплуатация и ремонт лесных дорог противопожарного назначения	1,8	км	
595	Лужское	Николаевское	Эксплуатация и ремонт лесных дорог противопожарного назначения	2,5	км	
596	Лужское	Николаевское	Эксплуатация и ремонт лесных дорог противопожарного назначения	1	км	
597	Лужское	Николаевское	Эксплуатация и ремонт лесных дорог противопожарного назначения	1,2	км	
598	Лужское	Николаевское	Эксплуатация и ремонт лесных дорог противопожарного назначения	3	км	
599	Лужское	Николаевское	Эксплуатация и ремонт лесных дорог противопожарного назначения	3	км	
600	Лужское	Николаевское	Эксплуатация и ремонт лесных дорог противопожарного назначения	2,3	км	
601	Лужское	Николаевское	Эксплуатация и ремонт лесных дорог противопожарного назначения	2,5	км	
602	Лужское	Николаевское	Установка и размещениеаншлага	1	шт.	
603	Лужское	Николаевское	Установка и размещениеаншлага	1	шт.	
604	Лужское	Николаевское	Установка и размещениеаншлага	1	шт.	
605	Лужское	Николаевское	Установка и размещениеаншлага	1	шт.	
606	Лужское	Николаевское	Установка и размещениеаншлага	1	шт.	
607	Лужское	Николаевское	Установка и размещениеаншлага	1	шт.	
608	Лужское	Николаевское	Установка и размещениеаншлага	1	шт.	
609	Лужское	Николаевское	Установка и размещениеаншлага	1	шт.	
610	Лужское	Николаевское	Установка и размещениеаншлага	1	шт.	
611	Лужское	Николаевское	Установка и размещениеаншлага	1	шт.	
612	Лужское	Николаевское	Установка и размещениеаншлага	1	шт.	
613	Лужское	Николаевское	Установка и размещениеаншлага	1	шт.	
614	Лужское	Николаевское	Установка и размещениеаншлага	1	шт.	
615	Лужское	Толмачевское	Установка аншлагов	1	шт.	
616	Лужское	Толмачевское	Установка аншлагов	1	шт.	
617	Лужское	Толмачевское	Установка аншлагов	1	шт.	
618	Лужское	Толмачевское	Установка аншлагов	1	шт.	
619	Лужское	Толмачевское	Уход за мин. полосами	1	км	
620	Лужское	Толмачевское	Уход за мин. полосами	2,1	км	
621	Лужское	Толмачевское	Уход за мин. полосами	1,1	км	
622	Лужское	Толмачевское	Уход за мин. полосами	0,15	км	
623	Лужское	Толмачевское	Уход за мин. полосами	0,8	км	
624	Лужское	Толмачевское	Уход за мин. полосами	1	км	
625	Лужское	Толмачевское	Уход за мин. полосами	1,5	км	
626	Лужское	Толмачевское	Уход за мин. полосами	0,35	км	
627	Лужское	Толмачевское	Уход за мин. полосами	2	км	
628	Лужское	Толмачевское	Уход за мин. полосами	1	км	
629	Лужское	Толмачевское	Устройство мин. полос	0,5	км	
630	Лужское	Толмачевское	Устройство мин. полос	0,8	км	
631	Лужское	Толмачевское	Ремонт мест отдыха	1	шт.	

632	Лужское	Толмачевское	Ремонт мест отдыха	1	шт.	
633	Лужское	Толмачевское	Ремонт мест отдыха	1	шт.	
634	Лужское	Толмачевское	Устройство мест отдыха	1	шт.	
635	Лужское	Толмачевское	Изготовление гнездовий	1	шт.	
636	Лужское	Толмачевское	Ремонт гнездовий	1	шт.	
637	Лужское	Толмачевское	Огораживание муравейников	1	шт.	
638	Лужское	Толмачевское	Установка аншлагов	1	шт.	
639	Лужское	Толмачевское	Установка аншлагов	2	шт.	
640	Лужское	Толмачевское	Установка аншлагов	3,5	км	
641	Лужское	Толмачевское	Установка аншлагов	3,8	км	
642	Лужское	Толмачевское	Установка аншлагов	2,5	км	
643	Лужское	Толмачевское	Уход за мин. полосами	0,2	км	
644	Лужское	Толмачевское	Уход за мин. полосами	0,9	км	
645	Лужское	Толмачевское	Ремонт мест отдыха	1	шт.	
646	Лужское	Толмачевское	Ремонт мест отдыха	1	шт.	
647	Лужское	Толмачевское	Устройство мест отдыха	1 шт.	шт.	
648	Лужское	Бережковское	Лесные дороги, предназначенные для охраны лесов от пожаров	1,25	км	
649	Лужское	Бережковское	Лесные дороги, предназначенные для охраны лесов от пожаров	0,05	км	
650	Лужское	Бережковское	Лесные дороги, предназначенные для охраны лесов от пожаров	0,16	км	
651	Лужское	Бережковское	Лесные дороги, предназначенные для охраны лесов от пожаров	0,31	км	
652	Лужское	Бережковское	Лесные дороги, предназначенные для охраны лесов от пожаров	0,14	км	
653	Лужское	Бережковское	Лесные дороги, предназначенные для охраны лесов от пожаров	0,18	км	
654	Лужское	Бережковское	Лесные дороги, предназначенные для охраны лесов от пожаров	1,06	км	
655	Лужское	Бережковское	Лесные дороги, предназначенные для охраны лесов от пожаров	0,29	км	
656	Лужское	Бережковское	Лесные дороги, предназначенные для охраны лесов от пожаров	0,36	км	
657	Лужское	Бережковское	Лесные дороги, предназначенные для охраны лесов от пожаров	0,81	км	
658	Лужское	Бережковское	Лесные дороги, предназначенные для охраны лесов от пожаров	0,63	км	
659	Лужское	Бережковское	Лесные дороги, предназначенные для охраны лесов от пожаров	1,17	км	
660	Лужское	Бережковское	Лесные дороги, предназначенные для охраны лесов от пожаров	0,28	км	
661	Лужское	Бережковское	Лесные дороги, предназначенные для охраны лесов от пожаров	0,73	км	
662	Лужское	Бережковское	Лесные дороги, предназначенные для охраны лесов от пожаров	0,15	км	
663	Лужское	Бережковское	Лесные дороги, предназначенные для охраны лесов от пожаров	0,48	км	
664	Лужское	Бережковское	Лесные дороги, предназначенные для охраны лесов от пожаров	1,01	км	
665	Лужское	Бережковское	Лесные дороги, предназначенные для охраны лесов от пожаров	1,20	км	
666	Лужское	Бережковское	Лесные дороги, предназначенные для охраны лесов от пожаров	2,14	км	
667	Лужское	Бережковское	Лесные дороги, предназначенные для охраны лесов от пожаров	12,50	км	
668	Лужское	Бережковское	прокладка просек, противопожарных разрывов, устройство противопожарных минерализованных полос)	19,00	км	
669	Лужское	Бережковское	Создание, содержание и эксплуатация пожарных наблюдательных пунктов (вышек, мачт, павильонов и других наблюдательных пунктов), пунктов сосредоточения противопожарного инвентаря	1,00		
670	Лужское	Бережковское	прочистка просек, прочистка противопожарных минерализованных полос и их обновление	9,58	км	
671	Лужское	Бережковское	прочистка просек, прочистка противопожарных минерализованных полос и их обновление	2,37	км	
672	Лужское	Бережковское	прочистка просек, прочистка противопожарных минерализованных полос и их обновление	2,10	км	
673	Лужское	Бережковское	прочистка просек, прочистка противопожарных минерализованных полос и их обновление	1,10	км	
674	Лужское	Бережковское	прочистка просек, прочистка противопожарных минерализованных полос и их обновление	16,72	км	
675	Лужское	Бережковское	прочистка просек, прочистка противопожарных минерализованных полос и их обновление	11,90	км	
676	Лужское	Бережковское	благоустройство зон отдыха граждан, пребывающих в лесах в соответствии со статьей 11 Лесного кодекса Российской Федерации)	1,00	шт.	
677	Лужское	Бережковское	благоустройство зон отдыха граждан, пребывающих в лесах в соответствии со статьей 11 Лесного кодекса Российской Федерации)	1	шт.	
678	Лужское	Бережковское	благоустройство зон отдыха граждан, пребывающих в лесах в соответствии со статьей 11 Лесного кодекса Российской Федерации)	1	шт.	
679	Лужское	Бережковское	благоустройство зон отдыха граждан, пребывающих в лесах в соответствии со статьей 11 Лесного кодекса Российской Федерации)	1	шт.	
680	Лужское	Бережковское	благоустройство зон отдыха граждан, пребывающих в лесах в соответствии со статьей 11 Лесного кодекса Российской Федерации)	1	шт.	
681	Лужское	Бережковское	благоустройство зон отдыха граждан, пребывающих в лесах в соответствии со статьей 11 Лесного кодекса Российской Федерации)	1	шт.	
682	Лужское	Жельцевское	Прокладка просек, противопожарных разрывов, устройство противопожарных минерализованных полос)	12,90	км	

683	Лужское	Жельцевское	Прокладка просек, противопожарных разрывов, устройство противопожарных минерализованных полос)	2,50	км	
684	Лужское	Жельцевское	Лесные дороги, предназначенные для охраны лесов от пожаров	4,70	км	
685	Лужское	Жельцевское	Прочистка и обновление минерализованных полос	33,36	км	
686	Лужское	Долговское	Установка аншлагов	1	шт.	
687	Лужское	Долговское	Установка аншлагов	1	шт.	
688	Лужское	Долговское	Установка аншлагов	1	шт.	
689	Лужское	Долговское	Прочистка и обновление минерализованных полос	0,07	км	
690	Лужское	Долговское	Прочистка и обновление минерализованных полос	0,85	км	
691	Лужское	Долговское	Прочистка и обновление минерализованных полос	0,6	км	
692	Лужское	Долговское	Прочистка и обновление минерализованных полос	3,35	км	
693	Лужское	Долговское	Устройство мин. полос	0,45	км	
694	Лужское	Долговское	Ремонт мест отдыха	1 шт.	шт.	
695	Лужское	Долговское	Установка аншлагов	1	шт.	
696	Лужское	Долговское	Установка аншлагов	1	шт.	
697	Лужское	Долговское	Установка аншлагов	1	шт.	
698	Лужское	Долговское	Установка аншлагов	1	шт.	
699	Лужское	Долговское	Установка аншлагов	1	шт.	
700	Лужское	Долговское	Прочистка и обновление минерализованных полос	0,45	км	
701	Лужское	Долговское	Прочистка и обновление минерализованных полос	0,8	км	
702	Лужское	Долговское	Прочистка и обновление минерализованных полос	2,5	км	
703	Лужское	Долговское	Прочистка и обновление минерализованных полос	1,5	км	
704	Лужское	Долговское	Прочистка и обновление минерализованных полос	0,55	км	
705	Лужское	Долговское	Прочистка и обновление минерализованных полос	0,75	км	
706	Лужское	Долговское	Прочистка и обновление минерализованных полос	0,1	км	
707	Лужское	Долговское	Прочистка и обновление минерализованных полос	1	км	
708	Лужское	Долговское	Прочистка и обновление минерализованных полос	0,2	км	
709	Лужское	Долговское	Прочистка и обновление минерализованных полос	0,1	км	
710	Лужское	Долговское	Прочистка и обновление минерализованных полос	0,85	км	
711	Лужское	Долговское	Прочистка и обновление минерализованных полос	0,5	км	
712	Лужское	Долговское	Прочистка и обновление минерализованных полос	0,5	км	
713	Лужское	Долговское	Прочистка и обновление минерализованных полос	0,1	км	
714	Лужское	Долговское	Прочистка и обновление минерализованных полос	0,4	км	
715	Лужское	Долговское	Устройство мест отдыха	1 шт.	шт.	
716	Лужское	Долговское	Изготовление гнездовий	1 шт.	шт.	
717	Лужское	Долговское		1 шт.	шт.	
718	Лужское	Долговское	Устройство кормушек	1 шт.	шт.	
719	Лужское	Долговское		1 шт.	шт.	
720	Лужское	Оредежское	Лесные дороги, предназначенные для охраны лесов от пожаров	1,039	км	
721	Лужское	Оредежское	Лесные дороги, предназначенные для охраны лесов от пожаров	0,752	км	
722	Лужское	Оредежское	Лесные дороги, предназначенные для охраны лесов от пожаров	1,380	км	
723	Лужское	Оредежское	Лесные дороги, предназначенные для охраны лесов от пожаров	3,171		
724	Лужское	Оредежское	прочистка просек, прочистка противопожарных минерализованных полос и их обновление	2,40	км	
725	Лужское	Оредежское	прочистка просек, прочистка противопожарных минерализованных полос и их обновление	0,47	км	
726	Лужское	Оредежское	прочистка просек, прочистка противопожарных минерализованных полос и их обновление	1,54	км	
727	Лужское	Оредежское	прочистка просек, прочистка противопожарных минерализованных полос и их обновление	0,50	км	
728	Лужское	Оредежское	прочистка просек, прочистка противопожарных минерализованных полос и их обновление	2,00	км	
729	Лужское	Оредежское	прочистка просек, прочистка противопожарных минерализованных полос и их обновление	2,05	км	
730	Лужское	Оредежское	прочистка просек, прочистка противопожарных минерализованных полос и их обновление	3,10	км	
731	Лужское	Оредежское	прочистка просек, прочистка противопожарных минерализованных полос и их обновление	0,10	км	
732	Лужское	Оредежское	Создание, содержание и эксплуатация пожарных наблюдательных пунктов (вышек, мачт, павильонов и других наблюдательных пунктов), пунктов сосредоточения противопожарного инвентаря	1	шт.	
733	Лужское	Оредежское	Создание, содержание и эксплуатация пожарных наблюдательных пунктов (вышек, мачт, павильонов и других наблюдательных пунктов), пунктов сосредоточения противопожарного инвентаря	1	шт.	
734	Лужское	Оредежское	благоустройство зон отдыха граждан, пребывающих в лесах в соответствии со статьей 11 Лесного кодекса Российской Федерации)	1	шт.	
735	Лужское	Чоловское	Лесные дороги, предназначенные для охраны лесов от пожаров	1,00	км	
736	Лужское	Чоловское	Лесные дороги, предназначенные для охраны лесов от пожаров	1,10	км	
737	Лужское	Чоловское	Лесные дороги, предназначенные для охраны лесов от пожаров	0,90	км	

ПРАВИТЕЛЬСТВО ЛЕНИНГРАДСКОЙ ОБЛАСТИ

738	Лужское	Чоловское	Лесные дороги, предназначенные для охраны лесов от пожаров	0,10	км	
739	Лужское	Чоловское	Лесные дороги, предназначенные для охраны лесов от пожаров	1,00	км	
740	Лужское	Чоловское	Лесные дороги, предназначенные для охраны лесов от пожаров	1,10	км	
741	Лужское	Чоловское	Лесные дороги, предназначенные для охраны лесов от пожаров	1,10	км	
742	Лужское	Чоловское	Лесные дороги, предназначенные для охраны лесов от пожаров	1,00	км	
743	Лужское	Чоловское	Лесные дороги, предназначенные для охраны лесов от пожаров	1,00	км	
744	Лужское	Чоловское	Лесные дороги, предназначенные для охраны лесов от пожаров	0,40	км	
745	Лужское	Чоловское	Лесные дороги, предназначенные для охраны лесов от пожаров	8,7	км	
746	Лужское	Чоловское	Лесные дороги, предназначенные для охраны лесов от пожаров	1,08	км	
747	Лужское	Чоловское	Лесные дороги, предназначенные для охраны лесов от пожаров	0,50	км	
748	Лужское	Чоловское	Лесные дороги, предназначенные для охраны лесов от пожаров	1,09	км	
749	Лужское	Чоловское	Лесные дороги, предназначенные для охраны лесов от пожаров	1,06	км	
750	Лужское	Чоловское	Лесные дороги, предназначенные для охраны лесов от пожаров	1,03	км	
751	Лужское	Чоловское	Лесные дороги, предназначенные для охраны лесов от пожаров	0,5	км	
752	Лужское	Чоловское	Создание, содержание и эксплуатация пожарных наблюдательных пунктов (вышек, мачт, павильонов и других наблюдательных пунктов), пунктов сосредоточения противопожарного инвентаря	1	шт.	
753	Лужское	Чоловское	Создание, содержание и эксплуатация пожарных наблюдательных пунктов (вышек, мачт, павильонов и других наблюдательных пунктов), пунктов сосредоточения противопожарного инвентаря	1	шт.	
754	Лужское	Чоловское	Прокладка просек, противопожарных разрывов, устройство противопожарных минерализованных полос)	1,0	км	
755	Лужское	Чоловское	прочистка просек, прочистка противопожарных минерализованных полос и их обновление	1,50	км	
756	Лужское	Чоловское	прочистка просек, прочистка противопожарных минерализованных полос и их обновление	0,50	км	
757	Лужское	Чоловское	прочистка просек, прочистка противопожарных минерализованных полос и их обновление	1,38	км	
758	Лужское	Чоловское	прочистка просек, прочистка противопожарных минерализованных полос и их обновление	5,17	км	
759	Лужское	Чоловское	прочистка просек, прочистка противопожарных минерализованных полос и их обновление	3,60	км	
760	Лужское	Чоловское	благоустройство зон отдыха граждан, пребывающих в лесах в соответствии со статьей 11 Лесного кодекса Российской Федерации)	1	шт.	
761	Лужское	Чоловское	благоустройство зон отдыха граждан, пребывающих в лесах в соответствии со статьей 11 Лесного кодекса Российской Федерации)	1	шт.	
762	Любанское	Каменское	Лесные дороги, предназначенные для охраны лесов от пожаров	12,10	км	
763	Любанское	Апраксинкое	Лесные дороги, предназначенные для охраны лесов от пожаров	33,148	км	
764	Любанское	Красноборское	Лесные дороги, предназначенные для охраны лесов от пожаров	2,70	км	
765	Любанское	Любанское	Лесные дороги, предназначенные для охраны лесов от пожаров	5,10	км	
766	Любанское	Ульяновское	Лесные дороги, предназначенные для охраны лесов от пожаров	19,00	км	
767	Любанское	Тосненское	Лесные дороги, предназначенные для охраны лесов от пожаров	8,00	км	
768	Любанское	Ушакинское	Лесные дороги, предназначенные для охраны лесов от пожаров	9,50	км	
769	Любанское	Броницкое	Лесные дороги, предназначенные для охраны лесов от пожаров	18,20	км	
770	Любанское	Андриановское	Лесные дороги, предназначенные для охраны лесов от пожаров	18,00	км	
771	Любанское	Добросельское	Лесные дороги, предназначенные для охраны лесов от пожаров	39,00	км	
772	Любанское	Дубовицкое	Лесные дороги, предназначенные для охраны лесов от пожаров	16,14	км	
773	Любанское	Трубниковское	Лесные дороги, предназначенные для охраны лесов от пожаров	7,22	км	
774	Любанское	Саблинское	Лесные дороги, предназначенные для охраны лесов от пожаров	5,80	км	
775	Любанское	Шапкинское	Лесные дороги, предназначенные для охраны лесов от пожаров	76,00	км	
776	Любанское	Осничевское	Лесные дороги, предназначенные для охраны лесов от пожаров	1,10	км	
777	Любанское	Апраксинкое	Устройство минерализованных полос	6,798	км	
778	Любанское	Каменское	Устройство минерализованных полос	1,710	км	
779	Любанское	Трубниковское	Устройство минерализованных полос	0,660	км	
780	Любанское	Добросельское	Устройство минерализованных полос	3,045	км	
781	Любанское	Шапкинское	Устройство минерализованных полос	12,053	км	
782	Любанское	Саблинское	Устройство минерализованных полос	3,410	км	
783	Любанское	Ушакинское	Устройство минерализованных полос	2,670	км	
784	Любанское	Дубовицкое	Устройство минерализованных полос	13,840	км	
785	Любанское	Любанское	Устройство минерализованных полос	8,557	км	
786	Любанское	Броницкое	Устройство минерализованных полос	1,475	км	
787	Любанское	Дубовицкое	Уход за минерализованными полосами	6,98	км	
788	Любанское	Добросельское	Уход за минерализованными полосами	38,317	км	
789	Любанское	Саблинское	Уход за минерализованными полосами	11,48	км	
790	Любанское	Ушакинское	Уход за минерализованными полосами	20,255	км	
791	Любанское	Броницкое	Уход за минерализованными полосами	61,87	км	

ПРАВИТЕЛЬСТВО ЛЕНИНГРАДСКОЙ ОБЛАСТИ

792	Любанское	Каменское	Уход за минерализованными полосами	21,77	км	
793	Любанское	Любанское	Уход за минерализованными полосами	6,015	км	
794	Любанское	Шапкинское	Уход за минерализованными полосами	9,288	км	
795	Любанское	Ульяновское	Уход за минерализованными полосами	2,10	км	
796	Любанское	Апраксинское	Ремонт водоемов противопожарного назначения	2,00	шт.	
797	Любанское	Ушакинское	Ремонт водоемов противопожарного назначения	10,00	шт.	
798	Любанское	Красноборское	Ремонт водоемов противопожарного назначения	2,00	шт.	
799	Любанское	Саблинское	Ремонт водоемов противопожарного назначения	2,00	шт.	
800	Любанское	Осничевское	Ремонт водоемов противопожарного назначения	1,00	шт.	
801	Любанское	Дубовицкое	Ремонт водоемов противопожарного назначения	2,00	шт.	
802	Любанское	Добросельское	Ремонт водоемов противопожарного назначения	2,00	шт.	
803	Подпорожское	Курбинское	Лесные дороги, предназначенные для охраны лесов от пожаров	8,00	км	
804	Подпорожское		Лесные дороги, предназначенные для охраны лесов от пожаров	35,00	км	
805	Подпорожское		Лесные дороги, предназначенные для охраны лесов от пожаров	50,00	км	
806	Подпорожское	Тукшинское	Лесные дороги, предназначенные для охраны лесов от пожаров	12,00	км	
807	Подпорожское		Лесные дороги, предназначенные для охраны лесов от пожаров	30,00	км	
808	Подпорожское	Немжинское	Лесные дороги, предназначенные для охраны лесов от пожаров	62,00	км	
809	Подпорожское	Лукинское	Лесные дороги, предназначенные для охраны лесов от пожаров	37,00	км	
810	Подпорожское		Лесные дороги, предназначенные для охраны лесов от пожаров	16,00	км	
811	Подпорожское	Винницкое сельское	Лесные дороги, предназначенные для охраны лесов от пожаров	24,00	км	
812	Подпорожское		Лесные дороги, предназначенные для охраны лесов от пожаров	1,82	км	
813	Подпорожское		Лесные дороги, предназначенные для охраны лесов от пожаров	28,00	км	
814	Подпорожское	Подпорожское	Лесные дороги, предназначенные для охраны лесов от пожаров	180,00	км	
815	Подпорожское		Лесные дороги, предназначенные для охраны лесов от пожаров	50,00	км	
816	Подпорожское		Лесные дороги, предназначенные для охраны лесов от пожаров	40,00	км	
817	Подпорожское		Лесные дороги, предназначенные для охраны лесов от пожаров	0,60	км	
818	Подпорожское		Лесные дороги, предназначенные для охраны лесов от пожаров	0,60	км	
819	Подпорожское		Лесные дороги, предназначенные для охраны лесов от пожаров	0,60	км	
820	Подпорожское		Лесные дороги, предназначенные для охраны лесов от пожаров	0,60	км	
821	Подпорожское	Юксовское	Лесные дороги, предназначенные для охраны лесов от пожаров	45,00	км	
822	Подпорожское	Пертозерское	Лесные дороги, предназначенные для охраны лесов от пожаров	30,00	км	
823	Подпорожское	Важинское сельское	Лесные дороги, предназначенные для охраны лесов от пожаров	38,00	км	
824	Подпорожское		Лесные дороги, предназначенные для охраны лесов от пожаров	18,00	км	
825	Подпорожское		Лесные дороги, предназначенные для охраны лесов от пожаров	20,00	км	
826	Подпорожское	Пригородное	Лесные дороги, предназначенные для охраны лесов от пожаров	12,00	км	
827	Подпорожское	Остречинское	Лесные дороги, предназначенные для охраны лесов от пожаров	20,00	км	
828	Подпорожское	Важинское	Лесные дороги, предназначенные для охраны лесов от пожаров	1,34	км	
829	Подпорожское		Лесные дороги, предназначенные для охраны лесов от пожаров	65,00	км	
830	Подпорожское	Токарское	Лесные дороги, предназначенные для охраны лесов от пожаров	50,00	км	
831	Подпорожское	Красноборское	Лесные дороги, предназначенные для охраны лесов от пожаров	60,00	км	
832	Подпорожское	Вознесенское	Лесные дороги, предназначенные для охраны лесов от пожаров	10,00	км	
833	Подпорожское	Онежское	Лесные дороги, предназначенные для охраны лесов от пожаров	18,00	км	
834	Подпорожское	Свирское	Лесные дороги, предназначенные для охраны лесов от пожаров	58,00	км	
835	Подпорожское	Винницкое сельское	Просеки, противопожарные разрывы, противопожарные минерализованные полосы	8,47	км	
836	Подпорожское					
837	Подпорожское					
838	Подпорожское					
839	Подпорожское					
840	Подпорожское					
841	Подпорожское					
842	Подпорожское	Лукинское		1,1	км	
843	Подпорожское	Пертозерское		2,68	км	
844	Подпорожское					
845	Подпорожское	Немжинское		3,3	км	
846	Подпорожское	Важинское сельское		1,013	км	
847	Подпорожское	Онежское		16,25	км	
848	Подпорожское	Пригородное		4	км	
849	Подпорожское	Тукшинское		3,41	км	

ПРАВИТЕЛЬСТВО ЛЕНИНГРАДСКОЙ ОБЛАСТИ

850	Подпорожское	Курбинское	Просеки, противопожарные разрывы, противопожарные минерализованные полосы	0,5	км	
851	Подпорожское	Токарское		0,6	км	
852	Подпорожское	Гонгинское		4,64	км	
853	Подпорожское	Юксовское		6,38	км	
854	Подпорожское					
855	Подпорожское					
856	Подпорожское					
857	Подпорожское					
858	Подпорожское					
859	Подпорожское	Красноборское		7,237	км	
860	Подпорожское					
861	Подпорожское					
862	Подпорожское					
863	Подпорожское	Свирское		10,73	км	
864	Подпорожское	Остречинское		1,9	км	
865	Подпорожское	Подпорожское		11,1	км	
866	Приозерское	Антикайнеское	Лесные дороги, предназначенные для охраны лесов от пожаров	3,5	км	Покрытие грунт
867	Приозерское	Антикайнеское	Лесные дороги, предназначенные для охраны лесов от пожаров	5	км	Покрытие грунт
868	Приозерское	Антикайнеское	Лесные дороги, предназначенные для охраны лесов от пожаров	3	км	Покрытие грунт
869	Приозерское	Антикайнеское	Лесные дороги, предназначенные для охраны лесов от пожаров	10	км	Покрытие грунт
870	Приозерское	Антикайнеское	Лесные дороги, предназначенные для охраны лесов от пожаров	4	км	Покрытие грунт
871	Приозерское	Антикайнеское	Лесные дороги, предназначенные для охраны лесов от пожаров	3	км	Покрытие грунт
872	Приозерское	Антикайнеское	Лесные дороги, предназначенные для охраны лесов от пожаров	5	км	Покрытие грунт
873	Приозерское	Антикайнеское	Лесные дороги, предназначенные для охраны лесов от пожаров	7	км	Покрытие грунт
874	Приозерское	Антикайнеское	Лесные дороги, предназначенные для охраны лесов от пожаров	4,5	км	Покрытие грунт
875	Приозерское	Борисовское	Лесные дороги, предназначенные для охраны лесов от пожаров	8	км	Покрытие грунт
876	Приозерское	Борисовское	Лесные дороги, предназначенные для охраны лесов от пожаров	5	км	Покрытие грунт
877	Приозерское	Борисовское	Лесные дороги, предназначенные для охраны лесов от пожаров	12	км	Покрытие грунт
878	Приозерское	Борисовское	Лесные дороги, предназначенные для охраны лесов от пожаров	9,5	км	Покрытие грунт
879	Приозерское	Борисовское	Лесные дороги, предназначенные для охраны лесов от пожаров	11	км	Покрытие асфальт
880	Приозерское	Борисовское	Лесные дороги, предназначенные для охраны лесов от пожаров	5	км	Покрытие асфальт
881	Приозерское	Борисовское	Лесные дороги, предназначенные для охраны лесов от пожаров	13	км	Покрытие асфальт
882	Приозерское	Борисовское	Лесные дороги, предназначенные для охраны лесов от пожаров	2,5	км	Покрытие грунт
883	Приозерское	Громовское	Лесные дороги, предназначенные для охраны лесов от пожаров	22	км	Покрытие асфальт
884	Приозерское	Громовское	Лесные дороги, предназначенные для охраны лесов от пожаров	12	км	Покрытие грунт
885	Приозерское	Громовское	Лесные дороги, предназначенные для охраны лесов от пожаров	17	км	Покрытие асфальт- 10 км; грунтовое- 7 км
886	Приозерское	Громовское	Лесные дороги, предназначенные для охраны лесов от пожаров	12	км	Покрытие асфальт- 9 км; грунтовое- 3 км
887	Приозерское	Громовское	Лесные дороги, предназначенные для охраны лесов от пожаров	30	км	Покрытие асфальт- 23 км; грунтовое- 7 км
888	Приозерское	Джатиевское	Лесные дороги, предназначенные для охраны лесов от пожаров	9,5	км	Покрытие грунт
889	Приозерское	Джатиевское	Лесные дороги, предназначенные для охраны лесов от пожаров	5	км	Покрытие грунт
890	Приозерское	Джатиевское	Лесные дороги, предназначенные для охраны лесов от пожаров	6,5	км	Покрытие грунт
891	Приозерское	Джатиевское	Лесные дороги, предназначенные для охраны лесов от пожаров	3	км	Покрытие грунт
892	Приозерское	Джатиевское	Лесные дороги, предназначенные для охраны лесов от пожаров	15	км	Покрытие грунт
893	Приозерское	Коммунарское	Лесные дороги, предназначенные для охраны лесов от пожаров	4,5	км	Покрытие грунт. 0,5 км доступно для тракторной техники.
894	Приозерское	Коммунарское	Лесные дороги, предназначенные для охраны лесов от пожаров	8	км	Покрытие грунт
895	Приозерское	Кривковское	Лесные дороги, предназначенные для охраны лесов от пожаров	10	км	Покрытие грунт
896	Приозерское	Кривковское	Лесные дороги, предназначенные для охраны лесов от пожаров	4	км	Покрытие грунт
897	Приозерское	Куйбышевское	Лесные дороги, предназначенные для охраны лесов от пожаров	4,5	км	Покрытие грунт
898	Приозерское	Куйбышевское	Лесные дороги, предназначенные для охраны лесов от пожаров	5	км	Покрытие грунт
899	Приозерское	Куйбышевское	Лесные дороги, предназначенные для охраны лесов от пожаров	0,5	км	Покрытие грунт
900	Приозерское	Куйбышевское	Лесные дороги, предназначенные для охраны лесов от пожаров	8	км	Покрытие грунт
901	Приозерское	Куйбышевское	Лесные дороги, предназначенные для охраны лесов от пожаров	2	км	Покрытие асфальт
902	Приозерское	Куйбышевское	Лесные дороги, предназначенные для охраны лесов от пожаров	4	км	Покрытие грунт

903	Приозерское	Куйбышевское	Лесные дороги, предназначенные для охраны лесов от пожаров	1	км	Покрытие грунт
904	Приозерское	Куйбышевское	Лесные дороги, предназначенные для охраны лесов от пожаров	0,7	км	Покрытие грунт
905	Приозерское	Куйбышевское	Лесные дороги, предназначенные для охраны лесов от пожаров	6,8	км	Покрытие грунт
906	Приозерское	Куйбышевское	Лесные дороги, предназначенные для охраны лесов от пожаров	0,8	км	Покрытие грунт
907	Приозерское	Куйбышевское	Лесные дороги, предназначенные для охраны лесов от пожаров	3	км	Покрытие грунт
908	Приозерское	Куйбышевское	Лесные дороги, предназначенные для охраны лесов от пожаров	12,5	км	Покрытие грунт
909	Приозерское	Куйбышевское	Лесные дороги, предназначенные для охраны лесов от пожаров	8,8	км	Покрытие грунт
910	Приозерское	Куйбышевское	Лесные дороги, предназначенные для охраны лесов от пожаров	10,5	км	Покрытие грунт
911	Приозерское	Куйбышевское	Лесные дороги, предназначенные для охраны лесов от пожаров	4	км	Покрытие грунт
912	Приозерское	Кучеровское	Лесные дороги, предназначенные для охраны лесов от пожаров	7,9	км	Покрытие грунт
913	Приозерское	Кучеровское	Лесные дороги, предназначенные для охраны лесов от пожаров	5,5	км	Покрытие грунт
914	Приозерское	Ладожское	Лесные дороги, предназначенные для охраны лесов от пожаров	6,1	км	Покрытие грунт
915	Приозерское	Ладожское	Лесные дороги, предназначенные для охраны лесов от пожаров	4,8	км	Покрытие грунт
916	Приозерское	Ладожское	Лесные дороги, предназначенные для охраны лесов от пожаров	2,8	км	Покрытие грунт
917	Приозерское	Ладожское	Лесные дороги, предназначенные для охраны лесов от пожаров	1,5	км	Покрытие грунт
918	Приозерское	Ладожское	Лесные дороги, предназначенные для охраны лесов от пожаров	5,6	км	Покрытие грунт
919	Приозерское	Ладожское	Лесные дороги, предназначенные для охраны лесов от пожаров	1,3	км	Покрытие грунт
920	Приозерское	Ладожское	Лесные дороги, предназначенные для охраны лесов от пожаров	3,7	км	Покрытие грунт
921	Приозерское	Ладожское	Лесные дороги, предназначенные для охраны лесов от пожаров	5,8	км	Покрытие грунт
922	Приозерское	Ладожское	Лесные дороги, предназначенные для охраны лесов от пожаров	1,6	км	Покрытие грунт
923	Приозерское	Ладожское	Лесные дороги, предназначенные для охраны лесов от пожаров	6,5	км	Покрытие грунт
924	Приозерское	Ладожское южное	Лесные дороги, предназначенные для охраны лесов от пожаров	14,5	км	Покрытие грунт
925	Приозерское	Ладожское южное	Лесные дороги, предназначенные для охраны лесов от пожаров	6	км	Покрытие грунт
926	Приозерское	Ладожское южное	Лесные дороги, предназначенные для охраны лесов от пожаров	12	км	Покрытие грунт
927	Приозерское	Мичуринское	Лесные дороги, предназначенные для охраны лесов от пожаров	8,5	км	Покрытие грунт
928	Приозерское	Мичуринское	Лесные дороги, предназначенные для охраны лесов от пожаров	11	км	Покрытие грунт
929	Приозерское	Мичуринское	Лесные дороги, предназначенные для охраны лесов от пожаров	22	км	Покрытие грунт
930	Приозерское	Мичуринское северное	Лесные дороги, предназначенные для охраны лесов от пожаров	10	км	Покрытие грунт
931	Приозерское	Мичуринское северное	Лесные дороги, предназначенные для охраны лесов от пожаров	10	км	Покрытие грунт
932	Приозерское	Мичуринское северное	Лесные дороги, предназначенные для охраны лесов от пожаров	12	км	Покрытие грунт
933	Приозерское	Мичуринское северное	Лесные дороги, предназначенные для охраны лесов от пожаров	11	км	Покрытие грунт
934	Приозерское	Некрасовское	Лесные дороги, предназначенные для охраны лесов от пожаров	14,5	км	Покрытие грунт - 6,5км, асфальт 8 км
935	Приозерское	Некрасовское	Лесные дороги, предназначенные для охраны лесов от пожаров	26,8	км	Покрытие грунт - 10,8км, асфальт 16 км
936	Приозерское	Некрасовское	Лесные дороги, предназначенные для охраны лесов от пожаров	25,5	км	Покрытие грунт - 4,5 км, асфальт - 21 км
937	Приозерское	Некрасовское	Лесные дороги, предназначенные для охраны лесов от пожаров	14	км	Покрытие грунт - 6км, асфальт - 8 км
938	Приозерское	Некрасовское	Лесные дороги, предназначенные для охраны лесов от пожаров	29,5	км	Покрытие грунт - 3,5 км, асфальт - 26 км
939	Приозерское	Приозерское	Лесные дороги, предназначенные для охраны лесов от пожаров	6,7	км	Покрытие грунт. 4,7 км доступно для тракторной техники.
940	Приозерское	Приозерское	Лесные дороги, предназначенные для охраны лесов от пожаров	15	км	Покрытие грунт
941	Приозерское	Приозерское	Лесные дороги, предназначенные для охраны лесов от пожаров	1,5	км	Покрытие грунт
942	Приозерское	Приозерское	Лесные дороги, предназначенные для охраны лесов от пожаров	5,9	км	Покрытие грунт
943	Приозерское	Приозерское	Лесные дороги, предназначенные для охраны лесов от пожаров	6,8	км	Покрытие грунт
944	Приозерское	Приозерское южное	Лесные дороги, предназначенные для охраны лесов от пожаров	4,4	км	Покрытие грунт
945	Приозерское	Приозерское южное	Лесные дороги, предназначенные для охраны лесов от пожаров	5,4	км	Покрытие грунт
946	Приозерское	Сосновское	Лесные дороги, предназначенные для охраны лесов от пожаров	10	км	Покрытие асфальт
947	Приозерское	Сосновское	Лесные дороги, предназначенные для охраны лесов от пожаров	12,5	км	Покрытие грунт
948	Приозерское	Сосновское	Лесные дороги, предназначенные для охраны лесов от пожаров	8,8	км	Покрытие асфальт
949	Приозерское	Сосновское	Лесные дороги, предназначенные для охраны лесов от пожаров	5	км	Покрытие асфальт
950	Приозерское	Яблоновское	Лесные дороги, предназначенные для охраны лесов от пожаров	16,9	км	Покрытие грунт. Мост: кв.72 (р.Семужья) Грузоподъёмность ~ 12 т.
951	Приозерское	Яблоновское	Лесные дороги, предназначенные для охраны лесов от пожаров	17,6	км	Покрытие грунт

ПРАВИТЕЛЬСТВО ЛЕНИНГРАДСКОЙ ОБЛАСТИ

952	Приозерское	Яблоновское	Лесные дороги, предназначенные для охраны лесов от пожаров	6,2	км	Покрытие грунт
953	Приозерское	Яблоновское	Лесные дороги, предназначенные для охраны лесов от пожаров	2,9	км	Покрытие грунт
954	Приозерское	Джатиевское	Минерализованная полоса			
955	Приозерское	Приозерское южное	Минерализованная полоса			
956	Приозерское	Некрасовское	Минерализованная полоса			
957	Приозерское	Приозерское южное	Минерализованная полоса			
958	Приозерское	Куйбышевское	Минерализованная полоса			
959	Приозерское	Денисовское	Минерализованная полоса			
960	Приозерское	Ладожское южное	Минерализованная полоса			
961	Приозерское	Ладожское южное	Минерализованная полоса			
962	Приозерское	Ладожское южное	Минерализованная полоса			
963	Приозерское	Ладожское южное	Минерализованная полоса			
964	Приозерское	Вуоксинское	Минерализованная полоса			
965	Приозерское	Яблоновское	Минерализованная полоса			
966	Приозерское	Коммунарское	Минерализованная полоса			
967	Приозерское	Некрасовское	Минерализованная полоса			
968	Приозерское	Мичуринское	Минерализованная полоса			
969	Приозерское	Приозерское	Минерализованная полоса			
970	Приозерское	Кривковское	Минерализованная полоса			
971	Приозерское	Кривковское	Минерализованная полоса			
972	Приозерское	Кривковское	Минерализованная полоса			
973	Приозерское	Кривковское	Минерализованная полоса			
974	Приозерское	Яблоновское	Минерализованная полоса			
975	Приозерское	Ладожское	Минерализованная полоса			
976	Приозерское	Ладожское	Минерализованная полоса			
977	Приозерское	Кучеровское	Минерализованная полоса			
978	Приозерское	Вуоксинское	Минерализованная полоса			
979	Приозерское	Яблоновское	Минерализованная полоса			
980	Приозерское	Джатиевское	Минерализованная полоса			
981	Приозерское	Борисовское	Минерализованная полоса			
982	Приозерское	Некрасовское	Минерализованная полоса			
983	Приозерское	Коммунарское	Минерализованная полоса			
984	Приозерское	Джатиевское	Минерализованная полоса			
985	Приозерское	Борисовское	Минерализованная полоса			
986	Приозерское	Борисовское	Минерализованная полоса			
987	Приозерское	Сосновское	Минерализованная полоса			
988	Приозерское	Антикайнеское	Минерализованная полоса			
989	Приозерское	Куйбышевское	Минерализованная полоса			
990	Приозерское	Приозерское южное	Минерализованная полоса			
991	Приозерское	Куйбышевское	Минерализованная полоса			
992	Приозерское	Сосновское	Минерализованная полоса			
993	Приозерское	Ладожское южное	Минерализованная полоса			
994	Приозерское	Кривковское	Минерализованная полоса			
995	Приозерское	Мичуринское	Минерализованная полоса			
996	Приозерское	Ларионовское Мичуринкое	Минерализованная полоса			
997	Приозерское	Мичуринское северное	Минерализованная полоса			
998	Приозерское	Приозерское	Минерализованная полоса			
999	Приозерское	Кривковское	Минерализованная полоса			
1000	Приозерское	Яблоновское	Минерализованная полоса			
1001	Приозерское	Ладожское	Минерализованная полоса			
1002	Приозерское	Кучеровское	Минерализованная полоса			
1003	Приозерское	Денисовское	Минерализованная полоса			
1004	Приозерское	Коммунарское	Минерализованная полоса			
1005	Приозерское	Куйбышевское	Минерализованная полоса			
1006	Приозерское	Яблоновское	Минерализованная полоса			
1007	Приозерское	Коммунарское	Минерализованная полоса			
1008	Приозерское	Вуоксинское	Минерализованная полоса			

ПРАВИТЕЛЬСТВО ЛЕНИНГРАДСКОЙ ОБЛАСТИ

1009	Приозерское	Джатиевское	Минерализованная полоса			
1010	Приозерское	Антикайнеское	Минерализованная полоса			
1011	Приозерское	Борисовское	Минерализованная полоса			
1012	Приозерское	Ладожское южное	Минерализованная полоса			
1013	Приозерское	Мичуринское	Минерализованная полоса			
1014	Приозерское	Яблоновское	Минерализованная полоса			
1015	Приозерское	Мичуринское северное	Минерализованная полоса			
1016	Приозерское	Вуоксинское	Минерализованная полоса			
1017	Приозерское	Приозерское южное	Минерализованная полоса			
1018	Приозерское	Ладожское южное	Минерализованная полоса			
1019	Приозерское	Денисовское	Минерализованная полоса			
1020	Приозерское	Кучеровское	Минерализованная полоса			
1021	Приозерское	Коммунарское	Минерализованная полоса			
1022	Приозерское	Некрасовское	Минерализованная полоса			
1023	Приозерское	Громовское	Минерализованная полоса			
1024	Приозерское	Яблоновское	Минерализованная полоса			
1025	Приозерское	Кривковское	Минерализованная полоса			
1026	Приозерское	Сосновское	Минерализованная полоса			
1027	Приозерское	Куйбышевское	Минерализованная полоса			
1028	Приозерское	Антикайнеское	Естественный водоем	1	шт.	Озеро Новонивское. Объём - больше-100 кубов
1029	Приозерское	Антикайнеское	Естественный водоем	1	шт.	Озеро Ратное. Объём - больше-100 кубов
1030	Приозерское	Антикайнеское	Естественный водоем	1	шт.	Ручей м. оз.Верхнее подосиновское и оз. Нижнее подосиновское. Объём - неограниченный
1031	Приозерское	Антикайнеское	Естественный водоем	1	шт.	Озеро Узловое. Объём - больше-100 кубов
1032	Приозерское	Антикайнеское	Естественный водоем	1	шт.	Ручей у озера Семиостровье. Объём - больше-100 кубов
1033	Приозерское	Антикайнеское	Естественный водоем	1	шт.	Озеро Белокаменное. Объём - больше-100 кубов
1034	Приозерское	Антикайнеское	Естественный водоем	1	шт.	Ручей Черноозёрский. Объём - больше-100 кубов
1035	Приозерское	Борисовское	Естественный водоем	1	шт.	Озеро Вуокса Объём больше-100 кубов
1036	Приозерское	Борисовское	Естественный водоем	1	шт.	Озеро Борисовское Объём больше-100 кубов
1037	Приозерское	Борисовское	Естественный водоем	1	шт.	Озеро Глухое Объём больше-100 кубов
1038	Приозерское	Вуоксинское	Естественный водоем	1	шт.	Ручей б/названия. Объём - больше 100 кубов
1039	Приозерское	Вуоксинское	Естественный водоем	1	шт.	Ручей б/названия. Объём - больше 100 кубов
1040	Приозерское	Вуоксинское	Естественный водоем	1	шт.	Озеро Вуокса Объём больше-100 кубов
1041	Приозерское	Громовское	Естественный водоем	1	шт.	река Пионерка. Объем - больше 100 кубов
1042	Приозерское	Громовское	Естественный водоем	1	шт.	озеро Комсомольское. Объем - больше 100 кубов
1043	Приозерское	Громовское	Естественный водоем	1	шт.	озеро Комсомольское. Объем - больше 100 кубов
1044	Приозерское	Громовское	Естественный водоем	1	шт.	Озеро Вуокса Объём больше-100 кубов
1045	Приозерское	Денисовское	Естественный водоем	1	шт.	озеро Безымянное. Объем - больше 100 кубов
1046	Приозерское	Денисовское	Естественный водоем	1	шт.	Озеро Офицерское. Объем больше 100 кубов

1047	Приозерское	Денисовское	Естественный водоем	1	шт.	озеро Ночное. Объем больше 100 кубов
1048	Приозерское	Денисовское	Естественный водоем	1	шт.	река Вьюн. Объем - больше 100 кубов
1049	Приозерское	Денисовское	Естественный водоем	1	шт.	Озеро Забытое.Объем больше 100 кубов
1050	Приозерское	Денисовское	Естественный водоем	1	шт.	Ручей Объём - больше-100 кубов
1051	Приозерское	Денисовское	Естественный водоем	1	шт.	Озеро Прохладное Объём - больше-100 кубов
1052	Приозерское	Денисовское	Естественный водоем	1	шт.	Озеро Оленье Объём - больше-100 кубов
1053	Приозерское	Денисовское	Естественный водоем	1	шт.	Ручей Кожица Объём - больше-100 кубов
1054	Приозерское	Денисовское	Естественный водоем	1	шт.	Озеро Керосиновое Объём - больше-100 кубов
1055	Приозерское	Джатиевское	Естественный водоем	1	шт.	Река Вуокса. Объем - больше 100 кубов
1056	Приозерское	Джатиевское	Естественный водоем	1	шт.	Река Вуокса. Объем - больше 100 кубов
1057	Приозерское	Коммунарское	Естественный водоем	1	шт.	Озеро Вуокса Объём больше-100 кубов
1058	Приозерское	Коммунарское	Естественный водоем	1	шт.	Ручей Болотоный. Объем - больше 100 кубов
1059	Приозерское	Коммунарское	Естественный водоем	1	шт.	Мелиоративная канава Объём больше-100 кубов
1060	Приозерское	Коммунарское	Естественный водоем	1	шт.	Мелиоративная канава Объём больше-100 кубов
1061	Приозерское	Кривковское	Естественный водоем	1	шт.	Озеро Петровское. Объем больше 100 кубов
1062	Приозерское	Кривковское	Естественный водоем	1	шт.	Озеро Щучье. Объем больше 100 кубов
1063	Приозерское	Кривковское	Естественный водоем	1	шт.	Озеро Уловное. Объем больше 100 кубов
1064	Приозерское	Кривковское	Естественный водоем	1	шт.	Озеро Уловное. Объем больше 100 кубов
1065	Приозерское	Кривковское	Искусственный водоем	1	шт.	Объем 50 куб. м
1066	Приозерское	Куйбышевское	Естественный водоем	1	шт.	Река Луговая. Объем больше 100 кубов
1067	Приозерское	Куйбышевское	Естественный водоем	1	шт.	Река Вуокса. Объем - больше 100 кубов
1068	Приозерское	Куйбышевское	Естественный водоем	1	шт.	Озеро Большое Ольховое. Шлюз. Объём - больше-100 кубов
1069	Приозерское	Куйбышевское	Естественный водоем	1	шт.	Озеро Большое Бережное. Трубопереезд. Объём - больше-100 кубов
1070	Приозерское	Куйбышевское	Естественный водоем	1	шт.	Озеро Малое Бережное. Объём - больше-100 кубов
1071	Приозерское	Куйбышевское	Естественный водоем	1	шт.	Озеро Воробьёво. Объём - больше-100 кубов
1072	Приозерское	Куйбышевское	Естественный водоем	1	шт.	Озеро Воробьёво. Объём - больше-100 кубов
1073	Приозерское	Куйбышевское	Естественный водоем	1	шт.	Озеро Снетковское. Объём - больше-100 кубов
1074	Приозерское	Кучеровское	Естественный водоем	1	шт.	Озеро Охотничье Объём больше-100 кубов
1075	Приозерское	Ладожское	Естественный водоем	1	шт.	Озеро Гусиное. Объём - больше-100 кубов

ПРАВИТЕЛЬСТВО ЛЕНИНГРАДСКОЙ ОБЛАСТИ

1076	Приозерское	Ладожское	Естественный водоем	1	шт.	Озеро Болотное. Объём - больше-100 кубов
1077	Приозерское	Ладожское	Естественный водоем	1	шт.	Озеро Гусиное. Объём - больше-100 кубов
1078	Приозерское	Ладожское южное	Естественный водоем	1	шт.	Озеро Ладожское. Объём - больше-100 кубов
1079	Приозерское	Ладожское южное	Естественный водоем	1	шт.	Озеро Ладожское. Объём - больше-100 кубов
1080	Приозерское	Ладожское южное	Естественный водоем	1	шт.	Озеро Ладожское. Объём - больше-100 кубов
1081	Приозерское	Мичуринское	Естественный водоем	1	шт.	Озеро Мичуринское. Объём - больше-100 кубов
1082	Приозерское	Мичуринское	Естественный водоем	1	шт.	Озеро Журавлёвское. Объём - больше-100 кубов
1083	Приозерское	Мичуринское северное	Естественный водоем	1	шт.	Озеро Суходольское. Объём - больше-100 кубов
1084	Приозерское	Мичуринское северное	Естественный водоем	1	шт.	Озеро Суходольское. Объём - больше-100 кубов
1085	Приозерское	Мичуринское северное	Естественный водоем	1	шт.	Река Фёдоровка. Объем больше 100 кубов
1086	Приозерское	Мичуринское северное	Естественный водоем	1	шт.	Озеро Суходольское. Объём - больше-100 кубов
1087	Приозерское	Некрасовское	Естественный водоем	1	шт.	Озеро Оленино. Объём - больше-100 кубов
1088	Приозерское	Некрасовское	Естественный водоем	1	шт.	Ручей, впадающий в озеро Отрадное. Объём - больше-100 кубов
1089	Приозерское	ГЗЗ, СНТ "Плодовое",	Естественный водоем	1	шт.	Ручей "Чёрный". Глубина 1,0 м, ширина 7м. Объём больше-100 кубов
1090	Приозерское	ГЗЗ	Естественный водоем	1	шт.	Расширение ручья, глубина 1,5 м, площадь водозабора 2м х 3м. Объём больше-100 кубов
1091	Приозерское	Приозерское	Естественный водоем	1	шт.	Озеро Ладожское. Объём - больше-100 кубов
1092	Приозерское	Приозерское	Естественный водоем	1	шт.	Озеро Лебединое Объём больше-100 кубов
1093	Приозерское	Приозерское	Естественный водоем	1	шт.	Озеро Вуокса Объём больше-100 кубов
1094	Приозерское	Приозерское	Естественный водоем	1	шт.	Озеро Ладожское. Объём - больше-100 кубов
1095	Приозерское	Приозерское южное	Естественный водоем	1	шт.	Озеро Равнинское. Объём - больше-100 кубов
1096	Приозерское	Приозерское южное	Естественный водоем	1	шт.	Озеро Суходольское. Объём - больше-100 кубов
1097	Приозерское	Сосновское	Естественный водоем	1	шт.	Озеро Ветренное. Объём - больше-100 кубов
1098	Приозерское	Сосновское	Естественный водоем	1	шт.	Озеро Малое Барково. Объём – больше-100 кубов
1099	Приозерское	Сосновское	Естественный водоем	1	шт.	Озеро Офицерское. Объем больше 100 кубов
1100	Приозерское	Сосновское	Естественный водоем	1	шт.	Озеро Большое Барковское. Объём - больше-100 кубов
1101	Приозерское	Сосновское	Естественный водоем	1	шт.	Озеро Продольное. Объём - больше-100 кубов
1102	Приозерское	Яблоновское	Естественный водоем	1	шт.	Озеро Гусиное. Объём - больше-100 кубов
1103	Приозерское	Яблоновское	Естественный водоем	1	шт.	Озеро Гусиное. Объём - больше-100 кубов

ПРАВИТЕЛЬСТВО ЛЕНИНГРАДСКОЙ ОБЛАСТИ

1104	Приозерское	Яблоновское	Естественный водоем	1	шт.	Озеро Ладожское. Объём - больше-100 кубов
1105	Приозерское	Яблоновское	Естественный водоем	1	шт.	Река Семужья. Объём - больше-100 кубов
1106	Приозерское	Коммунарское	Естественный водоем	1	шт.	Река Вуокса. Объем - больше 100 кубов
1107	Приозерское	Вуоксинское	Естественный водоем	1	шт.	Озеро Вуокса Объём больше-100 кубов
1108	Приозерское	Вуоксинское	Естественный водоем	1	шт.	Озеро Вуокса Объём больше-100 кубов
1109	Рощинское	Глебычевское	Лесные дороги, предназначенные для охраны лесов от пожаров	4,16	км	
1110	Рощинское	Глебычевское	Противопожарные минерализованные полосы	14	км	
1111	Рощинское	Глебычевское	Пожарные водоемы	2	шт.	
1112	Рощинское	Житковское	Лесные дороги, предназначенные для охраны лесов от пожаров	81,5	км	
1113	Рощинское	Житковское	Противопожарные минерализованные полосы	54,5	км	
1114	Рощинское	Житковское	Пожарные водоемы	3	шт.	
1115	Рощинское	Красносельское	Лесные дороги, предназначенные для охраны лесов от пожаров	18,2	км	
1116	Рощинское	Ленинское	Лесные дороги, предназначенные для охраны лесов от пожаров	71,85	км	
1117	Рощинское	Ленинское	Противопожарные минерализованные полосы	29,5	км	
1118	Рощинское	Ленинское	Пожарные водоемы	5	шт.	
1119	Рощинское	Линдуловское	Лесные дороги, предназначенные для охраны лесов от пожаров	4,6	км	
1120	Рощинское	Линдуловское	Противопожарные минерализованные полосы	32,2	км	
1121	Рощинское	Линдуловское	Пожарные водоемы	2	шт.	
1122	Рощинское	Октябрьское	Лесные дороги, предназначенные для охраны лесов от пожаров	8,15	км	
1123	Рощинское	Октябрьское	Противопожарные минерализованные полосы	53,2	км	
1124	Рощинское	Октябрьское	Пожарные водоемы	2	шт.	
1125	Рощинское	Пионерское	Пожарные водоемы	2	шт.	
1126	Рощинское	Победовское	Лесные дороги, предназначенные для охраны лесов от пожаров	15,34	км	
1127	Рощинское	Победовское	Пожарные водоемы	2	шт.	
1128	Рощинское	Полянское	Лесные дороги, предназначенные для охраны лесов от пожаров	4,5	км	
1129	Рощинское	Полянское	Противопожарные минерализованные полосы	56,3	км	
1130	Рощинское	Полянское	Пожарные водоемы	3	шт.	
1131	Рощинское	Приморское	Лесные дороги, предназначенные для охраны лесов от пожаров	113	км	
1132	Рощинское	Приморское	Противопожарные минерализованные полосы	8,8	км	
1133	Рощинское	Рябовское	Лесные дороги, предназначенные для охраны лесов от пожаров	16,56	км	
1134	Рощинское	Рябовское	Противопожарные минерализованные полосы	114,1	км	
1135	Рощинское	Рябовское	Пожарные водоемы	1	шт.	
1136	Рощинское	Советское	Лесные дороги, предназначенные для охраны лесов от пожаров	21	км	
1137	Рощинское	Советское	Противопожарные минерализованные полосы	0,45	км	
1138	Рощинское	Тарасовское	Лесные дороги, предназначенные для охраны лесов от пожаров	25,8	км	
1139	Рощинское	Тарасовское	Противопожарные минерализованные полосы	37,9	км	
1140	Рощинское	Тарасовское	Пожарные водоемы	2	шт.	
1141	Рощинское	Чапаевское	Лесные дороги, предназначенные для охраны лесов от пожаров	12,2	км	
1142	Рощинское	Чапаевское	Противопожарные минерализованные полосы	123,05	км	
1143	Рощинское	Чапаевское	Пожарные водоемы	2	шт.	
1144	Рощинское	Черкасовское	Лесные дороги, предназначенные для охраны лесов от пожаров	4,2	км	
1145	Рощинское	Черкасовское	Противопожарные минерализованные полосы	2	км	
1146	Рощинское	Рябовское СХ	Лесные дороги, предназначенные для охраны лесов от пожаров	116	км	
1147	Северо-Западное	Балтийское	Лесные дороги, предназначенные для охраны лесов от пожаров	195	км	
1148	Северо-Западное	Большепольское	Лесные дороги, предназначенные для охраны лесов от пожаров	116,1	км	
1149	Северо-Западное	Бородинское	Лесные дороги, предназначенные для охраны лесов от пожаров	71	км	
1150	Северо-Западное	Вещевское	Лесные дороги, предназначенные для охраны лесов от пожаров	257	км	
1151	Северо-Западное	Выборгское	Лесные дороги, предназначенные для охраны лесов от пожаров	188	км	
1152	Северо-Западное	Дымовское	Лесные дороги, предназначенные для охраны лесов от пожаров	141	км	
1153	Северо-Западное	Калининское	Лесные дороги, предназначенные для охраны лесов от пожаров	65,07	км	
1154	Северо-Западное	Каменногорское	Лесные дороги, предназначенные для охраны лесов от пожаров	66,3	км	
1155	Северо-Западное	Комсомольское	Лесные дороги, предназначенные для охраны лесов от пожаров	136,03	км	

ПРАВИТЕЛЬСТВО ЛЕНИНГРАДСКОЙ ОБЛАСТИ

1156	Северо-Западное	Красносокольское	Лесные дороги, предназначенные для охраны лесов от пожаров	57	км	
1157	Северо-Западное	Лесогорское	Лесные дороги, предназначенные для охраны лесов от пожаров	228,34	км	
1158	Северо-Западное	Липовское	Лесные дороги, предназначенные для охраны лесов от пожаров	81,34	км	
1159	Северо-Западное	Лужайское	Лесные дороги, предназначенные для охраны лесов от пожаров	193,79	км	
1160	Северо-Западное	Пограничное	Лесные дороги, предназначенные для охраны лесов от пожаров	120,63	км	
1161	Северо-Западное	Светогорское	Лесные дороги, предназначенные для охраны лесов от пожаров	200	км	
1162	Северо-Западное	Селезневское	Лесные дороги, предназначенные для охраны лесов от пожаров	470	км	
1163	Северо-Западное	Балтийское	Минерализованная полоса	32	км	
1164	Северо-Западное	Большепольское	Минерализованная полоса	34	км	
1165	Северо-Западное	Бородинское	Минерализованная полоса	57	км	
1166	Северо-Западное	Вещевское	Минерализованная полоса	37	км	
1167	Северо-Западное	Выборгское	Минерализованная полоса	36	км	
1168	Северо-Западное	Дымовское	Минерализованная полоса	72	км	
1169	Северо-Западное	Калининское	Минерализованная полоса	30	км	
1170	Северо-Западное	Каменногорское	Минерализованная полоса	15	км	
1171	Северо-Западное	Комсомольское	Минерализованная полоса	27	км	
1172	Северо-Западное	Красносокольское	Минерализованная полоса	48	км	
1173	Северо-Западное	Лесогорское	Минерализованная полоса	39	км	
1174	Северо-Западное	Липовское	Минерализованная полоса	38	км	
1175	Северо-Западное	Лужайское	Минерализованная полоса	38	км	
1176	Северо-Западное	Пограничное	Минерализованная полоса	54	км	
1177	Северо-Западное	Светогорское	Минерализованная полоса	43	км	
1178	Северо-Западное	Балтийское	Пожарные водоемы и подъезды к источникам противопожарного водоснабжения	1	шт.	
1179	Северо-Западное	Большепольское	Пожарные водоемы и подъезды к источникам противопожарного водоснабжения	3	шт.	
1180	Северо-Западное	Бородинское	Пожарные водоемы и подъезды к источникам противопожарного водоснабжения	2	шт.	
1181	Северо-Западное	Вещевское	Пожарные водоемы и подъезды к источникам противопожарного водоснабжения	6	шт.	
1182	Северо-Западное	Выборгское	Пожарные водоемы и подъезды к источникам противопожарного водоснабжения	2	шт.	
1183	Северо-Западное	Дымовское	Пожарные водоемы и подъезды к источникам противопожарного водоснабжения	9	шт.	
1184	Северо-Западное	Калининское	Пожарные водоемы и подъезды к источникам противопожарного водоснабжения	4	шт.	
1185	Северо-Западное	Каменногорское	Пожарные водоемы и подъезды к источникам противопожарного водоснабжения	3	шт.	
1186	Северо-Западное	Комсомольское	Пожарные водоемы и подъезды к источникам противопожарного водоснабжения	2	шт.	
1187	Северо-Западное	Красносокольское	Пожарные водоемы и подъезды к источникам противопожарного водоснабжения	2	шт.	
1188	Северо-Западное	Лесогорское	Пожарные водоемы и подъезды к источникам противопожарного водоснабжения	2	шт.	
1189	Северо-Западное	Липовское	Пожарные водоемы и подъезды к источникам противопожарного водоснабжения	4	шт.	
1190	Северо-Западное	Лужайское	Пожарные водоемы и подъезды к источникам противопожарного водоснабжения	3	шт.	
1191	Северо-Западное	Пограничное	Пожарные водоемы и подъезды к источникам противопожарного водоснабжения	6	шт.	
1192	Северо-Западное	Светогорское	Пожарные водоемы и подъезды к источникам противопожарного водоснабжения	1	шт.	
1193	Сланцевское	Доложское	Прочистка противопожарных минерализованных полос и их обновление	11,0	км	
1194	Сланцевское	Лососкинское	Прочистка противопожарных минерализованных полос и их обновление	9,45	км	
1195	Сланцевское	Сланцевское	Прочистка противопожарных минерализованных полос и их обновление	28,15	км	
1196	Сланцевское	Черновское	Прочистка противопожарных минерализованных полос и их обновление	24,3	км	
1197	Сланцевское	Загривское	Прочистка противопожарных минерализованных полос и их обновление	36,82	км	
1198	Сланцевское	Нарвское	Прочистка противопожарных минерализованных полос и их обновление	48,81	км	
1199	Сланцевское	Выскатское	Прочистка противопожарных минерализованных полос и их обновление	25,44	км	
1200	Сланцевское	Старопольское	Прочистка противопожарных минерализованных полос и их обновление	36,03	км	
1201	Сланцевское	Доложское	Эксплуатация противопожарных водоемов и подъездов к ним	1	шт.	
1202	Сланцевское	Загривское	Эксплуатация противопожарных водоемов и подъездов к ним	1	шт.	
1203	Сланцевское	Черновское	Эксплуатация противопожарных водоемов и подъездов к ним	1	шт.	
1204	Сланцевское	Нарвское	Эксплуатация противопожарных водоемов и подъездов к ним	2	шт.	
1205	Сланцевское	Старопольское	Эксплуатация противопожарных водоемов и подъездов к ним	1	шт.	
1206	Тихвинское	Андреевское	дорога , предназначенная для охраны лесов от пожаров	5,0	км	грунтовая
1207	Тихвинское	Андреевское	дорога , предназначенная для охраны лесов от пожаров	8,0	км	грунтовая
1208	Тихвинское	Андреевское	дорога , предназначенная для охраны лесов от пожаров	4,0	км	грунтовая
1209	Тихвинское	Андреевское	дорога , предназначенная для охраны лесов от пожаров	5,0	км	грунтовая
1210	Тихвинское	Андреевское	дорога , предназначенная для охраны лесов от пожаров	30,0	км	грунтовая
1211	Тихвинское	Андреевское	дорога , предназначенная для охраны лесов от пожаров	7,0	км	грунтовая
1212	Тихвинское	Андреевское	дорога , предназначенная для охраны лесов от пожаров	3,0	км	грунтовая
1213	Тихвинское	Андреевское	дорога , предназначенная для охраны лесов от пожаров	12,0	км	асфальт

ПРАВИТЕЛЬСТВО ЛЕНИНГРАДСКОЙ ОБЛАСТИ

1214	Тихвинское	Андреевское	дорога , предназначенная для охраны лесов от пожаров	13,0	км	грунтовая
1215	Тихвинское	Андреевское	дорога , предназначенная для охраны лесов от пожаров	7,0	км	грунтовая
1216	Тихвинское	Андреевское	пожарный водоем	1	шт.	N 59°33'25.8" E 33°23'29.3"
1217	Тихвинское	Андреевское	пожарный водоем	1	шт.	N 59°33'36.7" E 33°25'04.1"
1218	Тихвинское	Андреевское	эксплуатация пожарных водоемов	1	шт.	N 59°33'27.3" E 33°23'22.3"
1219	Тихвинское	Андреевское	Эксплуатация подъездов к источникам противопожарноводоснабжения	1	шт.	N 59°33'27.3" E 33°23'22.3"
1220	Тихвинское	Андреевское	Прочистка минерализованных полос	5,86	км	
1221	Тихвинское	Городокское	дорога, предназначенная для охраны лесов от пожаров	0,9	км	грунтовая
1222	Тихвинское	Городокское	дорога, предназначенная для охраны лесов от пожаров	4,0	км	грунтовая
1223	Тихвинское	Городокское	дорога, предназначенная для охраны лесов от пожаров	3,5	км	грунтовая
1224	Тихвинское	Городокское	дорога, предназначенная для охраны лесов от пожаров	0,4	км	грунтовая
1225	Тихвинское	Городокское	дорога, предназначенная для охраны лесов от пожаров	0,9	км	грунтовая
1226	Тихвинское	Городокское	дорога, предназначенная для охраны лесов от пожаров	1,9	км	грунтовая
1227	Тихвинское	Городокское	дорога, предназначенная для охраны лесов от пожаров	2,9	км	грунтовая
1228	Тихвинское	Городокское	дорога, предназначенная для охраны лесов от пожаров	6,0	км	грунтовая
1229	Тихвинское	Городокское	дорога, предназначенная для охраны лесов от пожаров	2,6	км	грунтовая
1230	Тихвинское	Городокское	дорога, предназначенная для охраны лесов от пожаров	19,0	км	грунтовая
1231	Тихвинское	Городокское	дорога, предназначенная для охраны лесов от пожаров	5,0	км	грунтовая
1232	Тихвинское	Городокское	дорога, предназначенная для охраны лесов от пожаров	1,8	км	грунтовая
1233	Тихвинское	Городокское	дорога, предназначенная для охраны лесов от пожаров	2,0	км	грунтовая
1234	Тихвинское	Городокское	дорога, предназначенная для охраны лесов от пожаров	1,5	км	грунтовая
1235	Тихвинское	Городокское	дорога, предназначенная для охраны лесов от пожаров	1,5	км	грунтовая
1236	Тихвинское	Городокское	дорога, предназначенная для охраны лесов от пожаров	3,3	км	грунтовая
1237	Тихвинское	Городокское	дорога, предназначенная для охраны лесов от пожаров	3,5	км	грунтовая
1238	Тихвинское	Городокское	Прочистка минерализованных полос	0,93	км	
1239	Тихвинское	Городокское	Прочистка минерализованных полос	6,12	км	
1240	Тихвинское	Городокское	Прочистка минерализованных полос	5,6	км	
1241	Тихвинское	Городокское	Прочистка минерализованных полос	0,61	км	
1242	Тихвинское	Городокское	Прочистка минерализованных полос	0,51	км	
1243	Тихвинское	Городокское	Прочистка минерализованных полос	4,91	км	
1244	Тихвинское	Городокское	Прочистка минерализованных полос	5,17	км	
1245	Тихвинское	Городокское	Прочистка минерализованных полос	1,61	км	
1246	Тихвинское	Городокское	Прочистка минерализованных полос	0,86	км	
1247	Тихвинское	Городокское	Прочистка минерализованных полос	3,33	км	
1248	Тихвинское	Городокское	Прочистка минерализованных полос	0,16	км	
1249	Тихвинское	Городокское	Прочистка минерализованных полос	2,58	км	
1250	Тихвинское	Городокское	Прочистка минерализованных полос	0,63	км	
1251	Тихвинское	Городокское	Прочистка минерализованных полос	0,45	км	
1252	Тихвинское	Городокское	Прочистка минерализованных полос	0,96	км	
1253	Тихвинское	Городокское	Прочистка минерализованных полос	0,58	км	
1254	Тихвинское	Городокское	Прочистка минерализованных полос	0,48	км	
1255	Тихвинское	Городокское	Прочистка просек	0,15	га	
1256	Тихвинское	Городокское	Прочистка просек	0,23	га	
1257	Тихвинское	Городокское	Прочистка просек	0,26	га	
1258	Тихвинское	Городокское	Прочистка просек	0,51	га	
1259	Тихвинское	Городокское	Прочистка просек	0,28	га	
1260	Тихвинское	Городокское	Прочистка просек	0,12	га	
1261	Тихвинское	Городокское	Прочистка просек	0,16	га	
1262	Тихвинское	Городокское	Прочистка просек	0,02	га	
1263	Тихвинское	Городокское	Прочистка просек	0,11	га	
1264	Тихвинское	Городокское	Прочистка просек	0,07	га	
1265	Тихвинское	Городокское	Прочистка просек	0,17	га	
1266	Тихвинское	Горское	Дорога , предназначенная для охраны лесов от пожаров	0,2	км	грунтовая,оканавленная
1267	Тихвинское	Горское	Дорога , предназначенная для охраны лесов от пожаров	3,2	км	грунтовая,оканавленная

ПРАВИТЕЛЬСТВО ЛЕНИНГРАДСКОЙ ОБЛАСТИ

1268	Тихвинское	Горское	Дорога , предназначенная для охраны лесов от пожаров	1,2	км	грунтовая,оканавленная
1269	Тихвинское	Горское	Дорога , предназначенная для охраны лесов от пожаров	1,5	км	грунтовая,оканавленная
1270	Тихвинское	Горское	Дорога , предназначенная для охраны лесов от пожаров	0,2	км	грунтовая,оканавленная
1271	Тихвинское	Горское	Дорога , предназначенная для охраны лесов от пожаров	2,5	км	грунтовая,оканавленная
1272	Тихвинское	Горское	Дорога , предназначенная для охраны лесов от пожаров	1,6	км	грунтовая,оканавленная
1273	Тихвинское	Горское	Дорога , предназначенная для охраны лесов от пожаров	0,8	км	грунтовая
1274	Тихвинское	Горское	Дорога , предназначенная для охраны лесов от пожаров	0,5	км	грунтовая
1275	Тихвинское	Горское	Дорога , предназначенная для охраны лесов от пожаров	0,6	км	грунтовая
1276	Тихвинское	Горское	Дорога , предназначенная для охраны лесов от пожаров	0,2	км	грунтовая
1277	Тихвинское	Горское	Дорога , предназначенная для охраны лесов от пожаров	1,5	км	грунтовая
1278	Тихвинское	Горское	Дорога , предназначенная для охраны лесов от пожаров	3,8	км	грунтовая
1279	Тихвинское	Горское	Дорога , предназначенная для охраны лесов от пожаров	1,4	км	грунтовая
1280	Тихвинское	Горское	Дорога , предназначенная для охраны лесов от пожаров	2	км	грунтовая
1281	Тихвинское	Горское	Дорога , предназначенная для охраны лесов от пожаров	1,3	км	грунтовая
1282	Тихвинское	Горское	Дорога , предназначенная для охраны лесов от пожаров	2,5	км	грунтовая
1283	Тихвинское	Горское	Дорога , предназначенная для охраны лесов от пожаров	3	км	грунтовая
1284	Тихвинское	Горское	Дорога , предназначенная для охраны лесов от пожаров	3,6	км	грунтовая
1285	Тихвинское	Горское	Дорога , предназначенная для охраны лесов от пожаров	0,6	км	грунтовая
1286	Тихвинское	Горское	Дорога , предназначенная для охраны лесов от пожаров	1,5	км	грунтовая
1287	Тихвинское	Горское	Дорога , предназначенная для охраны лесов от пожаров	2,9	км	грунтовая
1288	Тихвинское	Горское	Дорога , предназначенная для охраны лесов от пожаров	0,2	км	грунтовая
1289	Тихвинское	Горское	Дорога , предназначенная для охраны лесов от пожаров	2,4	км	грунтовая
1290	Тихвинское	Горское	Прочистка минерализованных полос	1,7	км	
1291	Тихвинское	Горское	Прочистка минерализованных полос	1	км	
1292	Тихвинское	Горское	Прочистка минерализованных полос	5,2	км	
1293	Тихвинское	Горское	Прочистка минерализованных полос	6,34	км	
1294	Тихвинское	Горское	Прочистка минерализованных полос	10,38	км	
1295	Тихвинское	Горское	Прочистка минерализованных полос	0,55	км	
1296	Тихвинское	Горское	Прочистка минерализованных полос	2,28	км	
1297	Тихвинское	Горское	Прочистка просек	1,01	км	
1298	Тихвинское	Горское	Прочистка просек	1,8	км	
1299	Тихвинское	Горское	Прочистка просек	2,23	км	
1300	Тихвинское	Горское	Устройство пожарных водоемов	1	шт.	
1301	Тихвинское	Капшинское	естественный пожарный водоем	1	шт.	59°56′14.1″ 33°49′69.0″
1302	Тихвинское	Капшинское	искуственный пожарный водоем	1	шт.	59°53′50.5″ 33°49′20.8″
1303	Тихвинское	Капшинское	естественный пожарный водоем	1	шт.	59°57′15.7″ 33°51′35.5″
1304	Тихвинское	Капшинское	естественный пожарный водоем	1	шт.	60°02′18.3″ 33°55′20.6″
1305	Тихвинское	Капшинское	естественный пожарный водоем	1	шт.	60°02′15.2″ 33°55′19.2″
1306	Тихвинское	Капшинское	естественный пожарный водоем	1	шт.	60°06′24.2″ 33°53′59.9″
1307	Тихвинское	Капшинское	естественный пожарный водоем	1	шт.	60°07′37.0″ 33°52′ 13.6″
1308	Тихвинское	Капшинское	эксплуатация лесных дорог, предназначенных для охраны лесов от пожаров	2,6	км	грунтовая
1309	Тихвинское	Капшинское	Прочистка минерализованных полос	3,96	км	
1310	Тихвинское	Капшинское	Прочистка минерализованных полос	1,81	км	
1311	Тихвинское	Капшинское	Прочистка минерализованных полос	0,95	км	
1312	Тихвинское	Капшинское	Прочистка минерализованных полос	3,67	км	
1313	Тихвинское	Капшинское	Прочистка минерализованных полос	2,04	км	
1314	Тихвинское	Капшинское	Прочистка минерализованных полос	3,424	км	
1315	Тихвинское	Капшинское	Прочистка минерализованных полос	5,21	км	
1316	Тихвинское	Капшинское	Прочистка минерализованных полос	0,45	км	
1317	Тихвинское	Капшинское	Прочистка минерализованных полос	4,32	км	
1318	Тихвинское	Капшинское	Прочистка минерализованных полос	2,05	км	
1319	Тихвинское	Капшинское	Прочистка минерализованных полос	3,75	км	
1320	Тихвинское	Корбеническое	дорога , предназначенная для охраны лесов от пожаров	5,0	км	грунтовая
1321	Тихвинское	Корбеническое	естественный пожарный водоем	1	шт.	
1322	Тихвинское	Корбеническое	Устройство минерализованных полос	0,7	км	
1323	Тихвинское	Корбеническое	Устройство минерализованных полос	1,6	км	
1324	Тихвинское	Корбеническое	Устройство минерализованных полос	0,1	км	
1325	Тихвинское	Корбеническое	Устройство минерализованных полос	0,5	км	

ПРАВИТЕЛЬСТВО ЛЕНИНГРАДСКОЙ ОБЛАСТИ

1326	Тихвинское	Корбеническое	Устройство минерализованных полос	0,5	км		
1327	Тихвинское	Корбеническое	Устройство минерализованных полос	0,2	км		
1328	Тихвинское	Корбеническое	Устройство минерализованных полос	0,4	км		
1329	Тихвинское	Корбеническое	Устройство минерализованных полос	0,2	км		
1330	Тихвинское	Корбеническое	Устройство минерализованных полос	0,5	км		
1331	Тихвинское	Корбеническое	Устройство минерализованных полос	1,25	км		
1332	Тихвинское	Корбеническое	Устройство минерализованных полос	0,7	км		
1333	Тихвинское	Корбеническое	Устройство минерализованных полос	0,25	км		
1334	Тихвинское	Корбеническое	Устройство минерализованных полос	0,1	км		
1335	Тихвинское	Корбеническое	Устройство минерализованных полос	0,2	км		
1336	Тихвинское	Корбеническое	Устройство минерализованных полос	0,3	км		
1337	Тихвинское	Корбеническое	Устройство минерализованных полос	0,1	км		
1338	Тихвинское	Корбеническое	Устройство минерализованных полос	0,35	км		
1339	Тихвинское	Корбеническое	Устройство минерализованных полос	0,6	км		
1340	Тихвинское	Корбеническое	Устройство минерализованных полос	0,3	км		
1341	Тихвинское	Корбеническое	Устройство минерализованных полос	0,3	км		
1342	Тихвинское	Корбеническое	Устройство минерализованных полос	0,3	км		
1343	Тихвинское	Корбеническое	Устройство минерализованных полос	0,1	км		
1344	Тихвинское	Липногорское	дорога , предназначенная для охраны лесов от пожаров	20,0	км	грунтовая	
1345	Тихвинское	Липногорское	дорога , предназначенная для охраны лесов от пожаров	5	км	грунтовая	
1346	Тихвинское	Липногорское	дорога , предназначенная для охраны лесов от пожаров	2	км	грунтовая	
1347	Тихвинское	Липногорское	дорога , предназначенная для охраны лесов от пожаров	2	км	грунтовая	
1348	Тихвинское	Липногорское	дорога , предназначенная для охраны лесов от пожаров	4,4	км	грунтовая	
1349	Тихвинское	Липногорское	дорога , предназначенная для охраны лесов от пожаров	2	км	грунтовая	
1350	Тихвинское	Липногорское	дорога , предназначенная для охраны лесов от пожаров	1,4	км	грунтовая	
1351	Тихвинское	Липногорское	дорога , предназначенная для охраны лесов от пожаров	1,2	км	грунтовая	
1352	Тихвинское	Липногорское	дорога , предназначенная для охраны лесов от пожаров	30	км	асфальтированная	
1353	Тихвинское	Липногорское	Прочистка минерализованных полос	0,498	км		
1354	Тихвинское	Липногорское	Прочистка минерализованных полос	0,187	км		
1355	Тихвинское	Липногорское	Прочистка минерализованных полос	3,203	км		
1356	Тихвинское	Липногорское	Прочистка минерализованных полос	2,324	км		
1357	Тихвинское	Липногорское	Прочистка минерализованных полос	0,38	км		
1358	Тихвинское	Липногорское	Прочистка минерализованных полос	0,125	км		
1359	Тихвинское	Липногорское	Прочистка минерализованных полос	1,694	км		
1360	Тихвинское	Липногорское	Прочистка минерализованных полос	3,12	км		
1361	Тихвинское	Липногорское	Прочистка минерализованных полос	0,6	км		
1362	Тихвинское	Липногорское	Прочистка минерализованных полос	2,7	км		
1363	Тихвинское	Липногорское	Прочистка минерализованных полос	6,25	км		
1364	Тихвинское	Липногорское	Прочистка минерализованных полос	4,5	км		
1365	Тихвинское	Липногорское	Прочистка минерализованных полос	0,45	км		
1366	Тихвинское	Липногорское	Прочистка минерализованных полос	0,87	км		
1367	Тихвинское	Липногорское	Прочистка минерализованных полос	2,8	км		
1368	Тихвинское	Липногорское	Прочистка минерализованных полос	3,21	км		
1369	Тихвинское	Липногорское	Прочистка минерализованных полос	1,13	км		
1370	Тихвинское	Липногорское	Прочистка минерализованных полос	1,39	км		
1371	Тихвинское	Липногорское	Прочистка минерализованных полос	0,42	км		
1372	Тихвинское	Липногорское	Прочистка минерализованных полос	2,39	км		
1373	Тихвинское	Липногорское	Прочистка минерализованных полос	2,79	км		
1374	Тихвинское	Липногорское	Прочитска просек	1000	м		
1375	Тихвинское	Липногорское	Прочитска просек	1170	м		
1376	Тихвинское	Липногорское	Прочитска просек	300	м		
1377	Тихвинское	Липногорское	Прочитска просек	1000	м		
1378	Тихвинское	Липногорское	Прочитска просек	950	м		
1379	Тихвинское	Липногорское	Устройство пожарных водоемов	1	шт.	$59^0 33' 037''$	$33^0 05' 48''$
1380	Тихвинское	Липногорское	Устройство подъездов к источникам противопожарноводоснабжения	1	шт.	$59^0 33' 037''$	$33^0 05' 48''$
1381	Тихвинское	Липногорское	эксплуатация пожарных водоемов	1	шт.	$59^0 58' 041''$	$32^0 89' 555''$
1382	Тихвинское	Липногорское	эксплуатация пожарных водоемов	1	шт.	$59^0 31' 19''$	$33^0 08' 09''$

ПРАВИТЕЛЬСТВО ЛЕНИНГРАДСКОЙ ОБЛАСТИ

1383	Тихвинское	Липногорское	эксплуатация пожарных водоемов	1	шт.	$59^0 36' 21,1''$ $32^0 55' 38,7''$
1384	Тихвинское	Липногорское	эксплуатация пожарных водоемов	1	шт.	$59^0 27' 48,0''$ $32^0 51' 55,5''$
1385	Тихвинское	Липногорское	Эксплуатация подъездов к источникам противопожарноводоснабжения	1	шт.	$59^0 58' 041''$ $32^0 89' 555''$
1386	Тихвинское	Липногорское	Эксплуатация подъездов к источникам противопожарноводоснабжения	1	шт.	$59^0 31' 19''$ $33^0 08' 09''$
1387	Тихвинское	Новинское	Дорога, предназначенная для охраны лесов от пожаров	11	км	грунтовая
1388	Тихвинское	Новинское	Дорога, предназначенная для охраны лесов от пожаров	10	км	грунтовая
1389	Тихвинское	Новинское	Дорога, предназначенная для охраны лесов от пожаров	40	км	грунтовая
1390	Тихвинское	Новинское	Дорога, предназначенная для охраны лесов от пожаров	6	км	грунтовая
1391	Тихвинское	Новинское	Дорога, предназначенная для охраны лесов от пожаров	28	км	грунтовая
1392	Тихвинское	Новинское	Прочистка минерализованных полос	5,31	км	
1393	Тихвинское	Новинское	Прочистка минерализованных полос	6,00	км	
1394	Тихвинское	Новинское	Прочистка минерализованных полос	8,70	км	
1395	Тихвинское	Новинское	Прочистка минерализованных полос	4,60	км	
1396	Тихвинское	Новинское	Прочистка минерализованных полос	5,80	км	
1397	Тихвинское	Новинское	Прочистка минерализованных полос	10,20	км	
1398	Тихвинское	Новинское	Прочистка минерализованных полос	11,50	км	
1399	Тихвинское	Новинское	Прочистка минерализованных полос	2,60	км	
1400	Тихвинское	Новинское	Прочистка минерализованных полос	1,20	км	
1401	Тихвинское	Новинское	Прочистка минерализованных полос	0,40	км	
1402	Тихвинское	Новинское	Прочистка минерализованных полос	2,00	км	
1403	Тихвинское	Новинское	Эксплуатация пожарных водоёмов	1	шт.	60^0 9‘ 31.8“ 33^0 46‘ 11.5“
1404	Тихвинское	Новинское	Эксплуатация пожарных водоёмов	1	шт.	59^0 55‘ 50.1“ 33^0 51‘ 60.0“
1405	Тихвинское	Новинское	Эксплуатация подъездов к источникам противопожарного водоснабжения	1	шт.	60^0 9‘ 31.8 “ $33^0$46‘ 11.5“
1406	Тихвинское	Новинское	Эксплуатация подъездов к источникам противопожарного водоснабжения	1	шт.	59^0 55‘ 50.1 “ 33 ^{0}51‘6 0.0“
1407	Тихвинское	Озерское	дорога, предназначенная для охраны лесов от пожаров	30	км	
1408	Тихвинское	Озерское	дорога, предназначенная для охраны лесов от пожаров	30	км	
1409	Тихвинское	Озерское	дорога, предназначенная для охраны лесов от пожаров	50	км	
1410	Тихвинское	Озерское	дорога, предназначенная для охраны лесов от пожаров	40	км	
1411	Тихвинское	Озерское	дорога, предназначенная для охраны лесов от пожаров	50	км	
1412	Тихвинское	Озерское	дорога, предназначенная для охраны лесов от пожаров	80	км	
1413	Тихвинское	Озерское	строительство лесных дорог, предназначенных для охраны лесов от пожаров	0,171	км	грунтовая
1414	Тихвинское	Озерское	строительство лесных дорог, предназначенных для охраны лесов от пожаров	0,979	км	грунтовая
1415	Тихвинское	Озерское	эксплуатация лесных дорог, предназначенных для охраны лесов от пожаров	0,9	км	грунтовая
1416	Тихвинское	Озерское	эксплуатация лесных дорог, предназначенных для охраны лесов от пожаров	1,1	км	грунтовая
1417	Тихвинское	Озерское	эксплуатация лесных дорог, предназначенных для охраны лесов от пожаров	0,6	км	грунтовая
1418	Тихвинское	Озерское	эксплуатация лесных дорог, предназначенных для охраны лесов от пожаров	0,25	км	грунтовая
1419	Тихвинское	Озерское	Прочистка минерализованных полос	4,5	км	
1420	Тихвинское	Озерское	Прочистка минерализованных полос	6	км	
1421	Тихвинское	Озерское	Прочистка минерализованных полос	1,4	км	
1422	Тихвинское	Озерское	Прочистка минерализованных полос	2,6	км	
1423	Тихвинское	Озерское	Прочистка минерализованных полос	1,6	км	
1424	Тихвинское	Озерское	Прочистка минерализованных полос	1,6	км	
1425	Тихвинское	Озерское	Прочистка минерализованных полос	3,3	км	
1426	Тихвинское	Озерское	Прочистка минерализованных полос	1,5	км	
1427	Тихвинское	Озерское	Прочистка минерализованных полос	0,7	км	
1428	Тихвинское	Озерское	Прочистка минерализованных полос	26,9	км	
1429	Тихвинское	Озерское	Прочистка минерализованных полос	4,9	км	
1430	Тихвинское	Озерское	Прочистка минерализованных полос	7,75	км	
1431	Тихвинское	Озерское	Прочистка минерализованных полос	1,9	км	
1432	Тихвинское	Озерское	Прочистка минерализованных полос	1,7	км	
1433	Тихвинское	Озерское	Прочистка минерализованных полос	4,5	км	
1434	Тихвинское	Озерское	эксплуатация пожарных водоемов	1	шт.	$59^0 52' 25,7''$ $34^0 43' 42,5''$

ПРАВИТЕЛЬСТВО ЛЕНИНГРАДСКОЙ ОБЛАСТИ

1435	Тихвинское	Озерское	Эксплуатация подъездов к источникам противопожарноводоснабжения	1	шт.	$59^0 52' 11,2''$ $34^0 44' 53,6''$
1436	Тихвинское	Паше-Капецкое	дорога , предназначенная для охраны лесов от пожаров	4,2	км	грунтовая
1437	Тихвинское	Паше-Капецкое	дорога , предназначенная для охраны лесов от пожаров	0,4	км	грунтовая
1438	Тихвинское	Паше-Капецкое	дорога , предназначенная для охраны лесов от пожаров	0,8	км	грунтовая
1439	Тихвинское	Паше-Капецкое	дорога , предназначенная для охраны лесов от пожаров	0,9	км	грунтовая
1440	Тихвинское	Паше-Капецкое	дорога , предназначенная для охраны лесов от пожаров	2,6	км	грунтовая
1441	Тихвинское	Паше-Капецкое	дорога , предназначенная для охраны лесов от пожаров	0,3	км	грунтовая
1442	Тихвинское	Паше-Капецкое	дорога , предназначенная для охраны лесов от пожаров	1,5	км	грунтовая
1443	Тихвинское	Паше-Капецкое	дорога , предназначенная для охраны лесов от пожаров	0,73	км	грунтовая
1444	Тихвинское	Паше-Капецкое	дорога , предназначенная для охраны лесов от пожаров	0,82	км	грунтовая
1445	Тихвинское	Паше-Капецкое	Прочистка минерализованных полос	7,65	км	
1446	Тихвинское	Паше-Капецкое	Прочистка минерализованных полос	2,35	км	
1447	Тихвинское	Паше-Капецкое	Прочистка минерализованных полос	2,03	км	
1448	Тихвинское	Паше-Капецкое	Прочистка минерализованных полос	4,63	км	
1449	Тихвинское	Паше-Капецкое	Прочистка минерализованных полос	3,94	км	
1450	Тихвинское	Паше-Капецкое	Прочистка минерализованных полос	8,34	км	
1451	Тихвинское	Паше-Капецкое	Прочистка минерализованных полос	21,17	км	
1452	Тихвинское	Паше-Капецкое	Прочистка минерализованных полос	1,96	км	
1453	Тихвинское	Паше-Капецкое	Прочистка минерализованных полос	0,3	км	
1454	Тихвинское	Паше-Капецкое	Прочистка минерализованных полос	2,8	км	
1455	Тихвинское	Паше-Капецкое	Прочистка минерализованных полос	2,4	км	
1456	Тихвинское	Паше-Капецкое	Прочистка минерализованных полос	3,45	км	
1457	Тихвинское	Паше-Капецкое	Прочистка минерализованных полос	2,24	км	
1458	Тихвинское	Паше-Капецкое	Прочистка минерализованных полос	3,08	км	
1459	Тихвинское	Паше-Капецкое	Прочистка минерализованных полос	4,61	км	
1460	Тихвинское	Паше-Капецкое	Прочистка минерализованных полос	11,28	км	
1461	Тихвинское	Паше-Капецкое	Прочистка минерализованных полос	2,89	км	
1462	Тихвинское	Паше-Капецкое	прочистка минерализованных полос	11,28	км	
1463	Тихвинское	Паше-Капецкое	Устройство пожарных водоемов	1	шт.	N 59 52 29; E 37 37 0
1464	Тихвинское	Паше-Капецкое	Устройство подъездов к источникам противопожарноводоснабжения	1	шт.	N 59 52 29; E 37 37 0
1465	Тихвинское	Паше-Капецкое	ремонт пожарных водоемов	1	шт.	N 59 56 39.2; E 33 46 19.5
1466	Тихвинское	Паше-Капецкое	ремонт пожарных водоемов	1	шт.	N 59 52 25.8; E 33 52 41.7
1467	Тихвинское	Паше-Капецкое	ремонт пожарных водоемов	1	шт.	N 59 51 54.7; E 33 51 51.5
1468	Тихвинское	Паше-Капецкое	ремонт пожарных водоемов	1	шт.	N 59 56 23.2; E 33 45 02.1
1469	Тихвинское	Паше-Капецкое	Эксплуатация подъездов к источникам противопожарноводоснабжения	1	шт.	N 59 56 39.2; E 33 46 19.5
1470	Тихвинское	Паше-Капецкое	Эксплуатация подъездов к источникам противопожарноводоснабжения	1	шт.	N 59 52 25.8; E 33 52 41.7
1471	Тихвинское	Паше-Капецкое	Эксплуатация подъездов к источникам противопожарноводоснабжения	1	шт.	N 59 51 54.7; E 33 51 51.5
1472	Тихвинское	Паше-Капецкое	Эксплуатация подъездов к источникам противопожарноводоснабжения	1	шт.	N 59 56 23.2; E 33 45 02.1
1473	Тихвинское	Пашозерское	дорога , предназначенная для охраны лесов от пожаров	58,0	км	грунтовая
1474	Тихвинское	Пашозерское	дорога , предназначенная для охраны лесов от пожаров	48	км	грунтовая
1475	Тихвинское	Пашозерское	естественный(искуственный)пожарный водоем	1	шт.	грунтовая
1476	Тихвинское	Пашозерское	эксплуатация лесных дорог, предназначенных для охраны лесов от пожаров	2,0	км	грунтовая
1477	Тихвинское	Пашозерское	Прочистка минерализованных полос	1,6	км	
1478	Тихвинское	Пашозерское	Прочистка минерализованных полос	0,5	км	
1479	Тихвинское	Пашозерское	Прочистка минерализованных полос	0,1	км	
1480	Тихвинское	Пашозерское	Прочистка минерализованных полос	0,1	км	
1481	Тихвинское	Пашозерское	Прочистка минерализованных полос	2	км	
1482	Тихвинское	Пашозерское	Прочистка минерализованных полос	3,5	км	
1483	Тихвинское	Пашозерское	Прочистка минерализованных полос	0,4	км	
1484	Тихвинское	Пашозерское	Прочистка минерализованных полос	0,1	км	
1485	Тихвинское	Пашозерское	Прочистка минерализованных полос	0,1	км	
1486	Тихвинское	Пашозерское	Прочистка минерализованных полос	0,2	км	
1487	Тихвинское	Пашозерское	Прочистка минерализованных полос	0,8	км	
1488	Тихвинское	Пашозерское	Прочистка минерализованных полос	1,8	км	
1489	Тихвинское	Пашозерское	Прочистка минерализованных полос	0,2	км	
1490	Тихвинское	Пашозерское	Прочистка минерализованных полос	4,0	км	
1491	Тихвинское	Пашозерское	Прочистка минерализованных полос	1,0	км	

ПРАВИТЕЛЬСТВО ЛЕНИНГРАДСКОЙ ОБЛАСТИ

1492	Тихвинское	Пашозерское	Прочистка минерализованных полос	0,5	км	
1493	Тихвинское	Пашозерское	Прочистка минерализованных полос	0,5	км	
1494	Тихвинское	Пашозерское	Прочистка минерализованных полос	0,3	км	
1495	Тихвинское	Пашозерское	Прочистка минерализованных полос	0,074	км	
1496	Тихвинское	Пашозерское	Прочистка минерализованных полос	0,914	км	
1497	Тихвинское	Пашозерское	Прочистка минерализованных полос	0,429	км	
1498	Тихвинское	Пашозерское	Прочистка минерализованных полос	0,02	км	
1499	Тихвинское	Пашозерское	Прочистка минерализованных полос	0,498	км	
1500	Тихвинское	Пашозерское	Прочистка минерализованных полос	0,391	км	
1501	Тихвинское	Пашозерское	Прочистка минерализованных полос	0,1	км	
1502	Тихвинское	Пашозерское	Прочистка минерализованных полос	0,161	км	
1503	Тихвинское	Пашозерское	Прочистка минерализованных полос	0,107	км	
1504	Тихвинское	Пашозерское	Прочистка минерализованных полос	0,064	км	
1505	Тихвинское	Пашозерское	Прочистка минерализованных полос	1,183	км	
1506	Тихвинское	Пашозерское	Прочистка минерализованных полос	0,043	км	
1507	Тихвинское	Пашозерское	Прочистка минерализованных полос	0,75	км	
1508	Тихвинское	Пашозерское	Прочистка минерализованных полос	0,345	км	
1509	Тихвинское	Пашозерское	Прочистка минерализованных полос	0,4	км	
1510	Тихвинское	Пашозерское	Прочистка минерализованных полос	0,99	км	
1511	Тихвинское	Пашозерское	Прочистка минерализованных полос	0,875	км	
1512	Тихвинское	Пашозерское	Прочистка минерализованных полос	0,593	км	
1513	Тихвинское	Пашозерское	Прочистка минерализованных полос	1,046	км	
1514	Тихвинское	Пашозерское	Прочистка минерализованных полос	0,859	км	
1515	Тихвинское	Пашозерское	Прочистка минерализованных полос	0,071	км	
1516	Тихвинское	Пашозерское	Прочистка минерализованных полос	0,43	км	
1517	Тихвинское	Пашозерское	Прочистка минерализованных полос	0,457	км	
1518	Тихвинское	Пашозерское	Прочистка минерализованных полос	0,09	км	
1519	Тихвинское	Пашозерское	Прочистка минерализованных полос	0,387	км	
1520	Тихвинское	Пашозерское	Прочистка минерализованных полос	0,1	км	
1521	Тихвинское	Пашозерское	Прочистка минерализованных полос	0,133	км	
1522	Тихвинское	Пашозерское	Прочистка минерализованных полос	0,285	км	
1523	Тихвинское	Пашозерское	Прочистка минерализованных полос	1,13	км	
1524	Тихвинское	Пашозерское	Прочистка минерализованных полос	1,07	км	
1525	Тихвинское	Пашозерское	Прочистка минерализованных полос	0,2	км	
1526	Тихвинское	Пашозерское	Прочистка минерализованных полос	0,95	км	
1527	Тихвинское	Пашозерское	Прочистка минерализованных полос	2,18	км	
1528	Тихвинское	Пашозерское	Прочистка минерализованных полос	0,98	км	
1529	Тихвинское	Пашозерское	Прочистка минерализованных полос	1,24	км	
1530	Тихвинское	Пашозерское	Прочистка минерализованных полос	0,848	км	
1531	Тихвинское	Пашозерское	Прочистка минерализованных полос	0,57	км	
1532	Тихвинское	Пашозерское	Прочистка минерализованных полос	0,576	км	
1533	Тихвинское	Пашозерское	Прочистка минерализованных полос	0,42	км	
1534	Тихвинское	Пашозерское	Прочистка минерализованных полос	0,435	км	
1535	Тихвинское	Пашозерское	Прочистка минерализованных полос	1,536	км	
1536	Тихвинское	Пашозерское	Прочистка минерализованных полос	0,075	км	
1537	Тихвинское	Пашозерское	Прочистка минерализованных полос	0,13	км	
1538	Тихвинское	Пашозерское	Прочистка минерализованных полос	0,11	км	
1539	Тихвинское	Пашозерское	Прочистка минерализованных полос	0,525	км	
1540	Тихвинское	Пашозерское	Прочистка минерализованных полос	0,864	км	
1541	Тихвинское	Пашозерское	Прочистка минерализованных полос	0,115	км	
1542	Тихвинское	Пашозерское	Прочистка минерализованных полос	0,209	км	
1543	Тихвинское	Пашозерское	Прочистка минерализованных полос	1,143	км	
1544	Тихвинское	Пашозерское	Прочистка минерализованных полос	0,863	км	
1545	Тихвинское	Пашозерское	Прочистка минерализованных полос	0,155	км	
1546	Тихвинское	Пашозерское	Прочистка минерализованных полос	0,594	км	
1547	Тихвинское	Пашозерское	Прочистка минерализованных полос	0,083	км	
1548	Тихвинское	Пашозерское	Прочистка минерализованных полос	0,064	км	
1549	Тихвинское	Пашозерское	Прочистка минерализованных полос	1,72	км	

1550	Тихвинское	Пашское	дорога , предназначенная для охраны лесов от пожаров	1,9	км	грунтовая
1551	Тихвинское	Пашское	дорога , предназначенная для охраны лесов от пожаров	2,4	км	грунтовая
1552	Тихвинское	Пашское	естественный пожарный водоем	1	шт.	
1553	Тихвинское	Пашское	естественный пожарный водоем	1	шт.	
1554	Тихвинское	Пашское	искуственный пожарный водоем	1	шт.	
1555	Тихвинское	Пригородное	Дорога, предназначенная для охраны лесов от пожаров	7,0	км	грунтовая
1556	Тихвинское	Пригородное	Дорога, предназначенная для охраны лесов от пожаров	3,0	км	грунтовая
1557	Тихвинское	Пригородное	Дорога, предназначенная для охраны лесов от пожаров	5,0	км	грунтовая
1558	Тихвинское	Пригородное	Дорога, предназначенная для охраны лесов от пожаров	5,0	км	грунтовая
1559	Тихвинское	Пригородное	Дорога, предназначенная для охраны лесов от пожаров	5,0	км	грунтовая
1560	Тихвинское	Пригородное	Дорога, предназначенная для охраны лесов от пожаров	4,0	км	грунтовая
1561	Тихвинское	Пригородное	Дорога, предназначенная для охраны лесов от пожаров	6,0	км	грунтовая
1562	Тихвинское	Пригородное	Дорога, предназначенная для охраны лесов от пожаров	3,0	км	грунтовая
1563	Тихвинское	Пригородное	Дорога, предназначенная для охраны лесов от пожаров	10,0	км	грунтовая
1564	Тихвинское	Пригородное	Дорога, предназначенная для охраны лесов от пожаров	2,0	км	грунтовая
1565	Тихвинское	Пригородное	Дорога, предназначенная для охраны лесов от пожаров	7,0	км	грунтовая
1566	Тихвинское	Пригородное	Дорога, предназначенная для охраны лесов от пожаров	2,0	км	грунтовая
1567	Тихвинское	Пригородное	Устройство минерализованных полос	2,8	км	
1568	Тихвинское	Пригородное	Устройство минерализованных полос	2,2	км	
1569	Тихвинское	Пригородное	Устройство минерализованных полос	0,27	км	
1570	Тихвинское	Пригородное	Устройство минерализованных полос	2,24	км	
1571	Тихвинское	Пригородное	Устройство минерализованных полос	0,7	км	
1572	Тихвинское	Пригородное	Прочистка минерализованных полос	3,69	км	
1573	Тихвинское	Пригородное	Прочистка минерализованных полос	2,17	км	
1574	Тихвинское	Пригородное	Прочистка минерализованных полос	3,77	км	
1575	Тихвинское	Пригородное	Прочистка минерализованных полос	0,88	км	
1576	Тихвинское	Пригородное	Прочистка минерализованных полос	4,98	км	
1577	Тихвинское	Пригородное	Прочистка минерализованных полос	7,55	км	
1578	Тихвинское	Пригородное	Прочистка минерализованных полос	2,13	км	
1579	Тихвинское	Пригородное	Прочистка минерализованных полос	5,0	км	
1580	Тихвинское	Пригородное	Прочистка минерализованных полос	3,05	км	
1581	Тихвинское	Пригородное	Прочистка минерализованных полос	2,754	км	
1582	Тихвинское	Пригородное	Прочистка минерализованных полос	1,767	км	
1583	Тихвинское	Пригородное	Прочистка минерализованных полос	0,23	км	
1584	Тихвинское	Пригородное	Прочистка минерализованных полос	0,2	км	
1585	Тихвинское	Пригородное	Прочистка минерализованных полос	2,34	км	
1586	Тихвинское	Пригородное	Прочистка минерализованных полос	5,42	км	
1587	Тихвинское	Пригородное	Прочистка минерализованных полос	7,9	км	
1588	Тихвинское	Пригородное	Прочистка минерализованных полос	7,7	км	
1589	Тихвинское	Пригородное	Прочистка минерализованных полос	1,4	км	
1590	Тихвинское	Пригородное	Прочистка минерализованных полос	5,04	км	
1591	Тихвинское	Пригородное	Прочистка минерализованных полос	3,7	км	
1592	Тихвинское	Пригородное	Прочистка минерализованных полос	0,34	км	
1593	Тихвинское	Пригородное	Прочистка минерализованных полос	5,48	км	
1594	Тихвинское	Пригородное	Прочистка минерализованных полос	1,39	км	
1595	Тихвинское	Пригородное	Прочистка минерализованных полос	0,25	км	
1596	Тихвинское	Пригородное	Прочистка минерализованных полос	0,1	км	
1597	Тихвинское	Пригородное	Устройство пожарных водоемов	1	шт.	59 34 35.8, 33 33 18.8
1598	Тихвинское	Пригородное	Устройство подъездов к источникам противопожарного водоснабжения	1	шт.	59 34 35.8, 33 33 18.8
1599	Тихвинское	Пригородное	Эксплуатация пожарных водоемов	1	шт.	59 38 02.1, 33 37 15.5
1600	Тихвинское	Пригородное	Эксплуатация пожарных водоемов	1	шт.	59 34 33.7, 33 33 22.7
1601	Тихвинское	Пригородное	Эксплуатация подъездов к источникам противопожарного водоснабжения	1	шт.	59 34 33.6, 33 33 23.1
1602	Тихвинское	Пяльинское	дорога , предназначенная для охраны лесов от пожаров	88,0	км	
1603	Тихвинское	Пяльинское	дорога , предназначенная для охраны лесов от пожаров	52	км	
1604	Тихвинское	Пяльинское	дорога , предназначенная для охраны лесов от пожаров	24	км	
1605	Тихвинское	Пяльинское	естественный пожарный водоем	1	шт.	
1606	Тихвинское	Пяльинское	естественный пожарный водоем	1	шт.	
1607	Тихвинское	Пяльинское	естественный пожарный водоем	1	шт.	

ПРАВИТЕЛЬСТВО ЛЕНИНГРАДСКОЙ ОБЛАСТИ

1608	Тихвинское	Пяльинское	Прочистка минерализованных полос	1,5	км	59°56'09.6" 034°36'08.4"
1609	Тихвинское	Пяльинское	Прочистка минерализованных полос	0,85	км	
1610	Тихвинское	Пяльинское	Прочистка минерализованных полос	1,17	км	
1611	Тихвинское	Пяльинское	Прочистка минерализованных полос	0,6	км	
1612	Тихвинское	Пяльинское	Прочистка минерализованных полос	2,61	км	59°54'14.2" 034°31'46.3"
1613	Тихвинское	Пяльинское	Прочистка минерализованных полос	1,7	км	
1614	Тихвинское	Пяльинское	Прочистка минерализованных полос	1,15	км	
1615	Тихвинское	Пяльинское	Прочистка минерализованных полос	1,13	км	59°54'12.9" 034°32'48.5"
1616	Тихвинское	Пяльинское	Прочистка минерализованных полос	0,45	км	
1617	Тихвинское	Пяльинское	Прочистка минерализованных полос	0,81	км	
1618	Тихвинское	Пяльинское	Прочистка минерализованных полос	0,38	км	
1619	Тихвинское	Пяльинское	Прочистка минерализованных полос	0,2	км	59°54'05.3" 034°33'26.2"
1620	Тихвинское	Пяльинское	Прочистка минерализованных полос	0,22	км	
1621	Тихвинское	Пяльинское	Прочистка минерализованных полос	0,67	км	
1622	Тихвинское	Пяльинское	Прочистка минерализованных полос	1,11	км	
1623	Тихвинское	Пяльинское	Прочистка минерализованных полос	0,65	км	59°53'57.2" 034°33'53.4"
1624	Тихвинское	Пяльинское	Прочистка минерализованных полос	1,36	км	
1625	Тихвинское	Пяльинское	Прочистка минерализованных полос	0,4	км	
1626	Тихвинское	Пяльинское	Прочистка минерализованных полос	0,25	км	
1627	Тихвинское	Пяльинское	Прочистка минерализованных полос	0,05	км	
1628	Тихвинское	Пяльинское	Прочистка минерализованных полос	0,05	км	
1629	Тихвинское	Пяльинское	Прочистка минерализованных полос	0,1	км	
1630	Тихвинское	Пяльинское	Прочистка минерализованных полос	0,49	км	
1631	Тихвинское	Пяльинское	Прочистка минерализованных полос	1,32	км	59°53'37.2" 034°34'56.4"
1632	Тихвинское	Пяльинское	Прочистка минерализованных полос	1,04	км	
1633	Тихвинское	Пяльинское	Прочистка минерализованных полос	0,47	км	
1634	Тихвинское	Пяльинское	Прочистка минерализованных полос	0,25	км	
1635	Тихвинское	Пяльинское	Прочистка минерализованных полос	0,78	км	
1636	Тихвинское	Пяльинское	Прочистка минерализованных полос	0,46	км	
1637	Тихвинское	Березовское	Лесная дорога	4, 2	км	
1638	Тихвинское	Березовское	Лесная дорога	2	км	
1639	Тихвинское	Березовское	Лесная дорога	7,5	км	
1640	Тихвинское	Березовское	Лесная дорога	1,3	км	
1641	Тихвинское	Березовское	Лесная дорога	1,7	км	
1642	Тихвинское	Березовское	Лесная дорога	1,5	км	
1643	Тихвинское	Березовское	Лесная дорога	1,5	км	
1644	Тихвинское	Березовское	Лесная дорога	0,85	км	
1645	Тихвинское	Березовское	Лесная дорога	1,6	км	
1646	Тихвинское	Березовское	Лесная дорога	1,4	км	
1647	Тихвинское	Березовское	Пожарные водоемы и подъезды	1	шт.	геогр. координаты: N 59 42 07.44 E 33 29 29.57
1648	Тихвинское	Березовское	Пожарные водоемы и подъезды	1	шт.	N 59 42 06.67 E 33 31 57.38
1649	Тихвинское	Березовское	Пожарные водоемы и подъезды	1	шт.	геогр. координаты: N 59 42 13.45 E 33 23 11.72
1650	Тихвинское	Березовское	Пожарные водоемы и подъезды	1	шт.	геогр. координаты: N 59 42 32.54 E 33 31 22.86
1651	Тихвинское	Березовское	прочистка минерализованных полос	0,4	км	
1652	Тихвинское	Березовское	прочистка минерализованных полос	4,12	км	
1653	Тихвинское	Березовское	прочистка минерализованных полос	5,77	км	
1654	Тихвинское	Березовское	прочистка минерализованных полос	1,05	км	
1655	Тихвинское	Березовское	прочистка минерализованных полос	3,14	км	
1656	Тихвинское	Березовское	прочистка минерализованных полос	1,47	км	

1657	Тихвинское	Березовское	прочистка минерализованных полос	4,09	км	
1658	Тихвинское	Березовское	прочистка минерализованных полос	4,43	км	
1659	Тихвинское	Березовское	прочистка минерализованных полос	2,92	км	
1660	Тихвинское	Березовское	прочистка минерализованных полос	0,62	км	
1661	Тихвинское	Березовское	прочистка минерализованных полос	2,24	км	
1662	Тихвинское	Березовское	прочистка минерализованных полос	1,73	км	
1663	Тихвинское	Березовское	прочистка минерализованных полос	3,55	км	
1664	Тихвинское	Березовское	прочистка минерализованных полос	1,34	км	
1665	Тихвинское	Сясьское	дорога , предназначенная для охраны лесов от пожаров	10,0	км	грунтовая, асфальт
1666	Тихвинское	Сясьское	дорога , предназначенная для охраны лесов от пожаров	40,0	км	грунтовая, асфальт
1667	Тихвинское	Сясьское	дорога , предназначенная для охраны лесов от пожаров	3,0	км	грунтовка
1668	Тихвинское	Сясьское	дорога , предназначенная для охраны лесов от пожаров	30,0	км	грунтовая, асфальт
1669	Тихвинское	Сясьское	дорога , предназначенная для охраны лесов от пожаров	10,0	км	грунтовка
1670	Тихвинское	Сясьское	дорога , предназначенная для охраны лесов от пожаров	5,0	км	грунтовка
1671	Тихвинское	Сясьское	дорога , предназначенная для охраны лесов от пожаров	5,0	км	грунтовка
1672	Тихвинское	Сясьское	дорога , предназначенная для охраны лесов от пожаров	3,0	км	грунтовка
1673	Тихвинское	Сясьское	дорога , предназначенная для охраны лесов от пожаров	10,0	км	грунтовка
1674	Тихвинское	Сясьское	дорога , предназначенная для охраны лесов от пожаров	3,0	км	грунтовка
1675	Тихвинское	Сясьское	искуственный пожарный водоем	1	шт.	$59^0 31' 25,3''$ $33^0 20' 12,3''$
1676	Тихвинское	Сясьское	искуственный пожарный водоем	1	шт.	$59^0 29' 51,4''$ $33^0 18' 20,7''$
1677	Тихвинское	Сясьское	искуственный пожарный водоем	1	шт.	$59^0 31' 11,1''$ $33^0 24' 01,2''$
1678	Тихвинское	Сясьское	искуственный пожарный водоем	1	шт.	$59^0 30' 21,9''$ $33^0 18' 58,5''$
1679	Тихвинское	Сясьское	естественный пожарный водоем	1	шт.	$59^0 27' 38,1''$ $33^0 15' 45,9''$
1680	Тихвинское	Сясьское	Прочистка минерализованных полос	6,9	км	
1681	Тихвинское	Сясьское	Прочистка минерализованных полос	3,1	км	
1682	Тихвинское	Сясьское	Прочистка минерализованных полос	2,814	км	
1683	Тихвинское	Сясьское	Прочистка минерализованных полос	5,43	км	
1684	Тихвинское	Сясьское	Прочистка минерализованных полос	3,8	км	
1685	Тихвинское	Сясьское	Прочистка минерализованных полос	7,13	км	
1686	Тихвинское	Сясьское	Прочистка минерализованных полос	0,864	км	
1687	Тихвинское	Сясьское	Прочистка минерализованных полос	2,53	км	
1688	Тихвинское	Сясьское	Прочистка минерализованных полос	1,4	км	
1689	Тихвинское	Сясьское	Прочистка минерализованных полос	2,5	км	
1690	Тихвинское	Сясьское	Прочистка минерализованных полос	1,08	км	
1691	Тихвинское	Сясьское	Прочистка минерализованных полос	5,43	км	
1692	Тихвинское	Хундольское	Дорога, предназначенная для охраны лесов от пожаров	17,0	км	грунтовая
1693	Тихвинское	Хундольское	Дорога, предназначенная для охраны лесов от пожаров	28,0	км	грунтовая
1694	Тихвинское	Хундольское	Дорога, предназначенная для охраны лесов от пожаров	65,0	км	грунтовая
1695	Тихвинское	Хундольское	Дорога, предназначенная для охраны лесов от пожаров	30,0	км	грунтовая
1696	Тихвинское	Хундольское	Строительство лесных дорог, предназначенных для охраны лесов от пожаров	1,1	км	грунтовая
1697	Тихвинское	Хундольское	Строительство лесных дорог, предназначенных для охраны лесов от пожаров	1,6	км	грунтовая
1698	Тихвинское	Хундольское	Прочистка минерализованных полос	10,69	км	
1699	Тихвинское	Хундольское	Прочистка минерализованных полос	2,06	км	
1700	Тихвинское	Хундольское	Прочистка минерализованных полос	3,06	км	
1701	Тихвинское	Хундольское	Прочистка минерализованных полос	14,73	км	
1702	Тихвинское	Хундольское	Прочистка минерализованных полос	2,19	км	
1703	Тихвинское	Хундольское	Прочистка минерализованных полос	2,65	км	
1704	Тихвинское	Хундольское	Прочистка минерализованных полос	1,79	км	
1705	Тихвинское	Хундольское	Прочистка минерализованных полос	1,3	км	
1706	Тихвинское	Хундольское	Прочистка минерализованных полос	2,48	км	
1707	Тихвинское	Хундольское	Прочистка минерализованных полос	9,5	км	
1708	Тихвинское	Хундольское	Прочистка минерализованных полос	2,72	км	
1709	Тихвинское	Хундольское	Эксплуатация пожарных водоемов	1	шт.	33^0 59‘ 45“ $60^0$11‘70“
1710	Тихвинское	Хундольское	Эксплуатация подъездов к источникам противопожарного водоснабжения	1	шт.	33^0 59‘ 45 “ 60^0 11‘ 70“
1711	Тихвинское	Цвылевское	дорога , предназначенная для охраны лесов от пожаров	30	км	асфальтированная

ПРАВИТЕЛЬСТВО ЛЕНИНГРАДСКОЙ ОБЛАСТИ

1712	Тихвинское	Цвылевское	дорога , предназначенная для охраны лесов от пожаров	35	км	асфальтированная	
1713	Тихвинское	Цвылевское	дорога , предназначенная для охраны лесов от пожаров	55	км	асфальтированная	
1714	Тихвинское	Цвылевское	дорога , предназначенная для охраны лесов от пожаров	65	км	асфальтированная	
1715	Тихвинское	Цвылевское	дорога , предназначенная для охраны лесов от пожаров	7	км	грунтовая	
1716	Тихвинское	Цвылевское	дорога , предназначенная для охраны лесов от пожаров	7	км	грунтовая	
1717	Тихвинское	Цвылевское	дорога , предназначенная для охраны лесов от пожаров	4	км	грунтовая	
1718	Тихвинское	Цвылевское	дорога , предназначенная для охраны лесов от пожаров	1,5	км	грунтовая	
1719	Тихвинское	Цвылевское	дорога , предназначенная для охраны лесов от пожаров	1	км	грунтовая	
1720	Тихвинское	Цвылевское	дорога , предназначенная для охраны лесов от пожаров	4	км	грунтовая	
1721	Тихвинское	Цвылевское	дорога , предназначенная для охраны лесов от пожаров	3	км	грунтовая	
1722	Тихвинское	Цвылевское	дорога , предназначенная для охраны лесов от пожаров	2,5	км	грунтовая	
1723	Тихвинское	Цвылевское	дорога , предназначенная для охраны лесов от пожаров	2	км	грунтовая	
1724	Тихвинское	Цвылевское	дорога , предназначенная для охраны лесов от пожаров	4	км	грунтовая	
1725	Тихвинское	Цвылевское	дорога , предназначенная для охраны лесов от пожаров	3	км	грунтовая	
1726	Тихвинское	Цвылевское	дорога , предназначенная для охраны лесов от пожаров	15	км	грунтовая	
1727	Тихвинское	Цвылевское	дорога , предназначенная для охраны лесов от пожаров	4	км	грунтовая	
1728	Тихвинское	Цвылевское	дорога , предназначенная для охраны лесов от пожаров	1	км	грунтовая	
1729	Тихвинское	Цвылевское	дорога , предназначенная для охраны лесов от пожаров	5	км	грунтовая	
1730	Тихвинское	Цвылевское	дорога , предназначенная для охраны лесов от пожаров	10	км	грунтовая	
1731	Тихвинское	Цвылевское	дорога , предназначенная для охраны лесов от пожаров	3,5	км	грунтовая	
1732	Тихвинское	Цвылевское	дорога , предназначенная для охраны лесов от пожаров	1,5	км	грунтовая	
1733	Тихвинское	Цвылевское	естественныйпожарный водоем	1	шт.	$59^0 35' 01,0''$	$33^0 10' 44,1''$
1734	Тихвинское	Цвылевское	естественныйпожарный водоем	1	шт.	$59^0 44' 56,2''$	$32^0 58' 21,7''$
1735	Тихвинское	Цвылевское	естественныйпожарный водоем	1	шт.	$59^0 39' 27,1''$	$33^0 12' 40,0''$
1736	Тихвинское	Цвылевское	естественныйпожарный водоем	1	шт.	$59^0 45' 58,9''$	$33^0 30' 39,9''$
1737	Тихвинское	Цвылевское	естественныйпожарный водоем	1	шт.	$59^0 51' 18,0''$	$33^0 33' 29,1''$
1738	Тихвинское	Цвылевское	естественныйпожарный водоем	1	шт.	$59^0 50' 31,0''$	$33^0 34' 18,3''$
1739	Тихвинское	Цвылевское	Прочистка минерализованных полос	6,52	км	$59^0 27' 33,2''$	$32^0 48' 27,7''$
1740	Тихвинское	Цвылевское	Прочистка минерализованных полос	2,43	км	$59^0 29' 63,9''$	$32^0 52' 62,2''$
1741	Тихвинское	Цвылевское	Прочистка минерализованных полос	2,59	км	$59^0 30' 42,8''$	$32^0 54' 32,3''$
1742	Тихвинское	Цвылевское	Прочистка минерализованных полос	2,04	км	$59^0 40' 59,5''$	$33^0 31' 15,7''$
1743	Тихвинское	Цвылевское	Прочистка минерализованных полос	0,9	км	$59^0 40' 87,3''$	$33^0 32' 94,5''$
1744	Тихвинское	Цвылевское	Прочистка минерализованных полос	1,1	км	$59^0 40' 29,7''$	$33^0 33' 42,4''$
1745	Тихвинское	Цвылевское	Прочистка минерализованных полос	2,37	км	$59^0 39' 98,3''$	$33^0 32' 31,3''$
1746	Тихвинское	Цвылевское	Прочистка минерализованных полос	2,5	км	$59^0 39' 98,7''$	$33^0 34' 15,4''$
1747	Тихвинское	Цвылевское	Прочистка минерализованных полос	3,2	км	$59^0 39' 94,2''$	$33^0 34' 43,3''$
1748	Тихвинское	Цвылевское	Устройство пожарных водоемов	1	шт.	$59^0 50' 38,9''$	$33^0 34' 08,9''$
1749	Тихвинское	Цвылевское	Устройство подъездов к источникам противопожарноводоснабжения	1	шт.	$59^0 50' 38,9''$	$33^0 34' 08,9''$
1750	Тихвинское	Черенцовское	дорога , предназначенная для охраны лесов от пожаров	6,7	км	грунтовая	
1751	Тихвинское	Черенцовское	дорога , предназначенная для охраны лесов от пожаров	7	км	грунтовая	
1752	Тихвинское	Черенцовское	дорога , предназначенная для охраны лесов от пожаров	7	км	грунтовая	
1753	Тихвинское	Черенцовское	дорога , предназначенная для охраны лесов от пожаров	7	км	грунтовая	
1754	Тихвинское	Черенцовское	дорога , предназначенная для охраны лесов от пожаров	6	км	грунтовая	
1755	Тихвинское	Черенцовское	дорога , предназначенная для охраны лесов от пожаров	8	км	грунтовая	
1756	Тихвинское	Черенцовское	естественный пожарный водоем р.Луненка	1	шт.	59*42'36,5"	33*01'18,3"
1757	Тихвинское	Черенцовское	естественный пожарный водоем р.Луненка	1	шт.	59*37'53,2"	33*00'49,9"
1758	Тихвинское	Черенцовское	естественный пожарный водоем р.Луненка	1	шт.	59*42'09,6"	32*58'26,9"
1759	Тихвинское	Черенцовское	естественный пожарный водоем р.Луненка	1	шт.	59*43'09,1"	33*06'64,8"
1760	Тихвинское	Черенцовское	естественный пожарный водоем р.Луненка	1	шт.	59*43'39,8"	33*06'65,4"
1761	Тихвинское	Черенцовское	строительство лесных дорог, предназначенных для охраны лесов от пожаров	0,7	км	грунтовая	
1762	Тихвинское	Черенцовское	Прочистка минерализованных полос	0,766	км		
1763	Тихвинское	Черенцовское	Прочистка минерализованных полос	0,737	км		
1764	Тихвинское	Черенцовское	Прочистка минерализованных полос	2,555	км		
1765	Тихвинское	Черенцовское	Прочистка минерализованных полос	0,737	км		

ПРАВИТЕЛЬСТВО ЛЕНИНГРАДСКОЙ ОБЛАСТИ

1766	Тихвинское	Черенцовское	Прочистка минерализованных полос	0,1	км	
1767	Тихвинское	Черенцовское	Прочистка минерализованных полос	0,1	км	
1768	Тихвинское	Черенцовское	Прочистка минерализованных полос	2,656	км	
1769	Тихвинское	Черенцовское	Прочистка минерализованных полос	2,574	км	
1770	Тихвинское	Черенцовское	Прочистка минерализованных полос	2,081	км	
1771	Тихвинское	Черенцовское	Прочистка минерализованных полос	2,272	км	
1772	Тихвинское	Черенцовское	Прочистка минерализованных полос	4,651	км	
1773	Тихвинское	Черенцовское	Прочистка минерализованных полос	2,044	км	
1774	Тихвинское	Черенцовское	Прочистка минерализованных полос	3,569	км	
1775	Тихвинское	Черенцовское	Прочистка минерализованных полос	0,731	км	
1776	Тихвинское	Черенцовское	Прочистка минерализованных полос	3,532	км	
1777	Тихвинское	Черенцовское	Прочистка минерализованных полос	2,438	км	
1778	Тихвинское	Черенцовское	Прочистка минерализованных полос	1,23	км	
1779	Тихвинское	Черенцовское	Прочистка минерализованных полос	2,886	км	
1780	Тихвинское	Черенцовское	Прочистка минерализованных полос	0,144	км	
1781	Тихвинское	Черенцовское	Прочистка минерализованных полос	1,968	км	
1782	Тихвинское	Черенцовское	Прочистка минерализованных полос	0,812	км	
1783	Тихвинское	Черенцовское	Прочистка минерализованных полос	1,055	км	
1784	Тихвинское	Черенцовское	Прочистка минерализованных полос	1,008	км	
1785	Тихвинское	Черенцовское	Прочистка минерализованных полос	3,611	км	
1786	Тихвинское	Черенцовское	Прочистка минерализованных полос	1,691	км	
1787	Тихвинское	Черенцовское	Прочистка минерализованных полос	5,715	км	
1788	Тихвинское	Черенцовское	Прочистка минерализованных полос	1,125	км	
1789	Тихвинское	Черенцовское	Прочистка минерализованных полос	3,173	км	
1790	Тихвинское	Черенцовское	Прочистка минерализованных полос	3,017	км	
1791	Тихвинское	Черенцовское	Прочистка минерализованных полос	0,209	км	
1792	Тихвинское	Черенцовское	Прочистка минерализованных полос	0,75	км	
1793	Тихвинское	Черенцовское	Прочистка минерализованных полос	1,769	км	
1794	Тихвинское	Черенцовское	Прочистка минерализованных полос	1,294	км	
1795	Тихвинское	Черенцовское	Прочистка минерализованных полос	0,674	км	
1796	Тихвинское	Черенцовское	Прочистка минерализованных полос	1,664	км	
1797	Тихвинское	Черенцовское	Прочистка минерализованных полос	1,354	км	
1798	Тихвинское	Шугозерское	дорога , предназначенная для охраны лесов от пожаров	15	км	
1799	Тихвинское	Шугозерское	дорога , предназначенная для охраны лесов от пожаров	25	км	
1800	Тихвинское	Шугозерское	дорога , предназначенная для охраны лесов от пожаров	15	км	
1801	Тихвинское	Шугозерское	дорога , предназначенная для охраны лесов от пожаров	20	км	
1802	Тихвинское	Шугозерское	дорога , предназначенная для охраны лесов от пожаров	30	км	
1803	Тихвинское	Шугозерское	дорога , предназначенная для охраны лесов от пожаров	30	км	
1804	Тихвинское	Шугозерское	дорога , предназначенная для охраны лесов от пожаров	30	км	
1805	Тихвинское	Шугозерское	эксплуатация лесных дорог, предназначенных для охраны лесов от пожаров	1,1	км	грунтовая
1806	Тихвинское	Шугозерское	эксплуатация лесных дорог, предназначенных для охраны лесов от пожаров	1,3	км	грунтовая
1807	Тихвинское	Шугозерское	Прочистка минерализованных полос	4,6	км	
1808	Тихвинское	Шугозерское	Прочистка минерализованных полос	7,22	км	
1809	Тихвинское	Шугозерское	Прочистка минерализованных полос	5,61	км	
1810	Тихвинское	Шугозерское	Прочистка минерализованных полос	2,83	км	
1811	Тихвинское	Шугозерское	Прочистка минерализованных полос	2,36	км	
1812	Тихвинское	Шугозерское	Прочистка минерализованных полос	0,21	км	
1813	Тихвинское	Шугозерское	Прочистка минерализованных полос	0,57	км	
1814	Тихвинское	Шугозерское	Прочистка минерализованных полос	5,54	км	
1815	Тихвинское	Шугозерское	Прочистка минерализованных полос	1,57	км	
1816	Тихвинское	Шугозерское	Прочистка минерализованных полос	1,22	км	
1817	Тихвинское	Шугозерское	Прочистка минерализованных полос	2,72	км	
1818	Тихвинское	Шугозерское	Прочистка минерализованных полос	3,73	км	
1819	Тихвинское	Шугозерское	Прочистка минерализованных полос	3,07	км	
1820	Тихвинское	Шугозерское	Прочистка минерализованных полос	3,2	км	
1821	Тихвинское	Шугозерское	Прочистка минерализованных полос	2,8	км	
1822	Тихвинское	Шугозерское	Прочистка минерализованных полос	2,8	км	
1823	Тихвинское	Шугозерское	Прочистка минерализованных полос	0,6	км	

1824	Тихвинское	Шугозерское	Прочистка минерализованных полос	12,295	км		
1825	Тихвинское	Шугозерское	Прочистка минерализованных полос	4,252	км		
1826	Тихвинское	Шугозерское	Прочистка минерализованных полос	1,689	км		
1827	Тихвинское	Шугозерское	Прочистка минерализованных полос	5,609	км		
1828	Тихвинское	Шугозерское	Прочистка минерализованных полос	3,319	км		
1829	Тихвинское	Шугозерское	Прочистка минерализованных полос	4,016	км		
1830	Тихвинское	Шугозерское	Прочистка минерализованных полос	10,297	км		
1831	Тихвинское	Шугозерское	Прочистка минерализованных полос	1,587	км		
1832	Тихвинское	Шугозерское	Прочистка минерализованных полос	13,882	км		
1833	Тихвинское	Шугозерское	Прочистка минерализованных полос	21,148	км		
1834	Тихвинское	Шугозерское	Прочистка минерализованных полос	6,731	км		
1835	Тихвинское	Шугозерское	Прочистка минерализованных полос	6,262	км		
1836	Тихвинское	Шугозерское	Прочистка минерализованных полос	2,079	км		
1837	Тихвинское	Шугозерское	Прочистка минерализованных полос	0,67	км		
1838	Тихвинское	Явосемское	дорога , предназначенная для охраны лесов от пожаров	30	км		
1839	Тихвинское	Явосемское	дорога , предназначенная для охраны лесов от пожаров	13	км		
1840	Тихвинское	Явосемское	дорога , предназначенная для охраны лесов от пожаров	16	км		
1841	Тихвинское	Явосемское	дорога , предназначенная для охраны лесов от пожаров	30	км		
1842	Тихвинское	Явосемское	дорога , предназначенная для охраны лесов от пожаров	10	км		
1843	Тихвинское	Явосемское	эксплуатация лесных дорог, предназначенных для охраны лесов от пожаров	2,7	км	грунтовая	
1844	Тихвинское	Явосемское	эксплуатация лесных дорог, предназначенных для охраны лесов от пожаров	0,9	км	грунтовая	
1845	Тихвинское	Явосемское	эксплуатация лесных дорог, предназначенных для охраны лесов от пожаров	2,6	км	грунтовая	
1846	Тихвинское	Явосемское	эксплуатация лесных дорог, предназначенных для охраны лесов от пожаров	0,8	км	грунтовая	
1847	Тихвинское	Явосемское	эксплуатация лесных дорог, предназначенных для охраны лесов от пожаров	0,8	км	грунтовая	
1848	Тихвинское	Явосемское	Прочистка минерализованных полос	5,87	км		
1849	Тихвинское	Явосемское	Прочистка минерализованных полос	4,23	км	$59^0 44' 765''$	$34^0 21' 192''$
1850	Тихвинское	Явосемское	Прочистка минерализованных полос	1,42	км	$59^0 44' 370''$	$34^0 22' 848''$
1851	Тихвинское	Явосемское	Прочистка минерализованных полос	1,54	км	$59^0 44' 168''$	$34^0 23' 592''$
1852	Тихвинское	Явосемское	Прочистка минерализованных полос	2,04	км	$59^0 44' 266''$	$34^0 23' 796''$
1853	Тихвинское	Явосемское	Прочистка минерализованных полос	3,46	км	$59^0 45' 050''$	$34^0 25' 684''$
1854	Тихвинское	Явосемское	Ремонт пожарных водоемов	1	шт.	$59^0 49' 487''$	$34^0 21' 507''$
1855	Тихвинское	Явосемское	Ремонт подъездов к источникам противопожарноводоснабжения	1	шт.	$59^0 49' 487''$	$34^0 21' 507''$
1856	Тихвинское	Явосемское	Ремонт пожарных водоемов	1	шт.	$59^0 54' 08,8''$	$34^0 46' 05,4''$
1857	Тихвинское	Явосемское	Ремонт подъездов к источникам противопожарноводоснабжения	1	шт.	$59^0 54' 08,8''$	$34^0 46' 05,4''$
1858	Тихвинское	Шомушское	Прочистка минерализованных полос	0,95	км		
1859	Тихвинское	Шомушское	Прочистка минерализованных полос	1,12	км		
1860	Тихвинское	Шомушское	Прочистка минерализованных полос	5,11	км		
1861	Тихвинское	Шомушское	Прочистка минерализованных полос	1,17	км		
1862	Тихвинское	Шомушское	Прочистка минерализованных полос	1,14	км		
1863	Тихвинское	Шомушское	Прочистка минерализованных полос	2,391	км		
1864	Тихвинское	Шомушское	Прочистка минерализованных полос	1,49	км		
1865	Тихвинское	Шомушское	Прочистка минерализованных полос	1,00	км		
1866	Тихвинское	Шомушское	Прочистка минерализованных полос	3,12	км		
1867	Тихвинское	Шомушское	Прочистка минерализованных полос	1,16	км		
1868	Тихвинское	Шомушское	Прочистка минерализованных полос	5,25	км		
1869	Тихвинское	Шомушское	Прочистка минерализованных полос	5,95	км		
1870	Тихвинское	Шомушское	Прочистка минерализованных полос	1,90	км		
1871	Тихвинское	Шомушское	Прочистка минерализованных полос	1,46	км		
1872	Тихвинское	Шомушское	Прочистка минерализованных полос	6,10	км		
1873	Тихвинское	Шомушское	Прочистка минерализованных полос	3,26	км		
1874	Тихвинское	Шомушское	Прочистка минерализованных полос	4,94	км		
1875	Тихвинское	Шомушское	Прочистка минерализованных полос	6,15	км		
1876	Тихвинское	Шомушское	Прочистка минерализованных полос	1,93	км		
1877	Тихвинское	Шомушское	Прочистка минерализованных полос	1,39	км		
1878	Тихвинское	Шомушское	Прочистка минерализованных полос	1,91	км		
1879	Тихвинское	Шомушское	Прочистка минерализованных полос	0,21	км		
1880	Тихвинское	Шомушское	Прочистка минерализованных полос	1,93	км		

ПРАВИТЕЛЬСТВО ЛЕНИНГРАДСКОЙ ОБЛАСТИ

1881	Тихвинское	Шомушское	Прочистка минерализованных полос	1,02	км	
1882	Тихвинское	Шомушское	Прочистка минерализованных полос	2,88	км	
1883	Тихвинское	Шомушское	Прочистка минерализованных полос	4,69	км	
1884	Тихвинское	Шомушское	Прочистка минерализованных полос	1,35	км	
1885	Тихвинское	Шомушское	Прочистка минерализованных полос	2,35	км	
1886	Тихвинское	Шомушское	Прочистка минерализованных полос	1,05	км	
1887	Тихвинское	Шомушское	Прочистка минерализованных полос	2,66	км	
1888	Тихвинское	Шомушское	Прочистка минерализованных полос	0,88	км	
1889	Тихвинское	Шомушское	Прочистка минерализованных полос	0,97	км	
1890	Тихвинское	Шомушское	Прочистка минерализованных полос	5,38	км	
1891	Тихвинское	Шомушское	Прочистка минерализованных полос	1,49	км	
1892	Тихвинское	Шомушское	Прочистка минерализованных полос	4,25	км	
1893	Тихвинское	Шомушское	Прочистка минерализованных полос	0,23	км	
1894	Тихвинское	Шомушское	Прочистка минерализованных полос	1,01	км	
1895	Тихвинское	Шомушское	Прочистка минерализованных полос	2,65	км	
1896	Тихвинское	Шомушское	Прочистка минерализованных полос	0,13	км	
1897	Тихвинское	Шомушское	Прочистка минерализованных полос	3,68	км	
1898	Тихвинское	Шомушское	Прочистка минерализованных полос	1,13	км	
1899	Тихвинское	Шомушское	Прочистка минерализованных полос	2,46	км	
1900	Тихвинское	Шомушское	Прочистка минерализованных полос	0,22	км	
1901	Тихвинское	Шомушское	Прочистка минерализованных полос	3,40	км	
1902	Тихвинское	Шомушское	Прочистка минерализованных полос	5,24	км	
1903	Тихвинское	Шомушское	Прочистка минерализованных полос	3,82	км	
1904	Тихвинское	Шомушское	Прочистка минерализованных полос	0,44	км	
1905	Тихвинское	Шомушское	Прочистка минерализованных полос	2,21	км	
1906	Тихвинское	Шомушское	Прочистка минерализованных полос	0,63	км	
1907	Тихвинское	Шомушское	Прочистка минерализованных полос	3,96	км	
1908	Тихвинское	Шомушское	Прочистка минерализованных полос	1,80	км	
1909	Тихвинское	Шомушское	Прочистка минерализованных полос	2,48	км	
1910	Тихвинское	Шомушское	Прочистка минерализованных полос	3,16	км	
1911	Тихвинское	Шомушское	Прочистка минерализованных полос	0,45	км	
1912	Тихвинское	Шомушское	Прочистка минерализованных полос	6,81	км	
1913	Тихвинское	Шомушское	Прочистка минерализованных полос	0,52	км	
1914	Тихвинское	Шомушское	Прочистка минерализованных полос	1,50	км	
1915	Тихвинское	Шомушское	Прочистка минерализованных полос	1,63	км	
1916	Тихвинское	Шомушское	Прочистка минерализованных полос	4,03	км	
1917	Тихвинское	Шомушское	Прочистка минерализованных полос	1,83	км	
1918	Тихвинское	Шомушское	Прочистка минерализованных полос	0,93	км	
1919	Тихвинское	Шомушское	Лесная дорога	20	км	
1920	Тихвинское	Шомушское	Лесная дорога	12	км	
1921	Тихвинское	Шомушское	Лесная дорога	7	км	
1922	Тихвинское	Шомушское	Лесная дорога	6	км	
1923	Тихвинское	Шомушское	Лесная дорога	10	км	
1924	Тихвинское	Шомушское	Лесная дорога	10	км	
1925	Тихвинское	Шомушское	Пожарные водоемы и подъезды	1	шт.	N 59 38 29,23 E 33 40 47,04
1926	Тихвинское	Шомушское	Пожарные водоемы и подъезды	1	шт.	N 59 47 10,59 E 33 29 33,55
1927	Тихвинское	Шомушское	Пожарные водоемы и подъезды	1	шт.	N 59 50 32,13 E 33 34 07,54 4 га
1928	Тихвинское	Шомушское	Пожарные водоемы и подъезды	1	шт.	N 59 46 43,87 E 33 23 57,24 35 га
1929	Учебно-опытное	Перинское	Дороги, предназначенные для охраны лесов от пожаров, дороги противопожарного назначения	1,2	км	Покрытие грунт «Новгородский просек», существует деревянный мост грузоподъемностью до 10 т.

1930	Учебно-опытное	Перинское	Дороги, предназначенные для охраны лесов от пожаров, дороги противопожарного назначения	2,7	км	Покрытие грунт «Зверинец» для использования техникой повышенной проходимости.
1931	Учебно-опытное	Перинское	Дороги, предназначенные для охраны лесов от пожаров, дороги противопожарного назначения	4	км	Покрытие грунт «Сусанино» для использования техникой повышенной проходимости
1932	Учебно-опытное	Перинское	Дороги, предназначенные для охраны лесов от пожаров, дороги противопожарного назначения	2,2	км	Покрытие грунт «Австрийская» для использования техникой повышенной проходимости
1933	Учебно-опытное	Перинское	Дороги, предназначенные для охраны лесов от пожаров, дороги противопожарного назначения	5,8	км	Покрытие грунт «Солдатский ручей» для использования техникой повышенной проходимости
1934	Учебно-опытное	Перинское	Дороги, предназначенные для охраны лесов от пожаров, дороги противопожарного назначения	1,5	км	Покрытие грунт для использования техникой повышенной проходимости
1935	Учебно-опытное	Перинское	Дороги, предназначенные для охраны лесов от пожаров, дороги противопожарного назначения	2,9	км	Покрытие грунт для использования техникой повышенной проходимости
1936	Учебно-опытное	Лисинское	Дороги, предназначенные для охраны лесов от пожаров, дороги противопожарного назначения	5,6	км	Покрытие грунт «Зверинец» имеется деревянный мост грузоподъемность до 10 т.
1937	Учебно-опытное	Лисинское	Дороги, предназначенные для охраны лесов от пожаров, дороги противопожарного назначения	7	км	Покрытие грунт «Новгородский просек», 2 деревянных моста грузоподъемность до 10 т. Разрушены
1938	Учебно-опытное	Лисинское	Дороги, предназначенные для охраны лесов от пожаров, дороги противопожарного назначения	2,4	км	Покрытие грунт (вдоль кордона Сютти) для использования техникой повышенной проходимости
1939	Учебно-опытное	Лисинское	Дороги, предназначенные для охраны лесов от пожаров, дороги противопожарного назначения	1,1	км	Покрытие грунт (проходит через "Солдатский ручей" брод) для использования техникой повышенной проходимости
1940	Учебно-опытное	Кастенское	Дороги, предназначенные для охраны лесов от пожаров, дороги противопожарного назначения	1,1	км	Покрытие грунт ур. Напорожки – ур. Сердце для техники повышенной проходимости, преграда – ж/д переезд
1941	Учебно-опытное	Кастенское	Дороги, предназначенные для охраны лесов от пожаров, дороги противопожарного назначения	3,1	км	Покрытие грунт ур. Напорожки – р. Лустовка, проезд только на гусеничной технике, деревянный мост (162 кв.) до 10 т
1942	Учебно-опытное	Кастенское	Дороги, предназначенные для охраны лесов от пожаров, дороги противопожарного назначения	6,7	км	Покрытие грунт «Гутчевская» для техники повышенной проходимости
1943	Учебно-опытное	Кудровское	Дороги, предназначенные для охраны лесов от пожаров, дороги противопожарного назначения	1,1	км	Покрытие грунтовое улучшенное
1944	Учебно-опытное	Кудровское	Дороги, предназначенные для охраны лесов от пожаров, дороги противопожарного назначения	2,5	км	Покрытие грунт, для техники повышенной проходимости
1945	Учебно-опытное	Жерновское	Дороги, предназначенные для охраны лесов от пожаров, дороги противопожарного назначения	2,6	км	Покрытие грунт, «Пундоловская» преграда ж/д дорога (санкционированного переезда нет)

1946	Учебно-опытное	Жерновское	Дороги, предназначенные для охраны лесов от пожаров, дороги противопожарного назначения	2,7	км	Покрытие грунт, Трасса Ладожского водовода
1947	Учебно-опытное	Жерновское	Дороги, предназначенные для охраны лесов от пожаров, дороги противопожарного назначения	1,1	км	Покрытие грунт, от Ладожского водовода до выезда на Колтушское шоссе по кв. просекам Для техники повышенной проходимости
1948	Учебно-опытное	Жерновское	Дороги, предназначенные для охраны лесов от пожаров, дороги противопожарного назначения	0,6	км	Покрытие грунт
1949	Учебно-опытное	Лисинское	искусственные и естественные противопожарные барьеры, в том числе противопожарные разрывы, заслоны, минерализованные полосы, канавы, просеки и пожароустойчивые опушки, полосы, очищенные от пожароопасных сухой травяной растительности, валежа, хвороста, кустарниковой растительности	1	шт.	4 га
1950	Учебно-опытное	Кастенское	искусственные и естественные противопожарные барьеры, в том числе противопожарные разрывы, заслоны, минерализованные полосы, канавы, просеки и пожароустойчивые опушки, полосы, очищенные от пожароопасных сухой травяной растительности, валежа, хвороста, кустарниковой растительности	1	шт.	
1951	Учебно-опытное	Перинское	искусственные и естественные противопожарные барьеры, в том числе противопожарные разрывы, заслоны, минерализованные полосы, канавы, просеки и пожароустойчивые опушки, полосы, очищенные от пожароопасных сухой травяной растительности, валежа, хвороста, кустарниковой растительности	1	шт.	
1952	Учебно-опытное	Перинское	Пожарные водоемы и подъезды к источникам противопожарного водоснабжения	1	шт.	350 м3
1953	Учебно-опытное	Перинское	Пожарные водоемы и подъезды к источникам противопожарного водоснабжения	1	шт.	200 м3
1954	Учебно-опытное	Перинское	Пожарные водоемы и подъезды к источникам противопожарного водоснабжения	1	шт.	500 м3
1955	Учебно-опытное	Рядом Перинское	Пожарные водоемы и подъезды к источникам противопожарного водоснабжения	1	шт.	150 м3 Не лесной фонд
1956	Учебно-опытное	Рядом Перинское	Пожарные водоемы и подъезды к источникам противопожарного водоснабжения	1	шт.	40 м3 Не лесной фонд
1957	Учебно-опытное	Рядом Перинское	Пожарные водоемы и подъезды к источникам противопожарного водоснабжения	1	шт.	150 м3 Не лесной фонд
1958	Учебно-опытное	Лисинское	Пожарные водоемы и подъезды к источникам противопожарного водоснабжения	1	шт.	5000 м3
1959	Учебно-опытное	Лисинское	Пожарные водоемы и подъезды к источникам противопожарного водоснабжения	1	шт.	7000 м3
1960	Учебно-опытное	Лисинское	Пожарные водоемы и подъезды к источникам противопожарного водоснабжения	1	шт.	500 м3
1961	Учебно-опытное	Кастенское	Пожарные водоемы и подъезды к источникам противопожарного водоснабжения	1	шт.	3000 м3
1962	Учебно-опытное	Кастенское	Пожарные водоемы и подъезды к источникам противопожарного водоснабжения	1	шт.	3000 м3
1963	Учебно-опытное	Кастенское	Пожарные водоемы и подъезды к источникам противопожарного водоснабжения	1	шт.	2000 м3
1964	Учебно-опытное	Кастенское	Пожарные водоемы и подъезды к источникам противопожарного водоснабжения	1	шт.	1000 м3
1965	Учебно-опытное	Кастенское	Пожарные водоемы и подъезды к источникам противопожарного водоснабжения	1	шт.	1000 м3
1966	Учебно-опытное	Кастенское	Пожарные водоемы и подъезды к источникам противопожарного водоснабжения	1	шт.	2000 м3
1967	Учебно-опытное	Кастенское	Пожарные водоемы и подъезды к источникам противопожарного водоснабжения	1	шт.	2000 м3
1968	Учебно-опытное	Кастенское	Пожарные водоемы и подъезды к источникам противопожарного водоснабжения	1	шт.	2000 м3
1969	Учебно-опытное	Кастенское	Пожарные водоемы и подъезды к источникам противопожарного водоснабжения	1	шт.	2000 м3
1970	Учебно-опытное	Кастенское	Пожарные водоемы и подъезды к источникам противопожарного водоснабжения	1	шт.	1000 м3
1971	Учебно-опытное	Кастенское	Пожарные водоемы и подъезды к источникам противопожарного водоснабжения	1	шт.	2000 м3
1972	Учебно-опытное	Кастенское	Пожарные водоемы и подъезды к источникам противопожарного водоснабжения	1	шт.	1000 м3
1973	Учебно-опытное	Кастенское	Пожарные водоемы и подъезды к источникам противопожарного водоснабжения	1	шт.	1000 м3
1974	Учебно-опытное	Кастенское	Пожарные водоемы и подъезды к источникам противопожарного водоснабжения	1	шт.	500 м3
1975	Учебно-опытное	Кастенское	Пожарные водоемы и подъезды к источникам противопожарного водоснабжения	1	шт.	650000 м3
1976	Учебно-опытное	РядомКудровское	Пожарные водоемы и подъезды к источникам противопожарного водоснабжения	1	шт.	1000 м3 Не лесной фонд
1977	Учебно-опытное	Жерновское	Пожарные водоемы и подъезды к источникам противопожарного водоснабжения	1	шт.	2000 м3
1978	Учебно-опытное	Рядом Перинское	Пожарные водоемы и подъезды к источникам противопожарного водоснабжения	1	шт.	300 м3 Не лесной фонд
1979	Учебно-опытное	Жерновское	Пожарные водоемы и подъезды к источникам противопожарного водоснабжения	1	шт.	1000 м3

ПРАВИТЕЛЬСТВО ЛЕНИНГРАДСКОЙ ОБЛАСТИ

Проектируемые меры противопожарного обустройства лесов с учетом затра

Территория лесничества	№ПП	Период действия плана	Лесные дороги, предназначенные для охраны лесов от пожаров				прокладка просек, противопожарных разрывов, устройство противопожарных минерализованных полос)		устройство пожарных водоемов и подъездов к источникам противопожарного водоснабжения		прочистка просек, прочистка противопожарных минерализованных полос и их обновление		эксплуатация пожарных водоемов и подъездов к источникам водоснабжения)		благоустройство зон отдыха граждан, пребывающих в лесах в соответствии со статьей 11 Лесного кодекса Российской Федерации)		установка и размещение стендов и других знаков и указателей, содержащих информацию о мерах пожарной безопасности в лесах	
			Создание, км	Тыс рублей	Эксплуатация, км	Тыс рублей	км	Тыс рублей	шт.	Тыс рублей	км	Тыс рублей	шт	Тыс рублей	шт	Тыс рублей	шт	Тыс рублей
	A	1	2	3	4	5	6	7	10	11	12	13	14	15	16	17	18	19
По лесничествам ЛОГКУ "Леноблдес"	1	2024	26,80	82946,00	170,00	176800,00	781,00	3670,70	21	98,49	7095,0	17737,50	133	248,40	1492	14203,80	1767	8322,61
	2	2025	26,80	89715,14	170,00	183872,00	781,00	3819,09	21	843,78	7095,0	18447,00	133	258,34	1492	14772,31	1767	8655,51
	3	2026	26,80	89715,14	170,00	183872,00	781,00	3819,09	21	843,78	7095,0	18447,00	133	258,34	1492	14772,31	1767	8655,51
	4	2027	26,80	89715,14	170,00	183872,00	781,00	3819,09	21	843,78	7095,0	18447,00	133	258,34	1492	14772,31	1767	8655,51
	5	2028	26,80	89715,14	170,00	183872,00	781,00	3819,09	21	843,78	7095,0	18447,00	133	258,34	1492	14772,31	1767	8655,51
Лесничества МО и ООПТ	6	2024	10,89		126,08		27,85		5		130,9						116	

Цены на выполнение мероприятий указаны в соответствии с утвержденными бюджетными проектировками 2024-2026 гг

*- отсутсвтуют в утвержденных бюджетных проектировках 2024-2026 гг

ПРАВИТЕЛЬСТВО ЛЕНИНГРАДСКОЙ ОБЛАСТИ

Объем и пообъектное распределение проектируемых мер в разрезе лесничеств

№ п/п	Период действия плана	Наименование участкового лесничества	Лесные дороги предназначенные для охраны лесов от пожаров						создание, содержание и эксплуатация посадочных площадок для самолетов и вертолетов, используемых в [illegible] авиационных работ по охране лесов от пожаров (не предусмотрено Лесным планом Ленинградской области)		Прокладка просек, противопожарных разрывов устройство противопожарных минерализованных полос		Создание, содержание и эксплуатация пожарных наблюдательных пунктов (вышек, мачт, павильонов и других наблюдательных пунктов), пунктов передвижения противопожарного инвентаря (не установлено Лесным планом Ленинградской области)		Устройство пожарных водоемов и подъездов к источникам противопожарного водоснабжения		Проведение работ по гидромелиорации земель) (не предусмотрено Лесным планом Ленинградской области)		Снижение природной пожарной опасности лесов путем регулирования породного состава лесных насаждений (не предусмотрено Лесным планом Ленинградской области)		[illegible] контролируемых противопожарных выжиганий хвороста, лесной подстилки, сухой травы и других лесных горючих материалов, включая информацию об их территориальном размещении, площадных объемах, а также о мероприятиях по обеспечению безопасности выжиганий (не предусмотрено Лесным планом Ленинградской области)		прочистка просек, прочистка противопожарных минерализованных полос и их обновление		эксплуатация пожарных водоемов и подъездов к источникам водоснабжения)		благоустройство зон отдыха граждан, пребывающих в лесах в соответствии со статьей 11 Лесного кодекса Российской Федерации)		установка и эксплуатация шлагбаумов, устройство преград, обеспечивающих [illegible] ограничение пребывания граждан в лесах в целях обеспечения пожарной безопасности (не предусмотрено Лесным планом Ленинградской области)		создание и содержание противопожарных заставов и устройство лиственных опушек (не предусмотрено Лесным планом Ленинградской области)		установка и размещение стендов и других знаков и указателей, содержащих информацию о мерах пожарной безопасности в лесах	
			Создание, км	Квартал выдел	Содержание (не предусмотрено Лесным планом Ленинградской области), км	Квартал выдел	Эксплуатация, км	Квартал выдел	км	Квартал выдел	км	Квартал выдел	шт.	Квартал выдел	шт.	Квартал выдел	га	Квартал выдел	га	Квартал выдел	га	Квартал выдел	км	Квартал выдел	шт	Квартал выдел	шт	Квартал выдел	шт	Квартал выдел	га	Квартал выдел	шт.	Квартал выдел
А	1	2	3	4	5	6	7	8	9	10	9	10	11	12	13	14	15	16	17	18	19	20	21	22	23	24	25	26	27	28	29	30	31	32
1	2024-2028	Анисимовское																					3,60	85(31,34,36),86(26,34),96(5,6,10,12,13,14)9(17,18,14,13,6			1	128(15)					5	14(4),70(9),109(6),110(19),9 3(18)
2	2024-2028	Бокситогорское					1,00	46,107																			1	144(1)					5	39(6),48(21),113(20),110(1),133(17)
3	2024-2028	Большедворское																																
4	2024-2028	Боровское													1	30(4)							186,70	21(5,20,47),72,2,35,10,18,19,5,10),8(49,41,34,40,39,42,59)11,9,10,25,29,7,35,1,2,17,1,3,36,25,27,32,4,10),74(1,6,27,30,26,25,23,6,2,3,21,13,15)75(24,15,21,19),76(6,7,4),87(13,17,20,19,4,6,47,48,40)	1	6(29)	14	88(4),64(6),112(39,103(38),17(28),123(7),2(31),19(6)4(28),115(68),6(59),59(29),93(61,85(2)					4	59(29),59(25),74(26,6)4(8)
5	2024-2028	Борское																							1	29(4)	2	197(1,14,3)(1)					1	4(13)
6	2024-2028	Вожанское					1,00	52,57,59-62,64,65,66,68-80,82-92,94-97			4,00	87(13,14,22,23,5,15,17,36,44,25,45),65(31,38,46,45,48,61,73,5,9,69,70,71,79),67(1,7),35(22),36(18,13,19),15(32),11 6(6,8,5,1,14,15,23,31,33,35,32,29,)											120,90	,65(30,36,46,45,48,60,73,5,69,70,71,79),67(1,7),35(22),36(18,13)115(32),116(8,9,5,1,3,14,15,17,21,2,17,31,29,),117(35,39,16),128(20,),127(16,128(22),129,)(3,4,1,3,1,16,			6	65(29),37(6),65(9),104(29),67(59),22(21)					4	65(9),99(24),104(29),39(29)
7	2024-2028	Горское																					16,00	77(35),81(20),96(1),97(39),115(19),116(32),117(21)118(24),136(22),146(22)	2	190(4),116(7)	11	97(14)115(5),116(14),146(18,64/(4),77(13,85(7),110(1),93(18),116(9),45(21)					5	97(14),130(1),93(18),115(5),116(14)
8	2024-2028	Дереевское	1,00	5/15,6,6/1,62,68			0,50	100,101,107,110,110,16,69,74															1,00	29,75,77,78,62,56,63,51,24(1,15,1,6,16,28,25,29,16,4,3)			6	154(10,131(22),76(34)38,(4),24(18,25(9)					4	28(16),25(3),155(23,63)4(8)
9	2024-2028	Ефимовское									6,00	44(17,12,10,2,9,106(5),159(26,27),181(3,6,8,13,182(17,13,13,15,29),183(24,12,3)											7,00	44(17,12,10,2,9)065),159(26,27),181(3,6,8,13),182(17,13,13,15,29,183(24,12,16,184(11,16,17)	1	77(28)	6	186(17),104(2),206(12),153(7),186(1,146(28)					4	206(12),46(44),187(17),77(28)
10	2024-2028	Зиборское																																
11	2024-2028	Колпинское																																
12	2024-2028	Корвальское																																

ПРАВИТЕЛЬСТВО ЛЕНИНГРАДСКОЙ ОБЛАСТИ

13	2024-2028	Мурзинское									0,20	45(1,4,5,7,8,10,12,14,27), 61(1[illegible]17), 62(11,28,29,30)										19,40	29(23,17,14,13,8,4,31,39(34),44(8,9,10,12,4,26,28 34),45(1,4,5,7,8,10,11,14,27), 61(13-17), 62(11,28,29,30)	1	98(2)	4	45/(2),44/(10),80(12),84(3)					3	62(30), 45(2, 73(27 82(26), 44(26), 44(22),80(2), 84(2),53(10)
14	2024-2028	Лицинское					0,50	72 (№28,38,42,83,85-90,95-101,107-115			1,00	4(5),5(17,6,11),6(36,37,35)7(31,25),18(6),20(18,16,14,8,2),21(52,55,48,40,39,31,27,26,25,19,4),39(4[illegible]13,9,5,14,18,24), 39(27,28,35,36,42,44,52,57,61), 40(27),57(5,11),										41,65	,58(2,8,13,18,10,23,39,8,80(16,20),78,81(7),20,24,25,27,37,45,46),83(5,6,7),85(5,18,84(1),88(31,39(32),89(27),110,111(5,10,14,16,37,35,29,33,35,16,17,44,52,71,28,26,86),	2	112(20),6(35)	20	64(18),86/(25),64(18),83(1,8 6(28)84(1,12),87(49)20(38),81(45),88,(44),112(14),111(16),201(1),111(4,86/(28),1143(26),39(2),112(3),84(1)					6	58(17), 60(29),110(30), 114(1), 59(28, 84(1)
15	2024-2028	Михайловское																								1	79(1)					1	84(18)
16	2024-2028	Мозолевское																								2	22(22),21(5)					2	23(2),35(15)
17	2024-2028	Новодеревенское									5,00	114(36,38),123(24,5),130(1,5,6,7,11,12),136(21),132(6,7,5,12,11,14)175(32,37)178(12,13)182(1,2,3,5,7,9,11,12 13,15, 18)										69,15	114(36,38)123(24,5),130(1,5,6,7,11,12),136(21),132(6,7,5,12,11,14)175(32,37)178(12,13)182(1,2,3,5,7,9,11,12,13,15, 18)	1	108(8)	3	21(11),27(16),(14),30(5)(19)					4	204(15),204(3),183(16),175(27)
18	2024-2028	Оредежское									5,00	59(1,2,17,19,38,40,60(1,6,10,11,15,28,35,36,37,38,41,42,43),62(1,2,3),105(2,4,6,7,23,24,26,28,29,81(100(15,19,21,22)										16,80	,57(5,11,18,16,18,23,26,27,28,30,31,32,34,35,40),58(12,17,19,80,4(1,60(1,6,10,11,19,26,30,36,37,38,41,42,43),62(1,2,3),105(2,4,10,23,24,26,27,28,31)100(15,19,21,22)107(25,31,38,112(1,2,4,5),115(1,17,18),116(14),117(30),120(27),121(3,4,5,7,14)128(1)			4	57(22),(1),61(12),61(41)					5	77(11),69(31),46(39),48(3),57(42)
19	2024-2028	Пикалевское						125,139,134,139,137						1	39(5)								14,68	75(2,6),78(9,80(1,3,6,10,31(1,4,5,5,11,13)38(12,17),108(8,115(3,4,11),122(16),123(29),124(10,15,19,125(13,25,36,30)135(7,1,36(2),137(3),139(1,29,140(2),148(26),149(5,17),150(3)			8	63(18),112(9),52(3),9(5),124(4),125(24),139(3),150(1)					7	125(25),(9(21),139(14),52(3),64(28),69(18),3 (5)
20	2024-2028	Подборовское																								1	104(5)							
21	2024-2028	Радогощинское	1,00	191,196,207,212,213			1,00	71,76,82,201,206,207,212,213, 285, 287			14,00	123(16,17,22)124(8,10,11,15,22,23,1,4,),201(5,8),202(11),206(7,4),207(1,6),212(14,22,21,3,6,4,21,23,3(1,8,6,1,14,13,16,17,22,24(8,10,11,13,18,22,23,28),213(13,11,39)221(3,16,15,11),238(13,14,18,21,23,25),285(36,23,13,10)			1	45(5)										41,00	123(16,17,22)124(8,10,11,16,13,22,23,1,4),201(5,8),202(11),206(7,4),207(1,6),212(14,22,21,3)6,4,5),213(1,6,6,1,2,14,13,16,17,22,24(8,10,11,13,18,22,23,28)	1	70(10)	10	18(8),76(10),23(1),241(17),251(27),21(14),214(30),207(12),206(15),(7)23,23(5),,251(32)					7	34(1),76(10),24(25),213(11),55(41),70(1),70(27)
22	2024-2028	Раменское	1,00	26,36,45-49,50,109,60							4,00	15(27),103(8,14,18,29),104(5,6,7,8,15),131(15),144(2,5),144(5)			1	50(10)							6,30	15(27),103(8,14,18,29),104(5,6,7,8,15),131(15),144(5),144(6,5),146(5)			4	14(4),13(31),104(45),102(27)					4	28(7),102(25,1(98,14(4)

ПРАВИТЕЛЬСТВО ЛЕНИНГРАДСКОЙ ОБЛАСТИ

23	2024-2028	Самойловское	1,00	1; 77,171,172,176-186																				17,72	7(9),104(9,10)(0,13,15,16,17,20),109(8),(9,15,16),111(17-26,27,28,29,36,38,46),112(4,5),110(8),110(1,2,7,9),110,12,13),119(10,29)(1,8,13,12,15,16,20,21),100(1,4,5),7,8,9)14,2(1,2,5,7,10,11)	1	21(13)	3	6(22),2(13),6(15)					7	127(2),127(23),164(1),127(29),164(1),158(4) 5(30)
24	2024-2028	Соминское																						58,00	26(12,24,26,27,28,29,30,31,32,76),28(3,10,12,16,28)(4,6,10,14),30(7,10),40(4,10,14,17 25,33),41(14,8,9,16,26,34,1,5,33),4 (12,26,40,41,42)			4	68(59),6(27),48/(49),49/(27)					9	
25	2024-2028	Тургощское					8,00	69-83,74,76-79,82-92,96-98,100-105,109-109,113,114			5,60	24 (4,10,13,21,24,53), 34 (4,6,9,14,17,18),23 (6,10,12,16,28,30,33,43,46,84) 42 (14,18,22,23,25,26,42,52,53,58,65,68),42 (33)			1	9(62)							77,23	13 (33)15 (1,8,31,61); 19(35);23 (6,12,19,23,27,32,36,47,73,93,96,47) 24 (4,10,13,21,24,58),34 (4,6,9,14,17,18,39 (6,10,12,16,28,30,33,43,46,84)	2	104(9),40(42)	5	59(7),74(5),112(18),89(8),57(17),104(22),150(11)					10	10(45),44(37),5(27),15(8),15(39),39(13),39(40),57(22),67(39),9(62)
26	2024-2028	Шидровское									3,40	23,1,47),3(1,4,11,16,34),42(4,19,31,34,41,36,39), (2,0,1,0,20,28)(46,2,3,9,19,24,25), (34,45,25,45,41,40),13(8),21,4,15,17,36,18,34,14(30),.											54,00	49(20),50(8,5,11,18,19),54(5),57(26,32,34,27,28),66(29,37,23,39),70(19,30),71(7,12,22),72(13-13,40)(14,8,30),73(17,16,35,21),74(4,8,11),75(12,77(3,4),80(30)			5	44(18),73(18),87(29),104(10),45(31),109(35),124(16)					8	119(4),44(16),45(51),72(32),73(20),(8(38),(8(28),(84(27)

ПРАВИТЕЛЬСТВО ЛЕНИНГРАДСКОЙ ОБЛАСТИ

Приложение №7

Календарный план выполнения мер

Наименование мероприятий по бюджетным проектировкам	Ед. изм.	Плановый объем на 2024 год	МАЙ	ИЮНЬ	ИЮЛЬ	АВГУСТ	СЕНТЯБРЬ	ОКТЯБРЬ	НОЯБРЬ	ДЕКАБРЬ
Ленинградская область										
Устройство противопожарных минерализованных полос	км	781		137	305	398	440	676	809	809
Прочистка противопожарных минерализованных полос и их обновление	км	7095		1329	3231	4082	5340	6741	7226	7226
Создание лесных дорог, предназначенных для охраны лесов от пожаров	км	26,8	10,9	13,4	16,3	26,5	36,4	37,7	37,7	37,7
Эксплуатация лесных дорог, предназначенных для охраны лесов от пожаров	км	170	97,3	141,8	196,9	226,8	243,4	259,1	296,1	296,1
Установка и размещение стендов, знаков и указателей, содержащих информацию о мерах пожарной безопасности в лесах	шт.	1767	800	1027	1326	1576	1883	1883	1883	1883
Устройство пожарных водоемов и подъездов к источникам противопожарного снабжения	шт.	21	4	17	19	23	26	26	26	26
Эксплуатация пожарных водоемов и подъездов к источникам противопожарного водоснабжения	шт.	133		21	61	90	113	129	133	133
Благоустройство зон отдыха граждан, пребывающих в лесах	шт.	1492		412	658	830	912	1260	1492	1492
проведение прочистки лесных контрольных противопожарных выжигании хвороста, лесной подстилки, сухой травы и других лесных	га.									
проведение работ по гидромелиорации земель (не предусмотрено Лесным планом Ленинградской области)	га.									
снижение природной пожарной опасности лесов путем регулирования породного состава лесных насаждений	га.									
создание и содержание противопожарных заслонов и устройство лиственных опушек	га.									
создание, содержание и эксплуатация пожарных наблюдательных пунктов (вышек, мачт, павильонов и других наблюдательных пунктов), пунктов	шт.									
создание, содержание и эксплуатация посадочных площадок для самолетов и вертолетов, используемых в целях проведения авиационных	шт.									
установка и эксплуатация шлагбаумов, устройство преград, обеспечивающих ограничение пребывания граждан в лесах в целях	шт.									
Бокситогорское лесничество										
Устройство противопожарных минерализованных полос	км	51		7	18	24	27	42	51	51
Прочистка противопожарных минерализованных полос и их обновление	км	721		122	316	402	529	671	721	721
Создание лесных дорог, предназначенных для охраны лесов от пожаров	км	4		0,3	0,8	2,3	3,8	4,0	4,0	4,0
Эксплуатация лесных дорог, предназначенных для охраны лесов от пожаров	км	7		0,7	2,9	4,2	4,8	5,5	7,0	7,0
Установка и размещение стендов, знаков и указателей, содержащих информацию о мерах пожарной безопасности в лесах	шт.	105	42	54	72	87	105	105	105	105
Устройство пожарных водоемов и подъездов к источникам противопожарного снабжения	шт.	5		1	2	3	5	5	5	5
Эксплуатация пожарных водоемов и подъездов к источникам противопожарного водоснабжения	шт.	14		2	6	9	12	13	14	14
Благоустройство зон отдыха граждан, пребывающих в лесах	шт.	120		33	53	66	73	101	120	120
проведение прочистки лесных контрольных противопожарных выжигании хвороста, лесной подстилки, сухой травы и других лесных	га.									
проведение работ по гидромелиорации земель (не предусмотрено Лесным планом Ленинградской области)	га.									
снижение природной пожарной опасности лесов путем регулирования породного состава лесных насаждений	га.									
создание и содержание противопожарных заслонов и устройство лиственных опушек	га.									
создание, содержание и эксплуатация пожарных наблюдательных пунктов (вышек, мачт, павильонов и других наблюдательных пунктов), пунктов	шт.									

ПРАВИТЕЛЬСТВО ЛЕНИНГРАДСКОЙ ОБЛАСТИ

Наименование мероприятий по бюджетным проектировкам	Ед. изм.	Плановый объем на 2024 год	МАЙ	ИЮНЬ	ИЮЛЬ	АВГУСТ	СЕНТЯБРЬ	ОКТЯБРЬ	НОЯБРЬ	ДЕКАБРЬ
создание, содержание и эксплуатация посадочных площадок для самолетов и вертолетов, используемых в целях проведения авиационных	шт.									
установка и эксплуатация шлагбаумов, устройство преград, обеспечивающих ограничение пребывания граждан в лесах в целях	шт.									
Волосовское лесничество										
Устройство противопожарных минерализованных полос	км	30		4	11	14	16	25	30	30
Прочистка противопожарных минерализованных полос и их обновление	км	60		11	27	34	44	56	60	60
Создание лесных дорог, предназначенных для охраны лесов от пожаров	км	2		0,2	0,4	1,2	1,9	2,0	2,0	2,0
Эксплуатация лесных дорог, предназначенных для охраны лесов от пожаров	км	6		0,6	2,5	3,6	4,2	4,7	6,0	6,0
Установка и размещение стендов, знаков и указателей, содержащих информацию о мерах пожарной безопасности в лесах	шт.	29	12	15	20	24	29	29	29	29
Устройство пожарных водоемов и подъездов к источникам противопожарного снабжения	шт.	1		1	1	1	1	1	1	1
Эксплуатация пожарных водоемов и подъездов к источникам противопожарного водоснабжения	шт.	3		1	2	2	3	3	3	3
Благоустройство зон отдыха граждан, пребывающих в лесах	шт.	18		5	8	10	11	16	18	18
проведение прочистки лесных контролируемых противопожарных выжиганий хвороста, лесной подстилки, сухой травы и других лесных	га.									
проведение работ по гидромелиорации земель (не предусмотрено Лесным планом Ленинградской области)	га.									
снижение природной пожарной опасности лесов путем регулирования породного состава лесных насаждений	га.									
создание и содержание противопожарных заделов и устройство лиственных опушек	га.									
создание, содержание и эксплуатация пожарных наблюдательных пунктов (вышек, мачт, павильонов и других наблюдательных пунктов), пунктов	шт.									
создание, содержание и эксплуатация посадочных площадок для самолетов и вертолетов, используемых в целях проведения авиационных	шт.									
установка и эксплуатация шлагбаумов, устройство преград, обеспечивающих ограничение пребывания граждан в лесах в целях	шт.									

ПРАВИТЕЛЬСТВО ЛЕНИНГРАДСКОЙ ОБЛАСТИ

Наименование мероприятий по бюджетным проектировкам	Ед. изм.	Плановый объем на 2024 год	МАЙ	ИЮНЬ	ИЮЛЬ	АВГУСТ	СЕНТЯБРЬ	ОКТЯБРЬ	НОЯБРЬ	ДЕКАБРЬ
Волховское лесничество										
Устройство противопожарных минерализованных полос	км	30		4	11	14	16	25	30	30
Прочистка противопожарных минерализованных полос и их обновление	км	280		48	123	156	206	261	280	280
Создание лесных дорог, предназначенных для охраны лесов от пожаров	км	1		0,1	0,2	0,6	1,0	1,0	1,0	1,0
Эксплуатация лесных дорог, предназначенных для охраны лесов от пожаров	км	5		0,5	2,1	3,0	3,5	3,9	5,0	5,0
Установка и размещение стендов, знаков и указателей, содержащих информацию о мерах пожарной безопасности в лесах	шт.	33	14	17	23	28	33	33	33	33
Устройство пожарных водоемов и подъездов к источникам противопожарного снабжения	шт.	4		1	2	3	4	4	4	4
Эксплуатация пожарных водоемов и подъездов к источникам противопожарного водоснабжения	шт.	6		1	3	4	5	6	6	6
Благоустройство зон отдыха граждан, пребывающих в лесах	шт.	31		9	14	18	19	26	31	31
проведение профилактических контрольных противопожарных выжиганий хвороста, лесной подстилки, сухой травы и других лесных	га.									
проведение работ по гидромелиорации земель (не предусмотрено Лесным планом Ленинградской области)	га.									
снижение природной пожарной опасности лесов путем регулирования породного состава лесных насаждений	га.									
создание и содержание противопожарных заделов и устройство лиственных опушек	га.									
создание, содержание и эксплуатация пожарных наблюдательных пунктов (вышек, мачт, павильонов и других наблюдательных пунктов), пунктов	шт.									
создание, содержание и эксплуатация посадочных площадок для самолетов и вертолетов, используемых в целях проведения авиационных	шт.									
установка и эксплуатация шлагбаумов, устройство преград, обеспечивающих ограничение пребывания граждан в лесах в целях	шт.									
Всеволожское лесничество										
Устройство противопожарных минерализованных полос	км	8		2	3	4	5	7	8	8
Прочистка противопожарных минерализованных полос и их обновление	км	135		23	59	76	99	126	135	135
Создание лесных дорог, предназначенных для охраны лесов от пожаров	км									
Эксплуатация лесных дорог, предназначенных для охраны лесов от пожаров	км									
Установка и размещение стендов, знаков и указателей, содержащих информацию о мерах пожарной безопасности в лесах	шт.	266	106	136	181	219	266	266	266	266
Устройство пожарных водоемов и подъездов к источникам противопожарного снабжения	шт.									
Эксплуатация пожарных водоемов и подъездов к источникам противопожарного водоснабжения	шт.	2		1	1	2	2	2	2	2
Благоустройство зон отдыха граждан, пребывающих в лесах	шт.	158		43	69	87	96	133	158	158
проведение профилактических контрольных противопожарных выжиганий хвороста, лесной подстилки, сухой травы и других лесных	га.									
проведение работ по гидромелиорации земель (не предусмотрено Лесным планом Ленинградской области)	га.									
снижение природной пожарной опасности лесов путем регулирования породного состава лесных насаждений	га.									
создание и содержание противопожарных заделов и устройство лиственных опушек	га.									
создание, содержание и эксплуатация пожарных наблюдательных пунктов (вышек, мачт, павильонов и других наблюдательных пунктов), пунктов	шт.									
создание, содержание и эксплуатация посадочных площадок для самолетов и вертолетов, используемых в целях проведения авиационных	шт.									

ПРАВИТЕЛЬСТВО ЛЕНИНГРАДСКОЙ ОБЛАСТИ

Наименование мероприятий по бюджетным проектировкам	Ед. изм.	Плановый объем на 2024 год	МАЙ	ИЮНЬ	ИЮЛЬ	АВГУСТ	СЕНТЯБРЬ	ОКТЯБРЬ	НОЯБРЬ	ДЕКАБРЬ
установка и эксплуатация шлагбаумов, устройство преград, обеспечивающих ограничение пребывания граждан в лесах в целях	шт.									
Гатчинское лесничество										
Устройство противопожарных минерализованных полос	км	35		5	13	17	19	29	35	35
Прочистка противопожарных минерализованных полос и их обновление	км	280		48	123	156	206	261	280	280
Создание лесных дорог, предназначенных для охраны лесов от пожаров	км									
Эксплуатация лесных дорог, предназначенных для охраны лесов от пожаров	км	10		0,9	4,2	5,9	6,9	7,8	10,0	10,0
Установка и размещение стендов, знаков и указателей, содержащих информацию о мерах пожарной безопасности в лесах	шт.	75	30	39	51	62	75	75	75	75
Устройство пожарных водоемов и подъездов к источникам противопожарного снабжения	шт.									
Эксплуатация пожарных водоемов и подъездов к источникам противопожарного водоснабжения	шт.	10		1	4	7	8	10	10	10
Благоустройство зон отдыха граждан, пребывающих в лесах	шт.	93		25	41	52	57	78	93	93
проведение профилактических контрпожарных противопожарных выжиганий хвороста, лесной подстилки, сухой травы и других лесных	га.									
проведение работ по гидромелиорации земель (не предусмотрено Лесным планом Ленинградской области)	га.									
снижение природной пожарной опасности лесов путем регулирования породного состава лесных насаждений	га.									
создание и содержание противопожарных разрывов и устройство лиственных опушек	га.									
создание, содержание и эксплуатация пожарных наблюдательных пунктов (вышек, мачт, павильонов и других наблюдательных пунктов), пунктов	шт.									
создание, содержание и эксплуатация посадочных площадок для самолетов и вертолетов, используемых в целях проведения авиационных	шт.									
установка и эксплуатация шлагбаумов, устройство преград, обеспечивающих ограничение пребывания граждан в лесах в целях	шт.									

ПРАВИТЕЛЬСТВО ЛЕНИНГРАДСКОЙ ОБЛАСТИ

Наименование мероприятий по бюджетным проектировкам	Ед. изм.	Плановый объем на 2024 год	МАЙ	ИЮНЬ	ИЮЛЬ	АВГУСТ	СЕНТЯБРЬ	ОКТЯБРЬ	НОЯБРЬ	ДЕКАБРЬ
Кингисеппское лесничество										
Устройство противопожарных минерализованных полос	км	50		7	18	24	26	41	50	50
Прочистка противопожарных минерализованных полос и их обновление	км	415		71	182	232	305	387	415	415
Создание лесных дорог, предназначенных для охраны лесов от пожаров	км	2		0,2	0,4	1,2	1,9	2,0	2,0	2,0
Эксплуатация лесных дорог, предназначенных для охраны лесов от пожаров	км	11		1,0	4,6	6,5	7,6	8,6	11,0	11,0
Установка и размещение стендов, знаков и указателей, содержащих информацию о мерах пожарной безопасности в лесах	шт.	87	35	45	60	72	87	87	87	87
Устройство пожарных водоемов и подъездов к источникам противопожарного снабжения	шт.	1		1	1	1	1	1	1	1
Эксплуатация пожарных водоемов и подъездов к источникам противопожарного водоснабжения	шт.	7		1	3	5	6	7	7	7
Благоустройство зон отдыха граждан, пребывающих в лесах	шт.	80		22	35	44	49	68	80	80
проведение профилактических контролируемых противопожарных выжиганий хвороста, лесной подстилки, сухой травы и других лесных	га.									
проведение работ по гидромелиорации земель (не предусмотрено Лесным планом Ленинградской области)	га.									
снижение природной пожарной опасности лесов путем регулирования породного состава лесных насаждений	га.									
создание и содержание противопожарных заделов и устройство лиственных опушек	га.									
создание, содержание и эксплуатация пожарных наблюдательных пунктов (вышек, мачт, павильонов и других наблюдательных пунктов), пунктов	шт.									
создание, содержание и эксплуатация посадочных площадок для самолетов и вертолетов, используемых в целях проведения авиационных	шт.									
установка и эксплуатация шлагбаумов, устройство преград, обеспечивающих ограничение пребывания граждан в лесах в целях	шт.									
Киришское лесничество										
Устройство противопожарных минерализованных полос	км	20		3	7	10	11	17	20	20
Прочистка противопожарных минерализованных полос и их обновление	км	260		44	114	145	191	242	260	260
Создание лесных дорог, предназначенных для охраны лесов от пожаров	км									
Эксплуатация лесных дорог, предназначенных для охраны лесов от пожаров	км	9		0,8	3,8	5,3	6,2	7,1	9,0	9,0
Установка и размещение стендов, знаков и указателей, содержащих информацию о мерах пожарной безопасности в лесах	шт.	79	32	41	54	65	79	79	79	79
Устройство пожарных водоемов и подъездов к источникам противопожарного снабжения	шт.									
Эксплуатация пожарных водоемов и подъездов к источникам противопожарного водоснабжения	шт.	10		1	4	7	8	10	10	10
Благоустройство зон отдыха граждан, пребывающих в лесах	шт.	90		25	40	50	55	76	90	90
проведение профилактических контролируемых противопожарных выжиганий хвороста, лесной подстилки, сухой травы и других лесных	га.									
проведение работ по гидромелиорации земель (не предусмотрено Лесным планом Ленинградской области)	га.									
снижение природной пожарной опасности лесов путем регулирования породного состава лесных насаждений	га.									
создание и содержание противопожарных заделов и устройство лиственных опушек	га.									
создание, содержание и эксплуатация пожарных наблюдательных пунктов (вышек, мачт, павильонов и других наблюдательных пунктов), пунктов	шт.									
создание, содержание и эксплуатация посадочных площадок для самолетов и вертолетов, используемых в целях проведения авиационных	шт.									

ПРАВИТЕЛЬСТВО ЛЕНИНГРАДСКОЙ ОБЛАСТИ

Наименование мероприятий по бюджетным проектировкам	Ед. изм.	Плановый объем на 2024 год	МАЙ	ИЮНЬ	ИЮЛЬ	АВГУСТ	СЕНТЯБРЬ	ОКТЯБРЬ	НОЯБРЬ	ДЕКАБРЬ
установка и эксплуатация шлагбаумов, устройство преград, обеспечивающих ограничение пребывания граждан в лесах в целях	шт.									
Кировское лесничество										
Устройство противопожарных минерализованных полос	км	20		3	7	10	11	17	20	20
Прочистка противопожарных минерализованных полос и их обновление	км	105		18	46	59	77	98	105	105
Создание лесных дорог, предназначенных для охраны лесов от пожаров	км	3		0,3	0,6	1,7	2,8	3,0	3,0	3,0
Эксплуатация лесных дорог, предназначенных для охраны лесов от пожаров	км	10		0,9	4,2	5,9	6,9	7,8	10,0	10,0
Установка и размещение стендов, знаков и указателей, содержащих информацию о мерах пожарной безопасности в лесах	шт.	71	29	37	49	59	71	71	71	71
Устройство пожарных водоемов и подъездов к источникам противопожарного снабжения	шт.	1		1	1	1	1	1	1	1
Эксплуатация пожарных водоемов и подъездов к источникам противопожарного водоснабжения	шт.	6		1	3	4	5	6	6	6
Благоустройство зон отдыха граждан, пребывающих в лесах	шт.	75		21	33	42	46	63	75	75
проведение профилактических контрпожарных противопожарных выжиганий хвороста, лесной подстилки, сухой травы и других лесных	га.									
проведение работ по гидромелиорации земель (не предусмотрено Лесным планом Ленинградской области)	га.									
снижение природной пожарной опасности лесов путем регулирования породного состава лесных насаждений	га.									
создание и содержание противопожарных разрывов и устройство лиственных опушек	га.									
создание, содержание и эксплуатация пожарных наблюдательных пунктов (вышек, мачт, павильонов и других наблюдательных пунктов), пунктов	шт.									
создание, содержание и эксплуатация посадочных площадок для самолетов и вертолетов, используемых в целях проведения авиационных	шт.									
установка и эксплуатация шлагбаумов, устройство преград, обеспечивающих ограничение пребывания граждан в лесах в целях	шт.									

ПРАВИТЕЛЬСТВО ЛЕНИНГРАДСКОЙ ОБЛАСТИ

Наименование мероприятий по бюджетным проектировкам	Ед. изм.	Плановый объем на 2024 год	МАЙ	ИЮНЬ	ИЮЛЬ	АВГУСТ	СЕНТЯБРЬ	ОКТЯБРЬ	НОЯБРЬ	ДЕКАБРЬ
Лодейнопольское лесничество										
Устройство противопожарных минерализованных полос	км	40		6	14	19	21	33	40	40
Прочистка противопожарных минерализованных полос и их обновление	км	750		127	328	418	550	698	750	750
Создание лесных дорог, предназначенных для охраны лесов от пожаров	км	3		0,3	0,6	1,7	2,8	3,0	3,0	3,0
Эксплуатация лесных дорог, предназначенных для охраны лесов от пожаров	км	16		1,5	6,6	9,5	11,0	12,5	16,0	16,0
Установка и размещение стендов, знаков и указателей, содержащих информацию о мерах пожарной безопасности в лесах	шт.	70	28	36	48	58	70	70	70	70
Устройство пожарных водоемов и подъездов к источникам противопожарного снабжения	шт.	1		1	1	1	1	1	1	1
Эксплуатация пожарных водоемов и подъездов к источникам противопожарного водоснабжения	шт.	8		1	4	5	7	8	8	8
Благоустройство зон отдыха граждан, пребывающих в лесах	шт.	82		22	36	46	50	69	82	82
проведение профилактических контролируемых противопожарных выжиганий хвороста, лесной подстилки, сухой травы и других лесных	га.									
проведение работ по гидромелиорации земель (не предусмотрено Лесным планом Ленинградской области)	га.									
снижение природной пожарной опасности лесов путем регулирования породного состава лесных насаждений	га.									
создание и содержание противопожарных заделов и устройство лиственных опушек	га.									
создание, содержание и эксплуатация пожарных наблюдательных пунктов (вышек, мачт, павильонов и других наблюдательных пунктов), пунктов	шт.									
создание, содержание и эксплуатация посадочных площадок для самолетов и вертолетов, используемых в целях проведения авиационных	шт.									
установка и эксплуатация шлагбаумов, устройство преград, обеспечивающих ограничение пребывания граждан в лесах в целях	шт.									
Ломоносовское лесничество										
Устройство противопожарных минерализованных полос	км	20		3	7	10	11	17	20	20
Прочистка противопожарных минерализованных полос и их обновление	км	200		34	88	112	147	187	200	200
Создание лесных дорог, предназначенных для охраны лесов от пожаров	км	1		0,1	0,2	0,6	1,0	1,0	1,0	1,0
Эксплуатация лесных дорог, предназначенных для охраны лесов от пожаров	км	2		0,2	0,9	1,2	1,4	1,6	2,0	2,0
Установка и размещение стендов, знаков и указателей, содержащих информацию о мерах пожарной безопасности в лесах	шт.	100	40	51	68	83	100	100	100	100
Устройство пожарных водоемов и подъездов к источникам противопожарного снабжения	шт.	1		1	1	1	1	1	1	1
Эксплуатация пожарных водоемов и подъездов к источникам противопожарного водоснабжения	шт.	5		1	2	4	4	5	5	5
Благоустройство зон отдыха граждан, пребывающих в лесах	шт.	45		13	20	25	28	38	45	45
проведение профилактических контролируемых противопожарных выжиганий хвороста, лесной подстилки, сухой травы и других лесных	га.									
проведение работ по гидромелиорации земель (не предусмотрено Лесным планом Ленинградской области)	га.									
снижение природной пожарной опасности лесов путем регулирования породного состава лесных насаждений	га.									
создание и содержание противопожарных заделов и устройство лиственных опушек	га.									
создание, содержание и эксплуатация пожарных наблюдательных пунктов (вышек, мачт, павильонов и других наблюдательных пунктов), пунктов	шт.									
создание, содержание и эксплуатация посадочных площадок для самолетов и вертолетов, используемых в целях проведения авиационных	шт.									

ПРАВИТЕЛЬСТВО ЛЕНИНГРАДСКОЙ ОБЛАСТИ

Наименование мероприятий по бюджетным проектировкам	Ед. изм.	Плановый объем на 2024 год	МАЙ	ИЮНЬ	ИЮЛЬ	АВГУСТ	СЕНТЯБРЬ	ОКТЯБРЬ	НОЯБРЬ	ДЕКАБРЬ
установка и эксплуатация шлагбаумов, устройство преград, обеспечивающих ограничение пребывания граждан в лесах в целях	шт.									
Лужское лесничество										
Устройство противопожарных минерализованных полос	км	80		11	28	37	42	66	80	80
Прочистка противопожарных минерализованных полос и их обновление	км	388		66	170	217	285	361	388	388
Создание лесных дорог, предназначенных для охраны лесов от пожаров	км	1,5		0,2	0,3	0,9	1,4	1,5	1,5	1,5
Эксплуатация лесных дорог, предназначенных для охраны лесов от пожаров	км	9		0,8	3,8	5,3	6,2	7,1	9,0	9,0
Установка и размещение стендов, знаков и указателей, содержащих информацию о мерах пожарной безопасности в лесах	шт.	161	64	83	110	133	161	161	161	161
Устройство пожарных водоемов и подъездов к источникам противопожарного снабжения	шт.	1		1	1	1	1	1	1	1
Эксплуатация пожарных водоемов и подъездов к источникам противопожарного водоснабжения	шт.	3		1	2	2	3	3	3	3
Благоустройство зон отдыха граждан, пребывающих в лесах	шт.	90		25	40	50	55	76	90	90
проведение профилактики лесных контролируемых противопожарных выжиганий хвороста, лесной подстилки, сухой травы и других лесных	га.									
проведение работ по гидромелиорации земель (не предусмотрено Лесным планом Ленинградской области)	га.									
снижение природной пожарной опасности лесов путем регулирования породного состава лесных насаждений	га.									
создание и содержание противопожарных заслонов и устройство лиственных опушек	га.									
создание, содержание и эксплуатация пожарных наблюдательных пунктов (вышек, мачт, павильонов и других наблюдательных пунктов), пунктов	шт.									
создание, содержание и эксплуатация посадочных площадок для самолетов и вертолетов, используемых в целях проведения авиационных	шт.									
установка и эксплуатация шлагбаумов, устройство преград, обеспечивающих ограничение пребывания граждан в лесах в целях	шт.									

ПРАВИТЕЛЬСТВО ЛЕНИНГРАДСКОЙ ОБЛАСТИ

Наименование мероприятий по бюджетным проектировкам	Ед. изм.	Плановый объем на 2024 год	МАЙ	ИЮНЬ	ИЮЛЬ	АВГУСТ	СЕНТЯБРЬ	ОКТЯБРЬ	НОЯБРЬ	ДЕКАБРЬ
Любанское лесничество										
Устройство противопожарных минерализованных полос	Км	36		5	13	17	19	30	36	36
Прочистка противопожарных минерализованных полос и их обновление	Км	98		17	43	55	72	92	98	98
Создание лесных дорог, предназначенных для охраны лесов от пожаров	Км	2,3		0,2	0,5	1,3	2,2	2,3	2,3	2,3
Эксплуатация лесных дорог, предназначенных для охраны лесов от пожаров	Км									
Установка и размещение стендов, знаков и указателей, содержащих информацию о мерах пожарной безопасности в лесах	шт.	30	12	16	21	25	30	30	30	30
Устройство пожарных водоемов и подъездов к источникам противопожарного снабжения	шт.									
Эксплуатация пожарных водоемов и подъездов к источникам противопожарного водоснабжения	шт.	14		2	6	9	12	13	14	14
Благоустройство зон отдыха граждан, пребывающих в лесах	шт.	31		9	14	18	19	26	31	31
проведение профилактических контрольных противопожарных выжиганий хвороста, лесной подстилки, сухой травы и других лесных	га.									
проведение работ по гидромелиорации земель (не предусмотрено Лесным планом Ленинградской области)	га.									
снижение природной пожарной опасности лесов путем регулирования породного состава лесных насаждений	га.									
создание и содержание противопожарных заделов и устройство лиственных опушек	га.									
создание, содержание и эксплуатация пожарных наблюдательных пунктов (вышек, мачт, павильонов и других наблюдательных пунктов), пунктов	шт.									
создание, содержание и эксплуатация посадочных площадок для самолетов и вертолетов, используемых в целях проведения авиационных	шт.									
установка и эксплуатация шлагбаумов, устройство преград, обеспечивающих ограничение пребывания граждан в лесах в целях	шт.									
Подпорожское лесничество										
Устройство противопожарных минерализованных полос	Км	60		8	21	28	31	50	60	60
Прочистка противопожарных минерализованных полос и их обновление	Км	400		68	175	223	294	373	400	400
Создание лесных дорог, предназначенных для охраны лесов от пожаров	Км									
Эксплуатация лесных дорог, предназначенных для охраны лесов от пожаров	Км	4		0,4	1,7	2,4	2,8	3,2	4,0	4,0
Установка и размещение стендов, знаков и указателей, содержащих информацию о мерах пожарной безопасности в лесах	шт.	77	31	40	53	64	77	77	77	77
Устройство пожарных водоемов и подъездов к источникам противопожарного снабжения	шт.	2		1	1	2	2	2	2	2
Эксплуатация пожарных водоемов и подъездов к источникам противопожарного водоснабжения	шт.	2		1	1	2	2	2	2	2
Благоустройство зон отдыха граждан, пребывающих в лесах	шт.	110		30	48	61	67	93	110	110
проведение профилактических контрольных противопожарных выжиганий хвороста, лесной подстилки, сухой травы и других лесных	га.									
проведение работ по гидромелиорации земель (не предусмотрено Лесным планом Ленинградской области)	га.									
снижение природной пожарной опасности лесов путем регулирования породного состава лесных насаждений	га.									
создание и содержание противопожарных заделов и устройство лиственных опушек	га.									
создание, содержание и эксплуатация пожарных наблюдательных пунктов (вышек, мачт, павильонов и других наблюдательных пунктов), пунктов	шт.									
создание, содержание и эксплуатация посадочных площадок для самолетов и вертолетов, используемых в целях проведения авиационных	шт.									

ПРАВИТЕЛЬСТВО ЛЕНИНГРАДСКОЙ ОБЛАСТИ

Наименование мероприятий по бюджетным проектировкам	Ед. изм.	Плановый объем на 2024 год	МАЙ	ИЮНЬ	ИЮЛЬ	АВГУСТ	СЕНТЯБРЬ	ОКТЯБРЬ	НОЯБРЬ	ДЕКАБРЬ
установка и эксплуатация шлагбаумов, устройство преград, обеспечивающих ограничение пребывания граждан в лесах в целях	шт.									
Приозерское лесничество										
Устройство противопожарных минерализованных полос	км	60		8	21	28	31	50	60	60
Прочистка противопожарных минерализованных полос и их обновление	км	800		136	350	446	587	745	800	800
Создание лесных дорог, предназначенных для охраны лесов от пожаров	км									
Эксплуатация лесных дорог, предназначенных для охраны лесов от пожаров	км	30		2,7	12,4	17,7	20,6	23,4	30,0	30,0
Установка и размещение стендов, знаков и указателей, содержащих информацию о мерах пожарной безопасности в лесах	шт.	152	61	78	104	125	152	152	152	152
Устройство пожарных водоемов и подъездов к источникам противопожарного снабжения	шт.	1		1	1	1	1	1	1	1
Эксплуатация пожарных водоемов и подъездов к источникам противопожарного водоснабжения	шт.	8		1	4	5	7	8	8	8
Благоустройство зон отдыха граждан, пребывающих в лесах	шт.	86		24	38	48	52	73	86	86
проведение профилактических контрольных противопожарных выжиганий хвороста, лесной подстилки, сухой травы и других лесных	га.									
проведение работ по гидромелиорации земель (не предусмотрено Лесным планом Ленинградской области)	га.									
снижение природной пожарной опасности лесов путем регулирования породного состава лесных насаждений	га.									
создание и содержание противопожарных дислокаций и устройство лиственных опушек	га.									
создание, содержание и эксплуатация пожарных наблюдательных пунктов (вышек, мачт, павильонов и других наблюдательных пунктов), пунктов	шт.									
создание, содержание и эксплуатация посадочных площадок для самолетов и вертолетов, используемых в целях проведения авиационных	шт.									
установка и эксплуатация шлагбаумов, устройство преград, обеспечивающих ограничение пребывания граждан в лесах в целях	шт.									

ПРАВИТЕЛЬСТВО ЛЕНИНГРАДСКОЙ ОБЛАСТИ

Наименование мероприятий по бюджетным проектировкам	Ед. изм.	Плановый объем на 2024 год	МАЙ	ИЮНЬ	ИЮЛЬ	АВГУСТ	СЕНТЯБРЬ	ОКТЯБРЬ	НОЯБРЬ	ДЕКАБРЬ
Рощинское лесничество										
Устройство противопожарных минерализованных полос	км	20		3	7	10	11	17	20	20
Прочистка противопожарных минерализованных полос и их обновление	км	320		55	140	179	235	298	320	320
Создание лесных дорог, предназначенных для охраны лесов от пожаров	км									
Эксплуатация лесных дорог, предназначенных для охраны лесов от пожаров	км									
Установка и размещение стендов, знаков и указателей, содержащих информацию о мерах пожарной безопасности в лесах	шт.	30	12	16	21	25	30	30	30	30
Устройство пожарных водоемов и подъездов к источникам противопожарного снабжения	шт.									
Эксплуатация пожарных водоемов и подъездов к источникам противопожарного водоснабжения	шт.									
Благоустройство зон отдыха граждан, пребывающих в лесах	шт.	15		5	7	9	10	13	15	15
проведение профилактических контролируемых противопожарных выжигании хвороста, лесной подстилки, сухой травы и других лесных	га.									
проведение работ по гидромелиорации земель (не предусмотрено Лесным планом Ленинградской области)	га.									
снижение природной пожарной опасности лесов путем регулирования породного состава лесных насаждений	га.									
создание и содержание противопожарных заслонов и устройство лиственных опушек	га.									
создание, содержание и эксплуатация пожарных наблюдательных пунктов (вышек, мачт, павильонов и других наблюдательных пунктов), пунктов	шт.									
создание, содержание и эксплуатация посадочных площадок для самолетов и вертолетов, используемых в целях проведения авиационных	шт.									
установка и эксплуатация шлагбаумов, устройство преград, обеспечивающих ограничение пребывания граждан в лесах в целях	шт.									
Северо-Западное лесничество										
Устройство противопожарных минерализованных полос	км	50		7	18	24	26	41	50	50
Прочистка противопожарных минерализованных полос и их обновление	км	600		102	263	335	440	559	600	600
Создание лесных дорог, предназначенных для охраны лесов от пожаров	км	2		0,2	0,4	1,2	1,9	2,0	2,0	2,0
Эксплуатация лесных дорог, предназначенных для охраны лесов от пожаров	км	25		2,3	10,3	14,8	17,2	19,5	25,0	25,0
Установка и размещение стендов, знаков и указателей, содержащих информацию о мерах пожарной безопасности в лесах	шт.	201	80	103	137	165	201	201	201	201
Устройство пожарных водоемов и подъездов к источникам противопожарного снабжения	шт.	1		1	1	1	1	1	1	1
Эксплуатация пожарных водоемов и подъездов к источникам противопожарного водоснабжения	шт.	4		1	2	3	4	4	4	4
Благоустройство зон отдыха граждан, пребывающих в лесах	шт.	103		28	45	57	63	87	103	103
проведение профилактических контролируемых противопожарных выжигании хвороста, лесной подстилки, сухой травы и других лесных	га.									
проведение работ по гидромелиорации земель (не предусмотрено Лесным планом Ленинградской области)	га.									
снижение природной пожарной опасности лесов путем регулирования породного состава лесных насаждений	га.									
создание и содержание противопожарных заслонов и устройство лиственных опушек	га.									
создание, содержание и эксплуатация пожарных наблюдательных пунктов (вышек, мачт, павильонов и других наблюдательных пунктов), пунктов	шт.									
создание, содержание и эксплуатация посадочных площадок для самолетов и вертолетов, используемых в целях проведения авиационных	шт.									

ПРАВИТЕЛЬСТВО ЛЕНИНГРАДСКОЙ ОБЛАСТИ

Наименование мероприятий по бюджетным проектировкам	Ед. изм.	Плановый объем на 2024 год	МАЙ	ИЮНЬ	ИЮЛЬ	АВГУСТ	СЕНТЯБРЬ	ОКТЯБРЬ	НОЯБРЬ	ДЕКАБРЬ
установка и эксплуатация шлагбаумов, устройство преград, обеспечивающих ограничение пребывания граждан в лесах в целях	шт.									
Сланцеское лесничество										
Устройство противопожарных минерализованных полос	км	20		3	7	10	11	17	20	20
Прочистка противопожарных минерализованных полос и их обновление	км	220		38	97	123	162	205	220	220
Создание лесных дорог, предназначенных для охраны лесов от пожаров	км	1		0,1	0,2	0,6	1,0	1,0	1,0	1,0
Эксплуатация лесных дорог, предназначенных для охраны лесов от пожаров	км	6		0,6	2,5	3,6	4,2	4,7	6,0	6,0
Установка и размещение стендов, знаков и указателей, содержащих информацию о мерах пожарной безопасности в лесах	шт.	53	21	27	36	44	53	53	53	53
Устройство пожарных водоемов и подъездов к источникам противопожарного снабжения	шт.									
Эксплуатация пожарных водоемов и подъездов к источникам противопожарного водоснабжения	шт.	6		1	3	4	5	6	6	6
Благоустройство зон отдыха граждан, пребывающих в лесах	шт.	80		22	35	44	49	68	80	80
проведение профилактических контрольных противопожарных выжиганий хвороста, лесной подстилки, сухой травы и других лесных	га.									
проведение работ по гидромелиорации земель (не предусмотрено Лесным планом Ленинградской области)	га.									
снижение природной пожарной опасности лесов путем регулирования породного состава лесных насаждений	га.									
создание и содержание противопожарных дорожек и устройство лиственных опушек	га.									
создание, содержание и эксплуатация пожарных наблюдательных пунктов (вышек, мачт, павильонов и других наблюдательных пунктов), пунктов	шт.									
создание, содержание и эксплуатация посадочных площадок для самолетов и вертолетов, используемых в целях проведения авиационных	шт.									
установка и эксплуатация шлагбаумов, устройство преград, обеспечивающих ограничение пребывания граждан в лесах в целях	шт.									

ПРАВИТЕЛЬСТВО ЛЕНИНГРАДСКОЙ ОБЛАСТИ

Наименование мероприятий по бюджетным проектировкам	Ед. изм.	Плановый объем на 2024 год	МАЙ	ИЮНЬ	ИЮЛЬ	АВГУСТ	СЕНТЯБРЬ	ОКТЯБРЬ	НОЯБРЬ	ДЕКАБРЬ
Тихвинское лесничество										
Устройство противопожарных минерализованных полос	км	151		20	53	70	78	124	151	151
Прочистка противопожарных минерализованных полос и их обновление	км	1046		177	458	583	767	974	1046	1046
Создание лесных дорог, предназначенных для охраны лесов от пожаров	км	4		0,3	0,8	2,3	3,8	4,0	4,0	4,0
Эксплуатация лесных дорог, предназначенных для охраны лесов от пожаров	км	20		1,8	8,3	11,8	13,8	15,6	20,0	20,0
Установка и размещение стендов, знаков и указателей, содержащих информацию о мерах пожарной безопасности в лесах	шт.	134	54	69	92	110	134	134	134	134
Устройство пожарных водоемов и подъездов к источникам противопожарного снабжения	шт.	2		1	1	2	2	2	2	2
Эксплуатация пожарных водоемов и подъездов к источникам противопожарного водоснабжения	шт.	24		2	10	15	19	22	24	24
Благоустройство зон отдыха граждан, пребывающих в лесах	шт.	170		46	75	94	103	143	170	170
проведение профилактических контролируемых противопожарных выжиганий хвороста, лесной подстилки, сухой травы и других лесных	га.									
проведение работ по гидромелиорации земель (не предусмотрено Лесным планом Ленинградской области)	га.									
снижение природной пожарной опасности лесов путем регулирования породного состава лесных насаждений	га.									
создание и содержание противопожарных заделов и устройство лиственных опушек	га.									
создание, содержание и эксплуатация пожарных наблюдательных пунктов (вышек, мачт, павильонов и других наблюдательных пунктов), пунктов	шт.									
создание, содержание и эксплуатация посадочных площадок для самолетов и вертолетов, используемых в целях проведения авиационных	шт.									
установка и эксплуатация шлагбаумов, устройство преград, обеспечивающих ограничение пребывания граждан в лесах в целях	шт.									
Учебно-Опытное лесничество										
Устройство противопожарных минерализованных полос	км									
Прочистка противопожарных минерализованных полос и их обновление	км	17		3	8	10	13	16	17	17
Создание лесных дорог, предназначенных для охраны лесов от пожаров	км									
Эксплуатация лесных дорог, предназначенных для охраны лесов от пожаров	км									
Установка и размещение стендов, знаков и указателей, содержащих информацию о мерах пожарной безопасности в лесах	шт.	14	6	8	10	12	14	14	14	14
Устройство пожарных водоемов и подъездов к источникам противопожарного снабжения	шт.									
Эксплуатация пожарных водоемов и подъездов к источникам противопожарного водоснабжения	шт.	1		1	1	1	1	1	1	1
Благоустройство зон отдыха граждан, пребывающих в лесах	шт.	15		5	7	9	10	13	15	15
проведение профилактических контролируемых противопожарных выжиганий хвороста, лесной подстилки, сухой травы и других лесных	га.									
проведение работ по гидромелиорации земель (не предусмотрено Лесным планом Ленинградской области)	га.									
снижение природной пожарной опасности лесов путем регулирования породного состава лесных насаждений	га.									
создание и содержание противопожарных заделов и устройство лиственных опушек	га.									
создание, содержание и эксплуатация пожарных наблюдательных пунктов (вышек, мачт, павильонов и других наблюдательных пунктов), пунктов	шт.									
создание, содержание и эксплуатация посадочных площадок для самолетов и вертолетов, используемых в целях проведения авиационных	шт.									

ПРАВИТЕЛЬСТВО ЛЕНИНГРАДСКОЙ ОБЛАСТИ

Наименование мероприятий по бюджетным проектировкам	Ед. изм.	Плановый объем на 2024 год	МАЙ	ИЮНЬ	ИЮЛЬ	АВГУСТ	СЕНТЯБРЬ	ОКТЯБРЬ	НОЯБРЬ	ДЕКАБРЬ
установка и эксплуатация шлагбаумов, устройство преград, обеспечивающих ограничение пребывания граждан в лесах в целях	шт.									
Морозовское лесничество Минобороны РФ										
Устройство противопожарных минерализованных полос	км	8,5		9	9	9	9	9	9	9
Прочистка противопожарных минерализованных полос и их обновление	км	99,73		100	100	100	100	100	100	100
Создание лесных дорог, предназначенных для охраны лесов от пожаров	км									
Эксплуатация лесных дорог, предназначенных для охраны лесов от пожаров	км	28,78		28,8	28,8	28,8	28,8	28,8	28,8	28,8
Установка и размещение стендов, знаков и указателей, содержащих информацию о мерах пожарной безопасности в лесах	шт.	17		17	17	17	17	17	17	17
Устройство пожарных водоемов и подъездов к источникам противопожарного снабжения	шт.	1		1	1	1	1	1	1	1
Эксплуатация пожарных водоемов и подъездов к источникам противопожарного водоснабжения	шт.									
Благоустройство зон отдыха граждан, пребывающих в лесах	шт.									
проведение профилактических контролируемых противопожарных выжиганий хвороста, лесной подстилки, сухой травы и других лесных	га.									
проведение работ по гидромелиорации земель (не предусмотрено Лесным планом Ленинградской области)	га.									
снижение природной пожарной опасности лесов путем регулирования породного состава лесных насаждений	га.									
создание и содержание противопожарных заслонов и устройство лиственных опушек	га.									
создание, содержание и эксплуатация пожарных наблюдательных пунктов (вышек, мачт, павильонов и других наблюдательных пунктов), пунктов	шт.									
создание, содержание и эксплуатация посадочных площадок для самолетов и вертолетов, используемых в целях проведения авиационных	шт.									
установка и эксплуатация шлагбаумов, устройство преград, обеспечивающих ограничение пребывания граждан в лесах в целях	шт.									

ПРАВИТЕЛЬСТВО ЛЕНИНГРАДСКОЙ ОБЛАСТИ

Наименование мероприятий по бюджетным проектировкам	Ед. изм.	Плановый объем на 2024 год	МАЙ	ИЮНЬ	ИЮЛЬ	АВГУСТ	СЕНТЯБРЬ	ОКТЯБРЬ	НОЯБРЬ	ДЕКАБРЬ
Лужское лесничество Минобороны РФ										
Устройство противопожарных минерализованных полос	км	19,35		19	19	19	19	19	19	19
Прочистка противопожарных минерализованных полос и их обновление	км	21,4		21	21	21	21	21	21	21
Создание лесных дорог, предназначенных для охраны лесов от пожаров	км	10,89	10,9	10,9	10,9	10,9	10,9	10,9	10,9	10,9
Эксплуатация лесных дорог, предназначенных для охраны лесов от пожаров	км									
Установка и размещение стендов, знаков и указателей, содержащих информацию о мерах пожарной безопасности в лесах	шт.	8		8	8	8	8	8	8	8
Устройство пожарных водоемов и подъездов к источникам противопожарного снабжения	шт.									
Эксплуатация пожарных водоемов и подъездов к источникам противопожарного водоснабжения	шт.									
Благоустройство зон отдыха граждан, пребывающих в лесах	шт.									
проведение профилактических контролируемых противопожарных выжиганий хвороста, лесной подстилки, сухой травы и других лесных	га.									
проведение работ по гидромелиорации земель (не предусмотрено Лесным планом Ленинградской области)	га.									
снижение природной пожарной опасности лесов путем регулирования породного состава лесных насаждений	га.									
создание и содержание противопожарных заслонов и устройство лиственных опушек	га.									
создание, содержание и эксплуатация пожарных наблюдательных пунктов (вышек, мачт, павильонов и других наблюдательных пунктов), пунктов	шт.									
создание, содержание и эксплуатация посадочных площадок для самолетов и вертолетов, используемых в целях проведения авиационных	шт.									
установка и эксплуатация шлагбаумов, устройство преград, обеспечивающих ограничение пребывания граждан в лесах в целях	шт.									
Хвойное лесничество Минобороны РФ										
Устройство противопожарных минерализованных полос	км									
Прочистка противопожарных минерализованных полос и их обновление	км	9,8					10	10	10	10
Создание лесных дорог, предназначенных для охраны лесов от пожаров	км									
Эксплуатация лесных дорог, предназначенных для охраны лесов от пожаров	км									
Установка и размещение стендов, знаков и указателей, содержащих информацию о мерах пожарной безопасности в лесах	шт.	1	1	1	1	1	1	1	1	1
Устройство пожарных водоемов и подъездов к источникам противопожарного снабжения	шт.									
Эксплуатация пожарных водоемов и подъездов к источникам противопожарного водоснабжения	шт.									
Благоустройство зон отдыха граждан, пребывающих в лесах	шт.									
проведение профилактических контролируемых противопожарных выжиганий хвороста, лесной подстилки, сухой травы и других лесных	га.									
проведение работ по гидромелиорации земель (не предусмотрено Лесным планом Ленинградской области)	га.									
снижение природной пожарной опасности лесов путем регулирования породного состава лесных насаждений	га.									
создание и содержание противопожарных заслонов и устройство лиственных опушек	га.									
создание, содержание и эксплуатация пожарных наблюдательных пунктов (вышек, мачт, павильонов и других наблюдательных пунктов), пунктов	шт.									
создание, содержание и эксплуатация посадочных площадок для самолетов и вертолетов, используемых в целях проведения авиационных	шт.									
установка и эксплуатация шлагбаумов, устройство преград, обеспечивающих ограничение пребывания граждан в лесах в целях	шт.									

ПРАВИТЕЛЬСТВО ЛЕНИНГРАДСКОЙ ОБЛАСТИ

Наименование мероприятий по бюджетным проектировкам	Ед. изм.	Плановый объем на 2024 год	МАЙ	ИЮНЬ	ИЮЛЬ	АВГУСТ	СЕНТЯБРЬ	ОКТЯБРЬ	НОЯБРЬ	ДЕКАБРЬ
Нижне-Свирский заповедник										
Устройство противопожарных минерализованных полос	км									
Прочистка противопожарных минерализованных полос и их обновление	км									
Создание лесных дорог, предназначенных для охраны лесов от пожаров	км									
Эксплуатация лесных дорог, предназначенных для охраны лесов от пожаров	км	97,3	97,3	97,3	97,3	97,3	97,3	97,3	97,3	97,3
Установка и размещение стендов, знаков и указателей, содержащих информацию о мерах пожарной безопасности в лесах	шт.	90	90	90	90	90	90	90	90	90
Устройство пожарных водоемов и подъездов к источникам противопожарного снабжения	шт.	4	4	4	4	4	4	4	4	4
Эксплуатация пожарных водоемов и подъездов к источникам противопожарного водоснабжения	шт.									
Благоустройство зон отдыха граждан, пребывающих в лесах	шт.									
проведение профилактических контрольных противопожарных выжиганий хвороста, лесной подстилки, сухой травы и других лесных горючих материалов, включая информацию об их территориальном	га.									
проведение работ по гидромелиорации земель (не предусмотрено Лесным планом Ленинградской области)	га.									
снижение природной пожарной опасности лесов путем регулирования породного состава лесных насаждений (не предусмотрено Лесным планом Ленинградской области)	га.									
создание и содержание противопожарных заслонов и устройство лиственных опушек (не предусмотрено Лесным планом Ленинградской области)	га.									
создание, содержание и эксплуатация пожарных наблюдательных пунктов (вышек, мачт, павильонов и других наблюдательных пунктов), пунктов сосредоточения противопожарного инвентаря (не предусмотрено Лесным планом Ленинградской области)	шт.									
создание, содержание и эксплуатация посадочных площадок для самолетов и вертолетов, используемых в целях проведения авиационных работ по охране лесов от пожаров (не предусмотрено Лесным планом Ленинградской области)	шт.									
установка и эксплуатация шлагбаумов, устройство преград, обеспечивающих ограничение пребывания граждан в лесах в целях обеспечения пожарной безопасности (не предусмотрено Лесным планом Ленинградской области)	шт.									

ПРАВИТЕЛЬСТВО ЛЕНИНГРАДСКОЙ ОБЛАСТИ

КАРТА-СХЕМА

ЛЕСОПОЖАРНЫХ РИСКОВ

ЛЕНИНГРАДСКОЙ ОБЛАСТИ

Масштаб 1:400 000

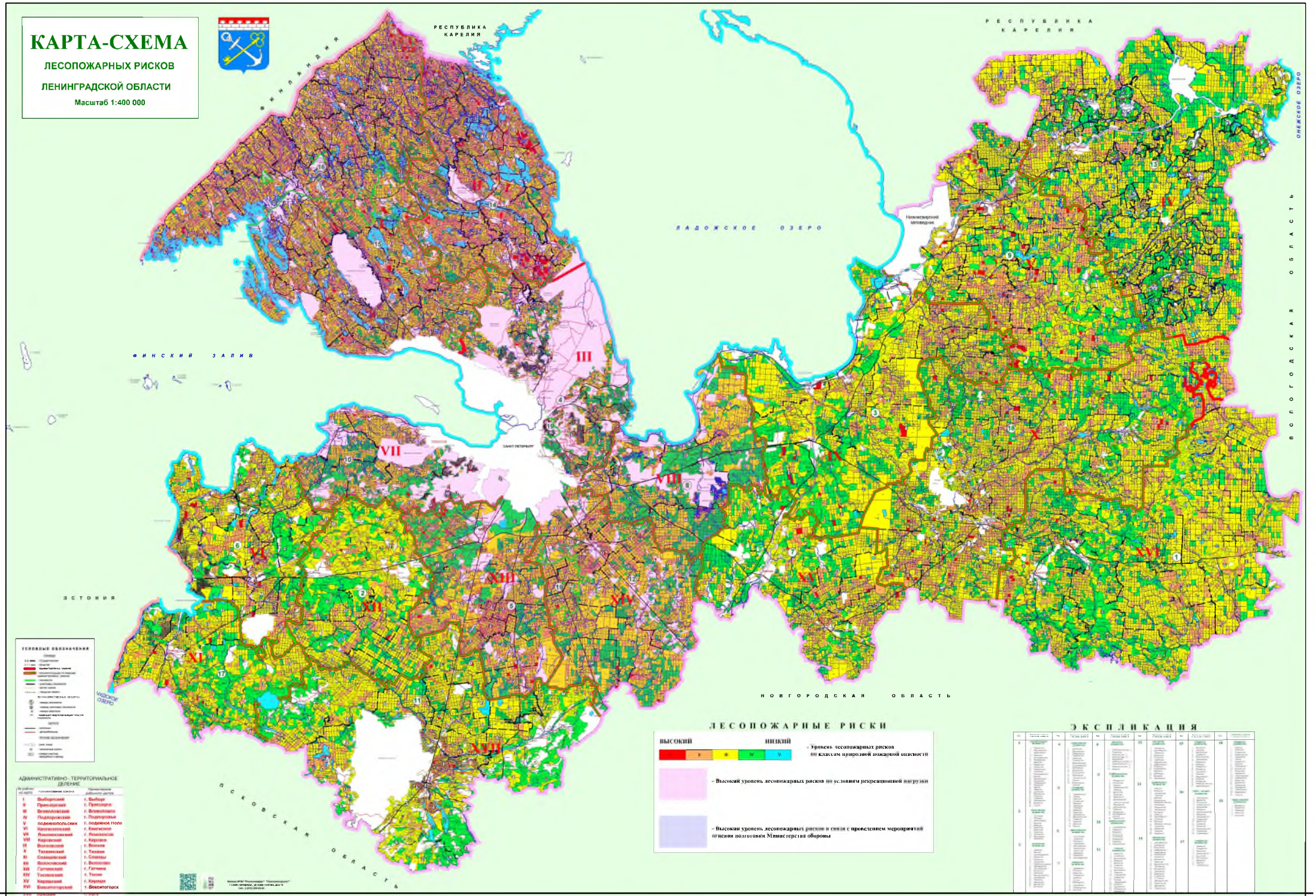

ПРАВИТЕЛЬСТВО ЛЕНИНГРАДСКОЙ ОБЛАСТИ

КАРТА-СХЕМА

МЕСТОРАСПОЛОЖЕНИЯ ОБЪЕКТОВ ЛЕСНОЙ И ЛЕСОПЕРЕРАБАТЫВАЮЩЕЙ ИНФРАСТРУКТУРЫ, ОБЪЕКТОВ, НЕ СВЯЗАННЫХ С СОЗДАНИЕМ ЛЕСНОЙ ИНФРАСТРУКТУРЫ В ЛЕСАХ, ТРАНСПОРТНОЙ ДОСТУПНОСТИ ОСВОЕНИЯ ЛЕСОВ, ОБЕСПЕЧЕННОСТЬ ТРАНСПОРТНЫМИ ПУТЯМИ

ЛЕНИНГРАДСКОЙ ОБЛАСТИ

Масштаб 1:300 000

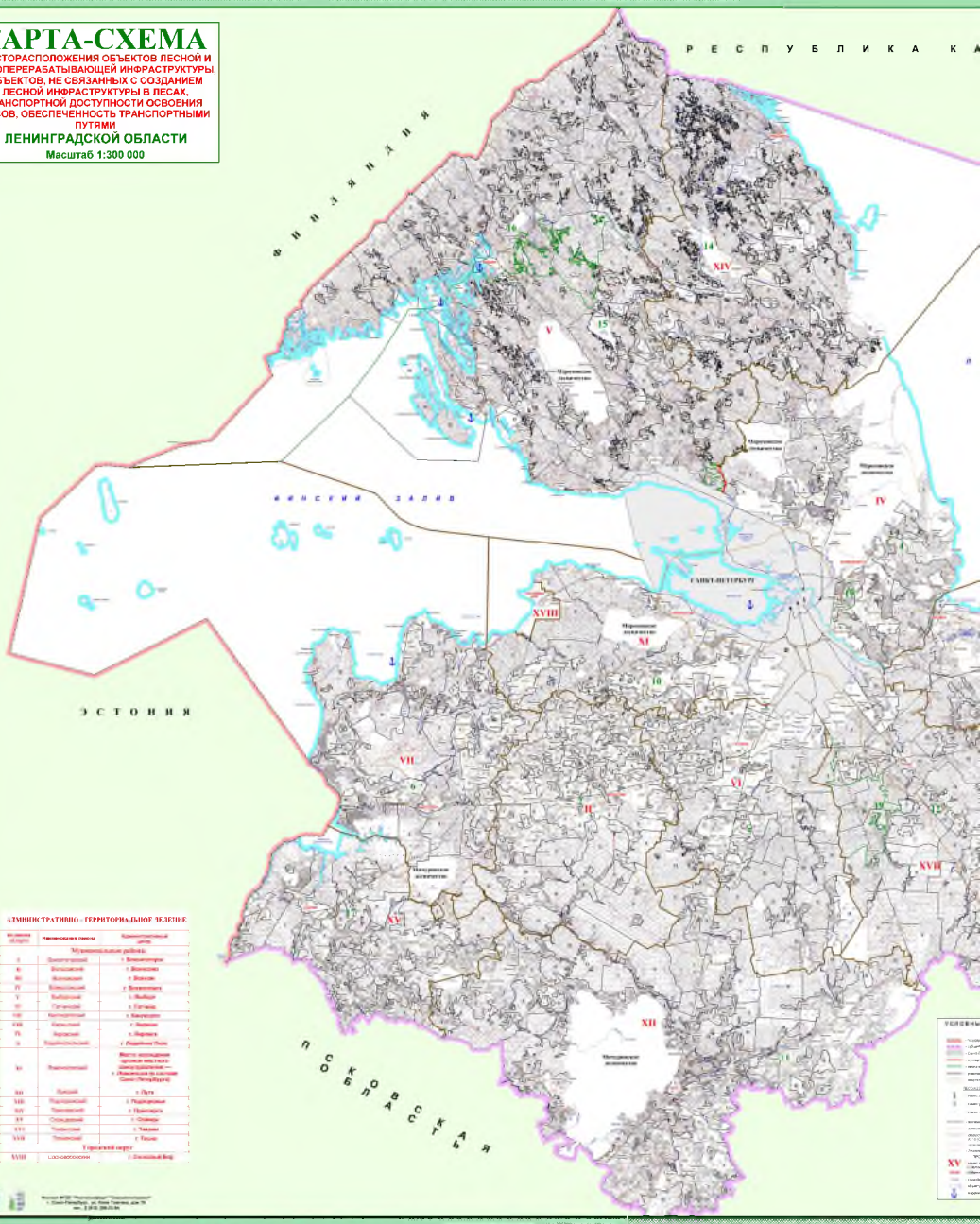

Документ создан в электронной форме. № 004-1142/2024 от 02.08.2024. Исполнитель: Ступов Федор Николаевич
Страница 96 из 107. Страница создана: 02.08.2024 15:24

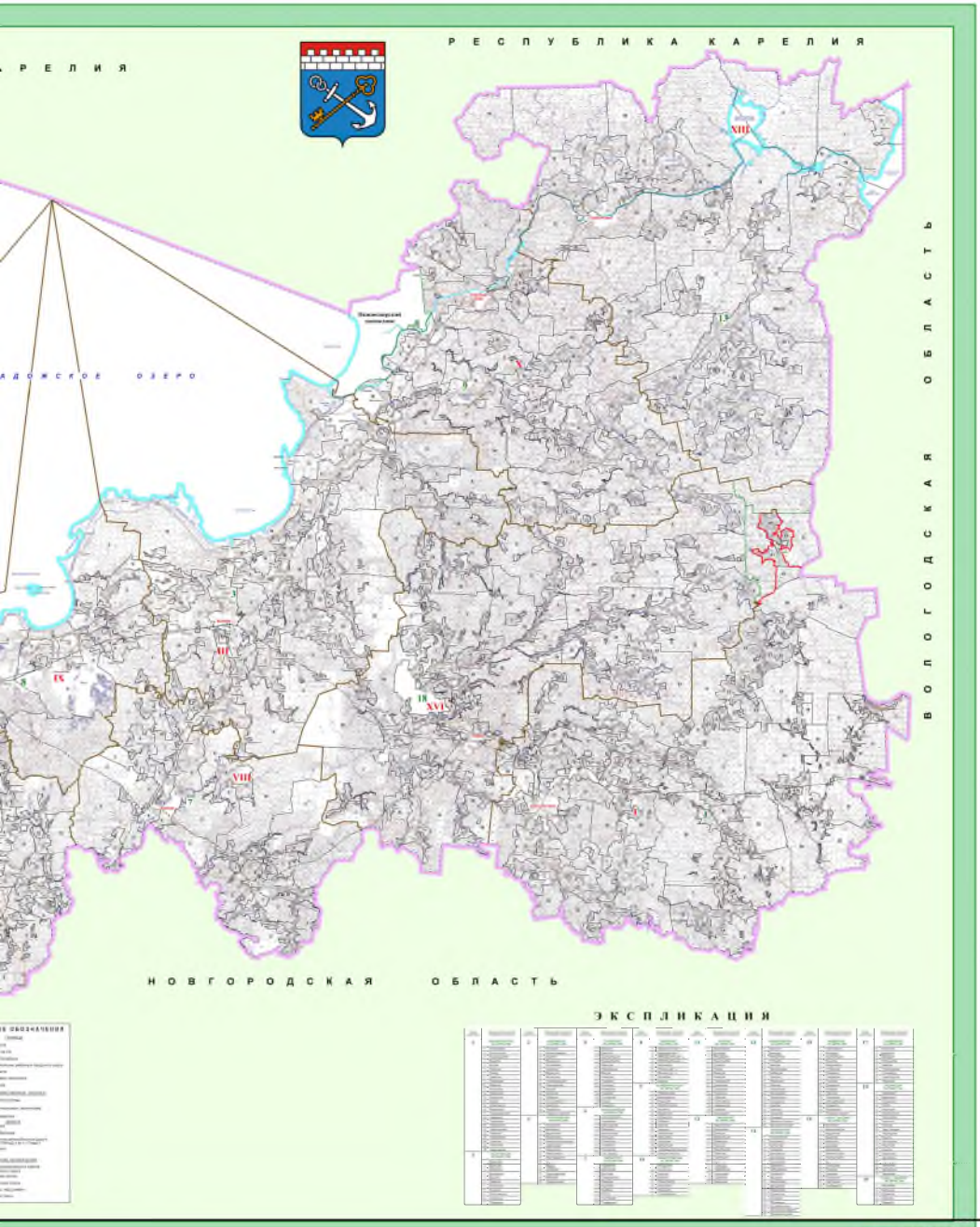

ПРАВИТЕЛЬСТВО ЛЕНИНГРАДСКОЙ ОБЛАСТИ

КАРТА-СХЕМА

ПРОТИВОПОЖАРНОГО ОБУСТРОЙСТВА

ЛЕНИНГРАДСКОЙ ОБЛАСТИ

Масштаб 1:300 000

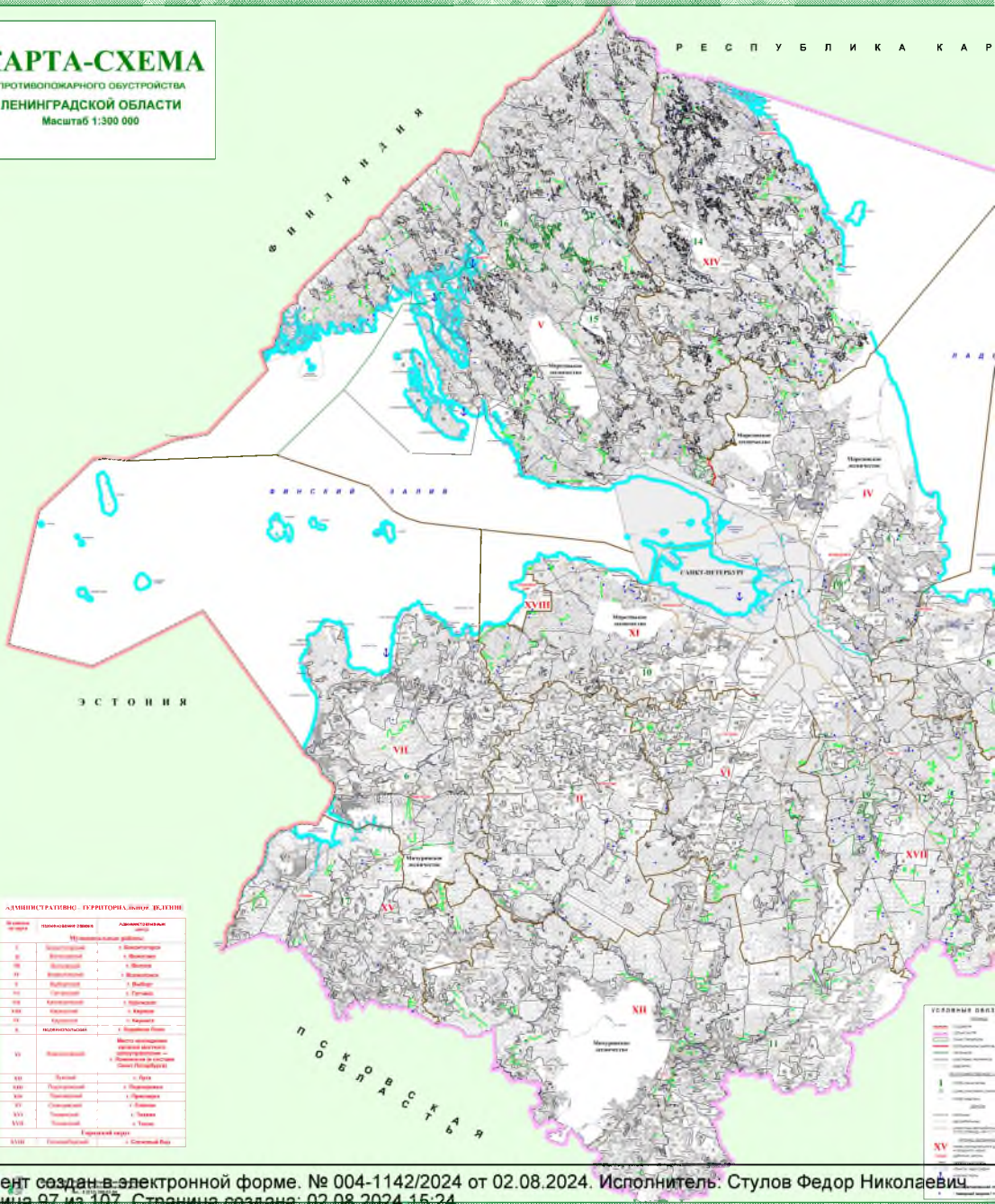

АДМИНИСТРАТИВНО-ТЕРРИТОРИАЛЬНОЕ ДЕЛЕНИЕ

Номера на карте	Наименование района	Административный центр
	Муниципальные районы	
I	Кингисеппский	г. Кингисепп
II	Волосовский	г. Волосово
III	Волховский	г. Волхов
IV	Всеволожский	г. Всеволожск
V	Выборгский	г. Выборг
VI	Гатчинский	г. Гатчина
VII	Ломоносовский	г. Ломоносов
VIII	Киришский	г. Кириши
IX	Кировский	г. Кировск
X	ЛОДЕЙНОПОЛЬСКИЙ	г. Лодейное Поле
XI	Ленинградский	Место нахождения органов местного самоуправления — г. Ломоносов (в составе Санкт-Петербурга)
XII	Лужский	г. Луга
XIII	Подпорожский	г. Подпорожье
XIV	Приозерский	г. Приозерск
XV	Сланцевский	г. Сланцы
XVI	Тихвинский	г. Тихвин
XVII	Тосненский	г. Тосно
	Городской округ	
XVIII	Сосновоборский	г. Сосновый Бор

Документ создан в электронной форме. № 004-1142/2024 от 02.08.2024. Исполнитель: Стулов Федор Николаевич
Страница 97 из 107. Страница создана: 02.08.2024 15:24

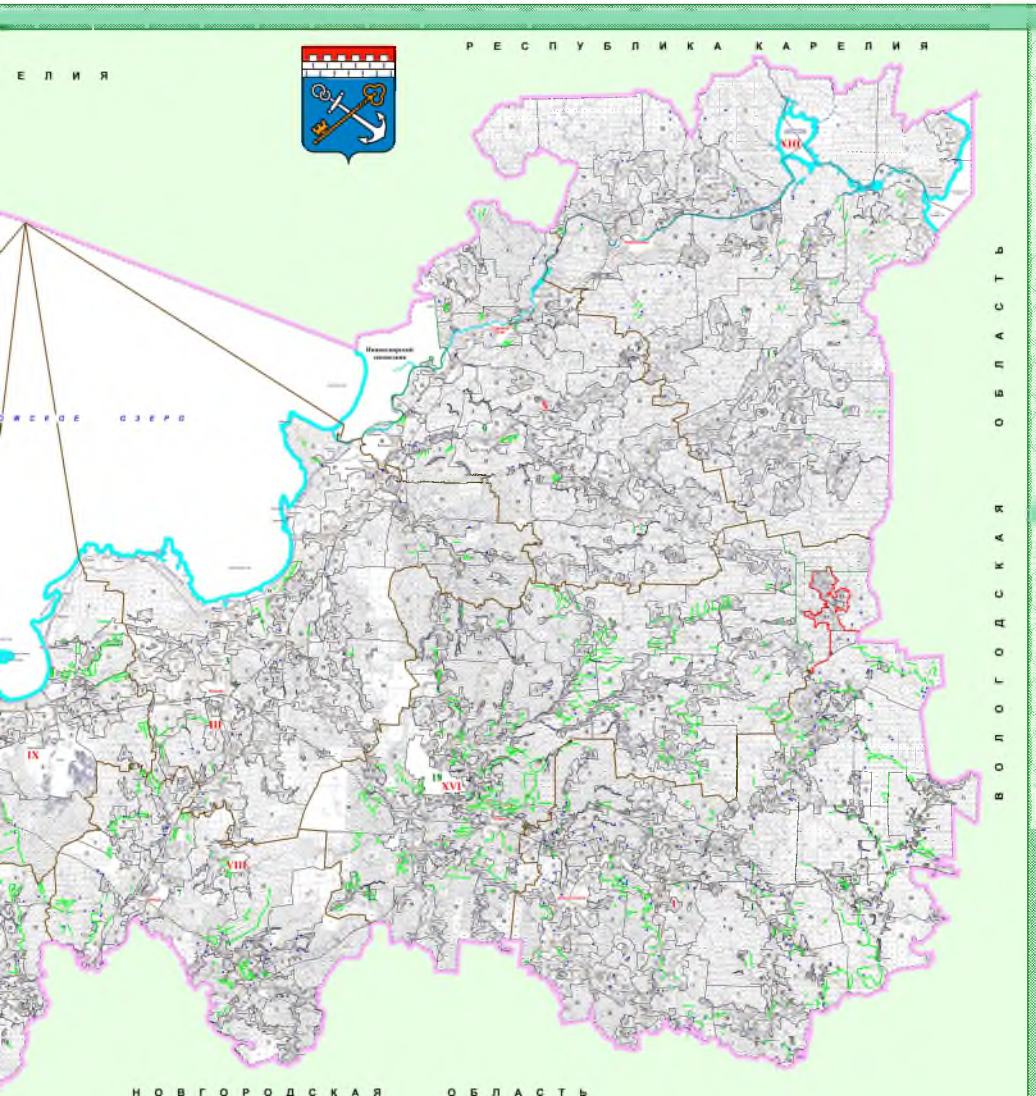

Э К С П Л И К А Ц И Я

ПРАВИТЕЛЬСТВО ЛЕНИНГРАДСКОЙ ОБЛАСТИ

Приложение

Лесные дороги Ленинградской области

Тип дороги	Назначение дороги - лесная:									
	Лесовозная					Лесохозяйственная			Общего пользования	
	I-ЛВ	II-ЛВ	III-ЛВ	IV-ЛВ	Всего	I-ЛХ	II-ЛХ	Всего	Всего	в том числе, на лесных участках, находящихся в аренде
1	2	3	4	5	6	7	8	9	10	11
Железная дорога широкой колеи			0,0060		**0,0060**					
Железная дорога узкой колеи		0,0140	0,0350	0,0230	**0,0720**				**0,1400**	
Автомобильная дорога с искусственным покрытием	0,1810	0,2620	0,6346	0,6078	**1,6854**	0,0100	0,1578	**0,1678**	**1,4292**	0,6396
Грунтовая дорога круглогодового действия	0,0240	0,4310	0,5933	2,2274	**3,2757**	0,0490	1,3770	**1,4260**	**0,7293**	0,3630
Грунтовая дорога сезонного действия	0,0030	0,7300	0,6865	4,3264	**5,7459**				**1,1914**	0,2050
Постоянная канатная дорога										
Лежневая дорога										
Лесоспуск										

5. Рабочие чертежи проектируемых объектов и проектных технологических решений противопожарного обустройства лесов

Общие требования к объектам противопожарного обустройства лесов в зависимости от целевого назначения земель, лесов и требований пожарной безопасности в лесах определены в ГОСТ 57972-2017 Национальный стандарт Российской Федерации объекты противопожарного обустройства лесов общие требования.

Планирование и создание объектов противопожарного устройства лесов осуществляют с учетом местных климатических и лесорастительных условий, рельефа местности, а также с учетом наличия зон с особыми условиями использования территорий, на которых расположены соответствующие леса.

Ниже представлены противопожарные мероприятия, которые осуществляются (планируются) на территории Ленинградской области:

Документ создан в электронной форме. № 004-1142/2024 от 02.08.2024. Исполнитель: Стулов Федор Николаевич
Страница 100 из 107. Страница создана: 02.08.2024 15:24
ПРАВИТЕЛЬСТВО ЛЕНИНГРАДСКОЙ ОБЛАСТИ

Рабочий чертеж проектируемых объектов и проектных технологических решений устройства противопожарной минерализованной полосы

Вариант 1

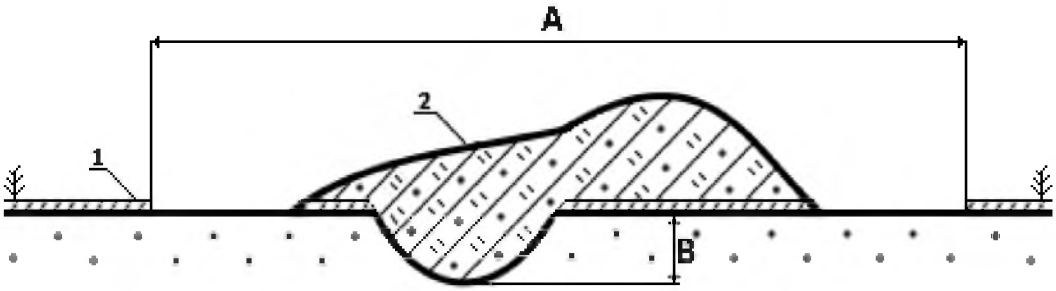

Вариант 2

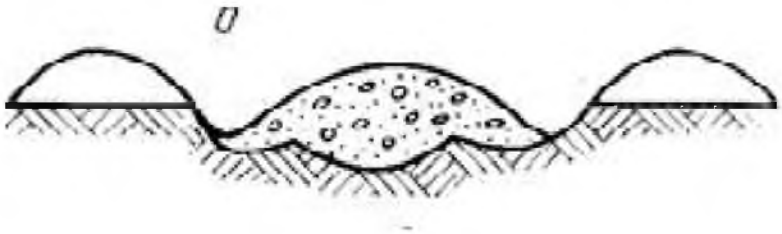

А – ширина минерализованной полосы не менее 0,3 м или не менее 1,4 м
В – глубина обработки почвы до сплошного минерального слоя
1 – напочвенный покров
2 – смесь напочвенного покрова с грунтом

Документ создан в электронной форме. № 004-1142/2024 от 02.08.2024. Исполнитель: Стулов Федор Николаевич
Страница 101 из 107. Страница создана: 02.08.2024 15:24

Рабочий чертеж проектируемых объектов и проектных технологических решений создания лесной дороги, предназначенной для охраны лесов от пожаров

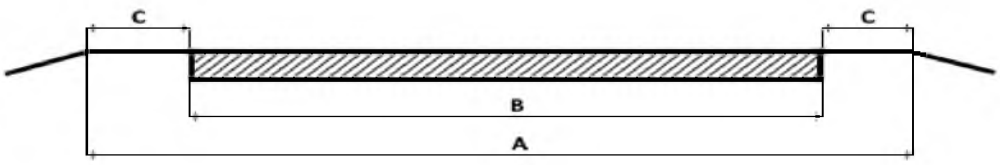

A=B+2C

A – ширина земельного полотна дороги не менее 4,5 м
B – ширина проезжей части не менее 3 м
C – ширина обочины не менее 0,5 м

При организации, строительстве или реконструкции дорог противопожарного назначения обеспечивают свободный проезд всех видов автомобильного и специального транспорта для перевозки противопожарных грузов, проезд к источникам противопожарного водоснабжения и природным участкам (в лесах), опасным в пожарном отношении в течение пожароопасного сезона.

Ширина земляного полотна дороги противопожарного назначения должна быть не менее 4,5 м, ширина проезжей части - не менее 3 м, ширина обочин - не менее 0,5 м. К дорогам противопожарного назначения могут быть отнесены грунтовые естественные проезды, проезжие квартальные просеки и различные трассы.

Документ создан в электронной форме. № 004-1142/2024 от 02.08.2024. Исполнитель: Стулов Федор Николаевич
Страница 102 из 107. Страница создана: 02.08.2024 15:24
ПРАВИТЕЛЬСТВО ЛЕНИНГРАДСКОЙ ОБЛАСТИ

Рабочий чертеж проектируемых объектов и проектных технологических решений установки и размещения стендов, знаков и указателей, содержащих информацию о мерах пожарной безопасности в лесах

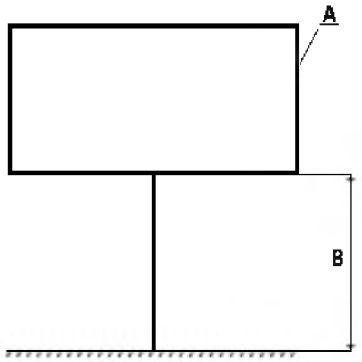

А - стенд (аншлаг) (размер ширина не менее 594 мм, высота не менее 841 мм)
В - на высоте не ниже 1,3 м

При установке знака, содержащего информацию о мерах пожарной безопасности в лесах, текст на указателе с фронтальной стороны должен быть отчетливо виден (идентифицирован) невооруженным глазом с расстояния не менее 50 м.

Пример описания стенда (аншлага):
Графическое изображение (рисунок) может варьировать. На стенде (аншлаге) обязательно должен присутствовать герб Ленинградской области и текст: «Комитет по природным ресурсам Ленинградской области», «Управление лесами Ленинградской области», «тел. 90-89-111», «тел. 8 800-100-94-00». Допускается изменение расположения текста на стенде (аншлаге). Размер стенда (аншлага) должен быть не менее формата А1 (594 мм х 841 мм). Стенд (аншлаг) должен быть изготовлен из непромокаемого, устойчивого к внешним воздействиям материала, с использованием красок для наружных работ устойчивых к внешним воздействиям. Стенд (аншлаг) устанавливается только на металлических или деревянных опорах толщиной (диаметром) не менее 10 см и расположен на высоте от 1,8 м до 2,5 м.
По периметру стенда (аншлага) должна быть предусмотрена рамка размерами достаточными для устойчивости конструкции.

Документ создан в электронной форме. № 004-1142/2024 от 02.08.2024. Исполнитель: Стулов Федор Николаевич
Страница 103 из 107. Страница создана: 02.08.2024 15:24
ПРАВИТЕЛЬСТВО ЛЕНИНГРАДСКОЙ ОБЛАСТИ

Рабочий чертеж проектируемых объектов и проектных технологических решений устройства пожарных водоемов и подъездов к источникам противопожарного снабжения

Вариант 1

Вариант 2

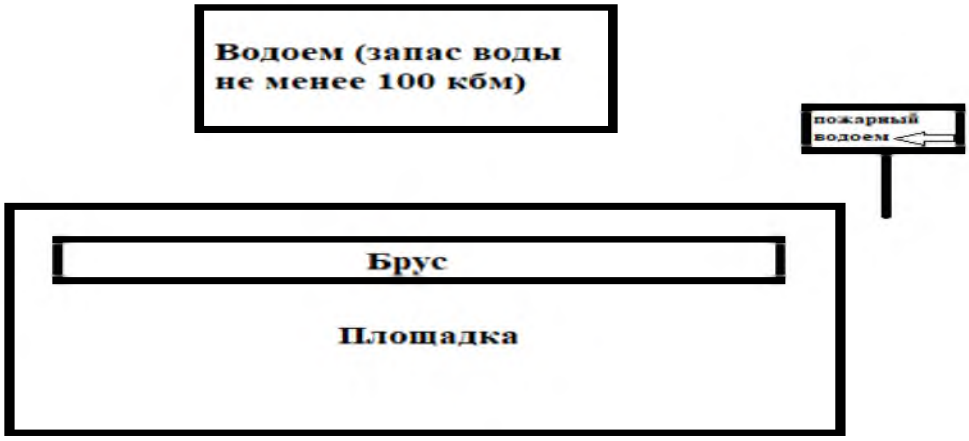

Пожарный водоем, подъезд к источнику противопожарного водоснабжения обозначают соответствующим указателем и/или знаком. На знаке и/или указателе следует указывать местоположение объекта и/или направление движения специального транспорта и эффективный запас воды, а при необходимости дополнительно - тип оборудования и особенности забора воды. Пожарный водоем должен иметь эффективный запас воды не менее 100 $м^3$ в периоды высокой пожарной опасности в течение пожароопасного сезона.

Подъезд к источнику противопожарного водоснабжения должен иметь свободный доступ в течение пожароопасного сезона. Подъезд к источнику противопожарного водоснабжения, оборудованный площадкой для забора воды пожарными автоцистернами и/или мотопомпами, организуют способом, обеспечивающим работникам безопасную эксплуатацию специальной техники и оборудования в течение пожароопасного сезона.

Документ создан в электронной форме. № 004-1142/2024 от 02.08.2024. Исполнитель: Стулов Федор Николаевич
Страница 104 из 107. Страница создана: 02.08.2024 15:24
ПРАВИТЕЛЬСТВО ЛЕНИНГРАДСКОЙ ОБЛАСТИ

Рабочий чертеж проектируемых объектов и проектных технологических решений благоустройства зон отдыха граждан, пребывающих в лесах

Вариант 1

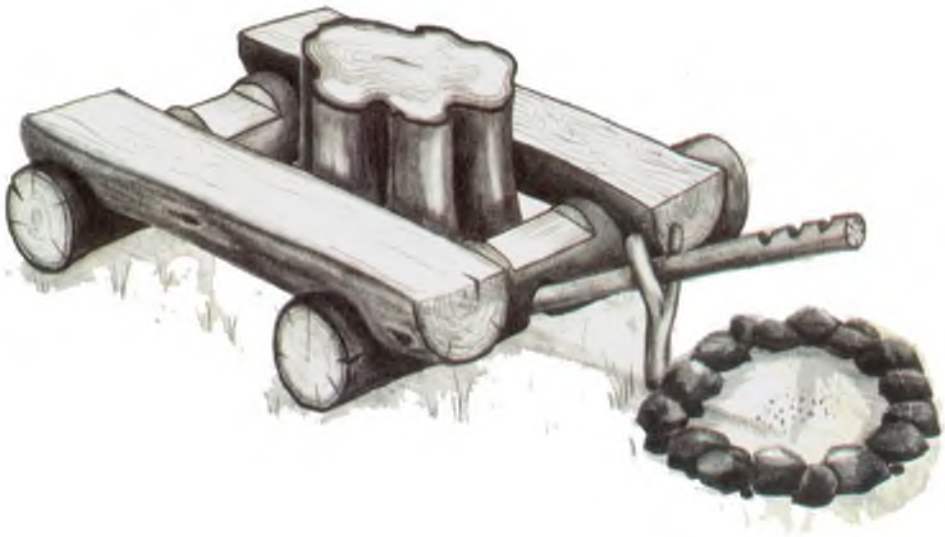

Вариант 2

Документ создан в электронной форме. № 004-1142/2024 от 02.08.2024. Исполнитель: Стулов Федор Николаевич
Страница 105 из 107. Страница создана: 02.08.2024 15:24
ПРАВИТЕЛЬСТВО ЛЕНИНГРАДСКОЙ ОБЛАСТИ

Вариант 3

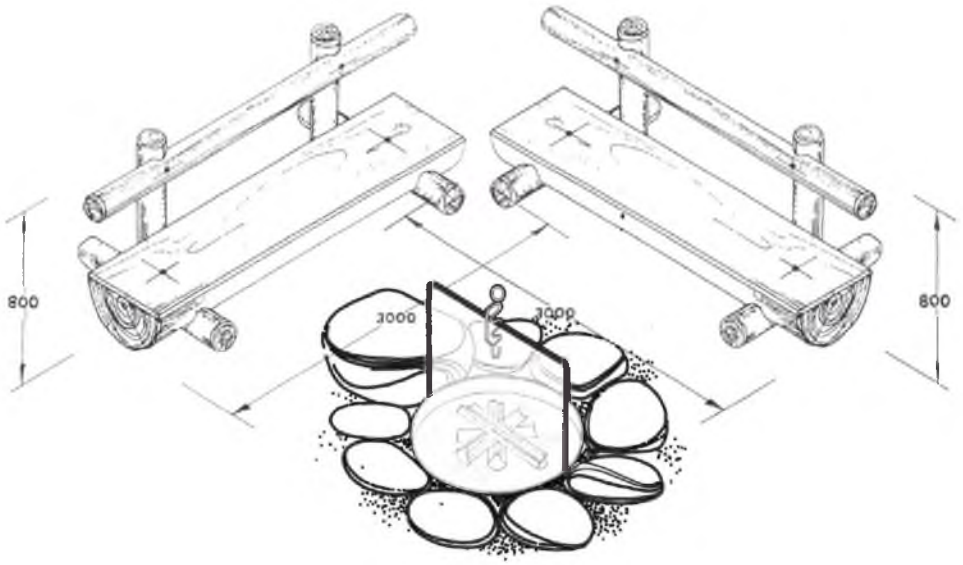

Вариант 4

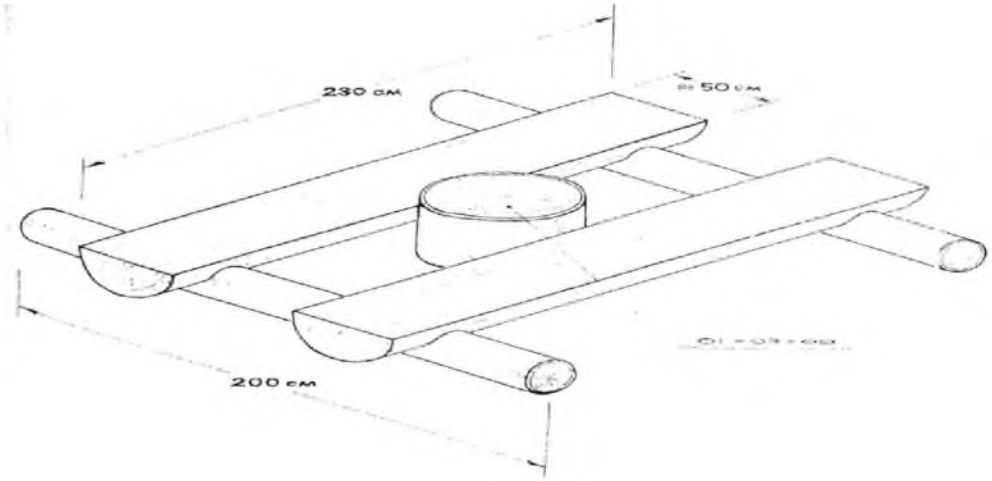

Документ создан в электронной форме. № 004-1142/2024 от 02.08.2024. Исполнитель: Стулов Федор Николаевич
Страница 106 из 107. Страница создана: 02.08.2024 15:24
ПРАВИТЕЛЬСТВО ЛЕНИНГРАДСКОЙ ОБЛАСТИ

Вариант 5

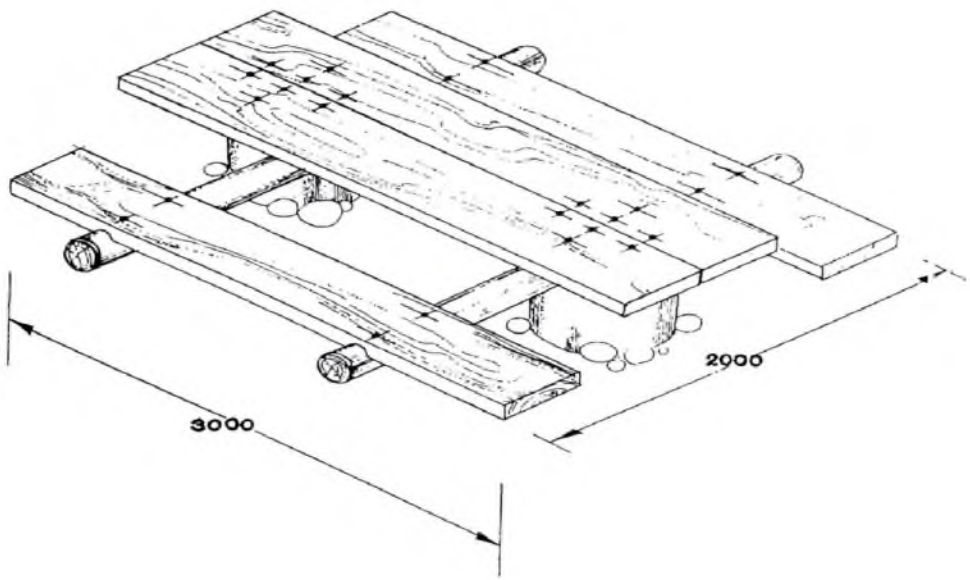

Территория зон отдыха граждан, пребывающих в лесах, должна быть очищена от захламления, мусора, опасных сухостойных деревьев, нескладированного ветровала, валежника, бурелома, в том числе сучьев диаметром в комле более 4 см, сухой пожароопасной травяной и кустарниковой растительности в течение всего пожароопасного периода.

Место для разведения костра или огня должно предусматривать безопасное использование открытого или закрытого огня при скорости ветра до 10 м/с.

Вокруг площадки для разведения костра или огня, курения создают противопожарную минерализованную полосу шириной не менее 0,5 м.

Зоны отдыха граждан, пребывающих в лесу должны быть оборудованы местами для сбора мусора.

Документ создан в электронной форме. № 004-1142/2024 от 02.08.2024. Исполнитель: Стулов Федор Николаевич
Страница 107 из 107. Страница создана: 02.08.2024 15:24
ПРАВИТЕЛЬСТВО ЛЕНИНГРАДСКОЙ ОБЛАСТИ